labelmate

THE WORLD'S LEADING MANUFACTURER OF LABEL DISPENSERS, REWINDERS, UNWINDERS, SLITTERS & COUNTING SOLUTIONS

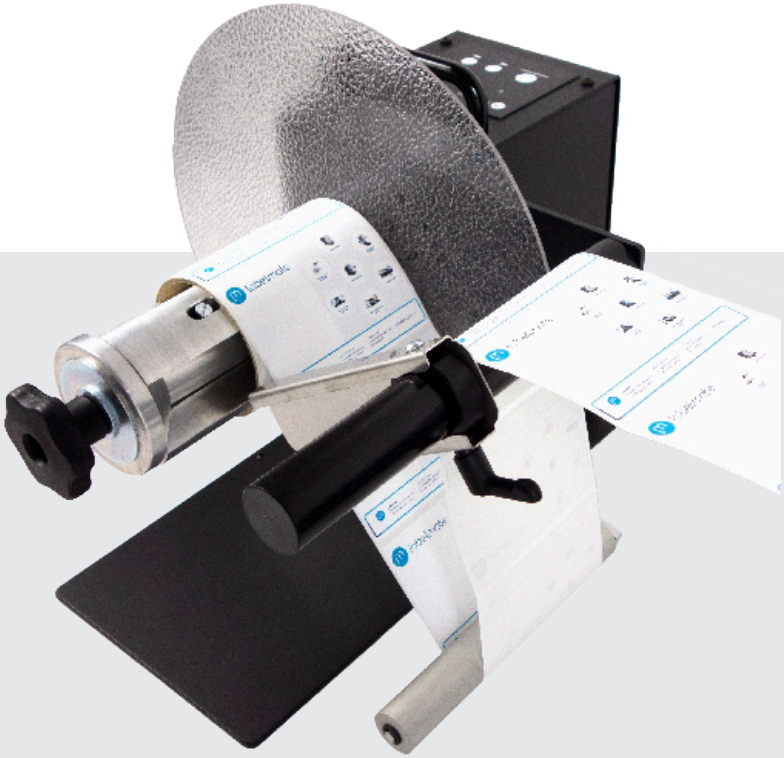

WATCH THE VIDEO

UNI-CAT
USER MANUAL

labelmate.com

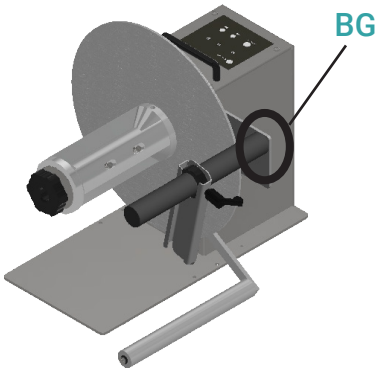

FIG. 1

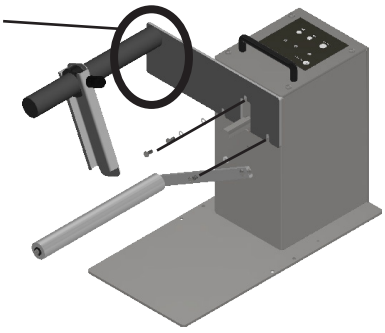

FIG. 2

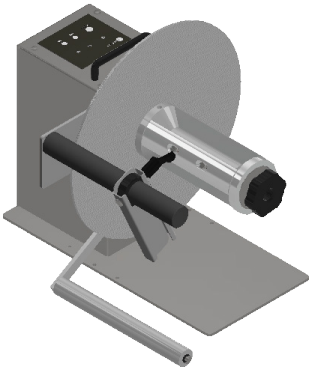

FIG. 3

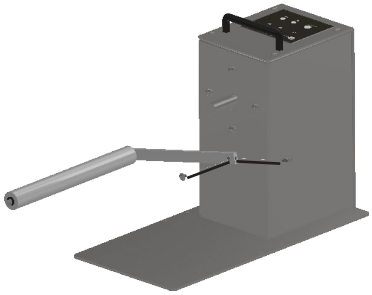

FIG. 4

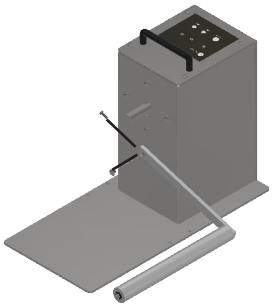

FIG. 5

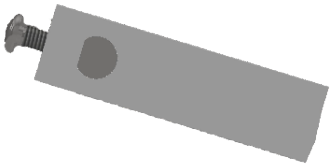

FIG. 6

FIG. 7

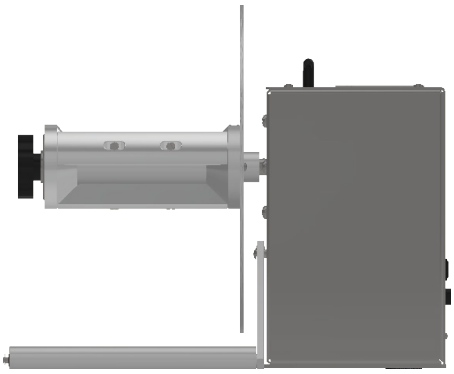

FIG. 8

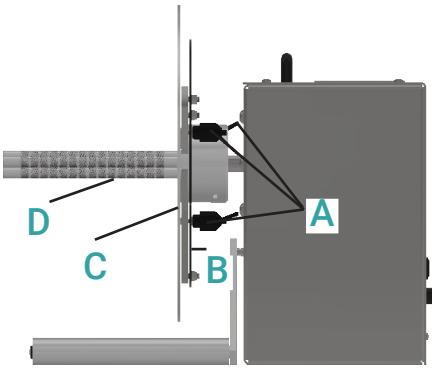

FIG. 9

REWINDING & UNWINDING, RIGHT ARROW CONFIGURATIONS

FIG. 10

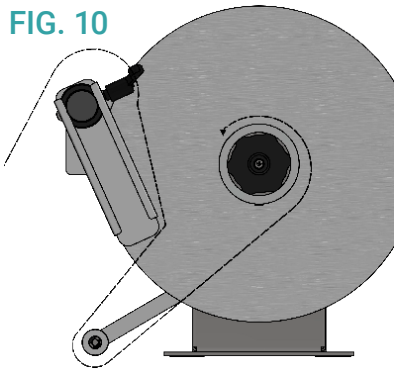

FIG. 11

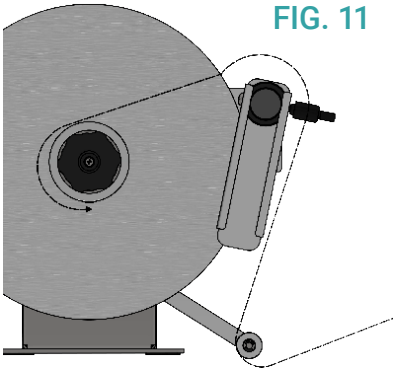

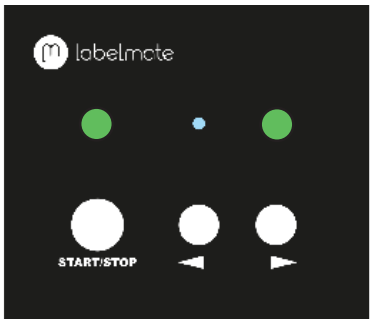

FIG. 12

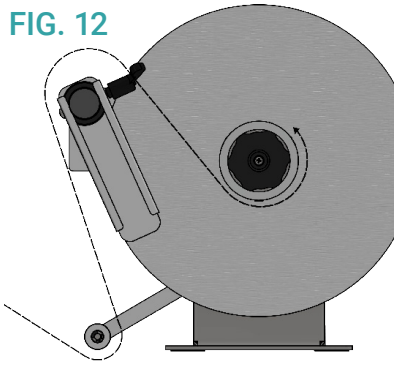

FIG. 13

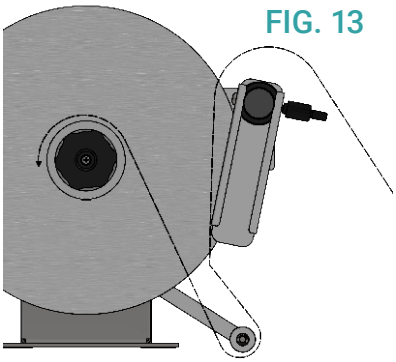

REWINDING & UNWINDING, LEFT ARROW CONFIGURATIONS

FIG. 14

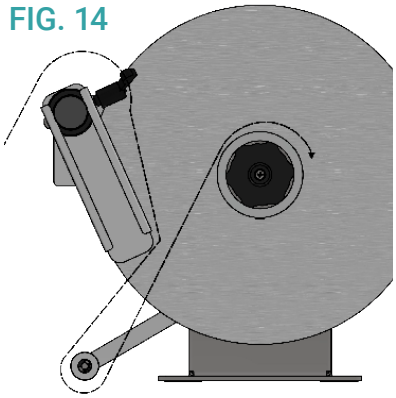

FIG. 15

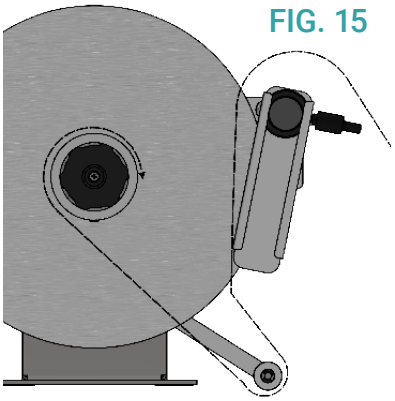

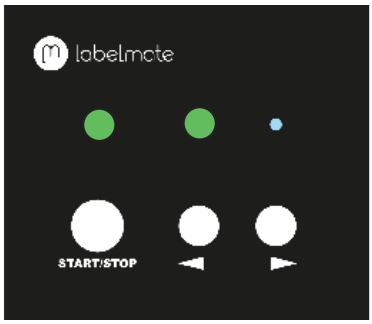

FIG. 16

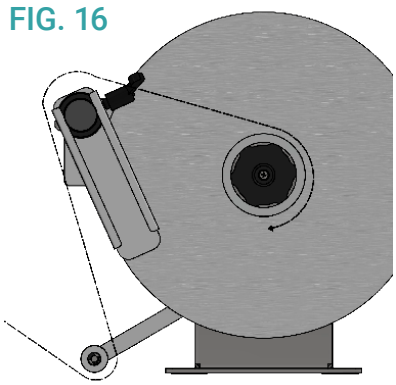

FIG. 17

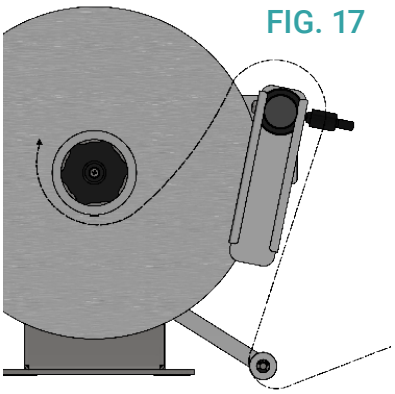

Uni-Cat

The new UNI-CAT is the smartest and most “UNI-VERSATILE” rewinder/unwinder in the Labelmate product range ! With various core sizes, label widths, roll diameters and options to choose from, there is a rewinder/unwinder to fit any job you may have.

GENERAL CONTENT OF THE PACKAGING

- User Manual (this document)
- UNI-CAT Drive Unit
- Power Supply: INPUT 100-240V- 50-60Hz, Output 15V DC-4,33A
- Tension Arm with setscrew and Shaft Screw
- BRACKET GUIDE KIT

MODEL SPECIFIC CONTENT OF THE PACKAGING

- Model -“Quick-Chuck” ™ Quick-Locking Core Chuck, with inner flange
- Model-”Standard” Shaft with three (3) metal Vanes installed, with inner flange
- Model-”10-INCHES” Shaft with six (6) metal Vanes installed, with inner flange
- Model-”1-INCH” Shaft with one (1) metal Vane installed, with inner flange
- Model-”ACH”: Adjustable Core Holder, fully assembled

MANUAL VALID FOR FOLLOWING PRODUCTS:

P/N	MODEL	DESCRIPTION	MAX LABEL WIDTH	MAX ROLL DIAM	MAX WEIGHT
LMR042	UNI-CAT-STANDARD	Standard for 76mm cores (38/40/44/50/70/100mm available) W x D x H:300 x 350 x 320 mm	155 mm	300 mm	8 KG
LMR043	UNI-CAT-ACH	Adjustable Core Holder for using any core diameter between 25 & 101 mm. W x D x H:280 x 310 x 310 mm	155 mm	280 mm	7 KG
LMR044	UNI-CAT-CHUCK	Easy-Loading Quick-Chuck for 76mm cores (38/40/44/70/100mm available) W x D x H:300 x 385 x 320 mm	170 mm (optional 220 & 270)	300 mm	10 KG
LMR045	UNI-CAT-10-INCHES	Standard for 76mm cores (38/40/44/50/70/100mm available) W x D x H:300 x 455 x 320 mm	255 mm	300 mm	10 KG
LMR046	UNI-CAT-1-INCH	For 25,4mm cores W x D x H:220 x 350 x 280 mm	155 mm	220 mm	8 KG

IMPORTANT INFORMATION / SAFETY INSTRUCTIONS

- this product is a label rewinder/unwinder. It is only to be used to rewind or unwind labels of the recommended dimensions and weight in an indoor, dry environment
- unplug the device before any manipulation
- use on a flat surface and/or fix the device using the holes in the base plate
- do not leave the power cable in a passageway and ensure sufficient ambient light in the working area
- the rewinder can be used in ambient temperatures of +2°C to 40°C
- connection of the machine to the power source must respect local legislations

STEP 1: INSTALL THE BRACKET GUIDE

- The Bracket Guide(BG) is mounted on the Right side for labels with a path going from Right to Left (FIG.11)
- The Bracket Guide is mounted on the Left side for labels with a path going from Left to Right (FIG.10)
- Loosen (but leaving in the chassis to avoid loss) the 3 upper screws on the chassis and slide the BG in between the screws and chassis as shown in FIG.1 and FIG.2
- Install the black shaft and glide the media guide over the shaft (FIG.3)

STEP 2: INSTALL THE TENSION ARM

- The Tension Arm can be mounted right or left, depending on the printer position (FIG.4 & FIG.5), but always on the same side as the Bracket Guide
- Remove and keep the large Screw from the end of the Tension Arm Shaft (Shaft below the main Motor Shaft).
- Loosen the Set Screw at the end of the Tension Arm and position the Arm with the Set Screw facing the flat on the Tension/Control Arm Shaft.
- Tighten the Set Screw facing the flat on the Shaft (FIG.6)
- Re-insert and tighten the Tension Arm Shaft Screw into the Tension Arm Shaft.

STEP 3: INSTALL THE TAKE-UP SHAFT

- STANDARD, 1-INCH AND 10-INCH(FIG.7): Slide the Flange Plate onto the hollow end of the Rewind Shaft. For maximum width, the Flange face should be flush with the end of the Shaft. Tighten the screw in the Hub.
- CHUCK (FIG.8): Mount the inner Flange onto the Quick-Chuck with two screws provided.
- Slide the Shaft and Flange Assembly onto the UNI-CAT Motor Shaft allowing for clearance to the Chassis and Motor Screws. Tighten the Allen Screw onto the flat part of the Motor Shaft until it is tight.
- ACH (FIG.9): Slide the Hub of the ACH over the motor Shaft of the UNI-CAT. Position the Hub so there is a gap between the ACH Hub and the Rewinder Drive Unit case. Tighten the Allen Screw onto the flat part of the Motor Shaft until it is tight.
- Set the UNI-CAT in place near the label exit slot of the printer
- Plug the Power Supply in a suitable power outlet and connect the UNI-CAT which is now ready for use

USING THE ACH (FIG.9)

- Loosen the three (A) Lock Levers on the back of the ACH Flange Plate (B)
- Grasp the front Flange Plate (C) with one hand and the rear Flange Plate (B) with the other.
- Rotate the Plates in opposite directions until the three Core Fingers (D) move to the center of the ACH next to each other.
- Slide an empty cardboard core only partway over the Fingers (D) leave about 50mm between the flange and the core.
- Now rotate the Flange plates in opposite directions to expand the Fingers against the inside of the cardboard core. While you hold the Flanges so the Fingers are against the inside of the core, rotate one of the Locking Levers clockwise until it is fixed. DO NOT OVER TIGHTEN.
- Move the other two (2) Locking Levers to the LOCK position. DO NOT OVER TIGHTEN.
- Now slide the core all the way on up against the inside Flange. If the core is too tight, loosen the Lock Levers and try again sliding the core a little further over the Fingers to yield less tightness.

REWINDING LABELS

- Switch the power off
- Slide an empty label core over the Quick-Chuck or Vanes on the shaft until the core is against the inner Flange Plate. On the Quick-Chuck, tighten the Lock Knob (for the ACH please read instructions above)

LABELS EXTERNAL

- Feed the label web from the printer over the black shaft, go under the Tension Arm and secure it to the take-up roll core with tape. Rotate the take-up reel a couple of turns. FIG.13 and FIG.16 show the paper path for standard rewinding, labels external. This paper path will provide the best and most tight finished label rolls.
- Depending on your printer type (height of the ouput) it might be more suitable to guide the paper first under the Tension Arm and then over the black shaft as shown in FIG.11 and FIG.14
- The UNI-CAT will select standard the correct, right direction arrow based on the position from the Tension Arm. Do not change the direction.
- Push the START/STOP button. The UNI-CAT will now go automatically to its AUTO-START position. LED INDICATOR START/STOP should be active together with 1 of the direction LED INDICATORS

LABELS INTERNAL

- Feed the label web from the printer over the black shaft, go under the Tension Arm and secure it to the take-up roll core with tape. Rotate the take-up reel a couple of turns. FIG.10 and FIG.15 show the paper path for rewinding, labels internal.
- Depending on your printer type, it might be more suitable to guide the paper first under the Tension Arm and then over the black shaft as shown in FIG.12 and FIG.17
- IMPORTANT: **Now change to the opposite direction arrow** as the one that is activated standard and push the START/STOP button. The UNI-CAT will now go automatically to its AUTO-START position. LED INDICATOR START/STOP should be active together with 1 of the direction LED INDICATORS.

UNWINDING LABELS

- Operate the UNI-CAT in the same way as described above for rewinding.

AT LABELMATE, SAFETY IS OUR NUMBER ONE PRIORITY. THE FOLLOWING INFORMATION PROVIDES GUIDELINES FOR SAFETY WHEN USING LABELMATE EQUIPMENT.

Any piece of machinery can become dangerous to personnel when improperly operated or poorly maintained.

All employees operating and maintaining Labelmate equipment should be familiar with its operation and should be thoroughly trained and instructed on safety.

Most accidents are preventable through safety awareness.

Every effort has been made to engineer safety into the design of Labelmate equipment per standards set forth by ANSI and others that apply as necessary. Areas of potential danger are mechanically and/or electrically protected. Safety labels and instructional decals are visible to the operator and located near any potential hazard.

TRAINING AND INSTRUCTION

It is the responsibility of the customer to ensure that all personnel who will be expected to operate or maintain the equipment participate in training and instruction sessions and become trained operators. All personnel operating, inspecting, servicing or cleaning this equipment must be properly trained in operation and machine safety. BEFORE operating this equipment, read the operating instructions in the manual.

GENERAL SAFETY

- Ensure that all power sources are turned off when the machine is not in use. This includes electrical power.
- Read the manual for any special operational instructions for each piece of equipment. The Labelmate product manual is included in the product packaging and can be found on the website www.labelmate.com
- Know how the equipment functions and understand the operating processes.
- Know how to shut down the equipment.
- Understand the equipment safety labels
- Wear the appropriate personal protective equipment for the job to be performed (EX: eye protection, gloves, safety shoes, etc.). Ensure that nothing you are wearing could get caught in the machinery.
- When working on or around all equipment, avoid wearing loose clothing, jewelry, unrestrained long hair, or any loose ties, belts, scarves or articles that may be caught in moving parts. Keep all extremities away from moving parts. Entanglement can cause death or severe injury.
- For new equipment, check plant voltage with the voltage specified on the machine. Electrical specifications for your machine are printed on the machine serial number tag. A properly grounded electrical receptacle is required for safe operation regardless of voltage requirements.
- Use the equipment only for its intended purpose.
- Keep the operating zone free of obstacles that could cause a person to trip or fall toward an operating machine. Keep fingers, hands or any part of the body out of the machine and away from moving parts when the machine is operating.
- Any machine with moving parts and/or electrical components can be potentially dangerous no matter how many safety features it contains. Stay alert and think clearly while operating or servicing the equipment. Be aware of operations and personnel in your surroundings. Be attentive to indicator lights and/or operator interface screens displayed on the machine and know how to respond.
- Do not operate machinery if you are fatigued, emotionally distressed or under the influence of drugs or alcohol.
- Know where the FIRST AID SAFETY STATION is located.
- Rotating and moving parts are dangerous. Keep clear of the operating area. Never put any foreign object into the operating area.
- Use proper lifting and transporting devices for heavy equipment. Some types of equipment can be extremely heavy. An appropriate lifting device should be used.

GERMAN	9
FRENCH	12
DUTCH	15
SPANISH	18
ITALIAN	21
ARABIC	24
BULGARIAN	27
CROATIAN	30
CZECH	33
DANISH	36
ESTONIAN	39
FINNISH	42
GREEK	45
HEBREW	48
HUNGARIAN	51
LATVIAN	54
LITHUANIAN	57
NORWEGIAN	60
POLISH	63
PORTUGUESE	66
ROMANIAN	69
RUSSIAN	72
SERBIAN	76
SLOVAK	79
SLOVENIAN	82
SWEDISH	85
TURKISH	88

SICHERHEIT HAT BEI LABELMATE OBERSTE PRIORITÄT. DIE FOLGENDEN INFORMATIONEN ENTHALTEN RICHTLINIEN ZUR SICHERHEIT BEI DER VERWENDUNG VON LABELMATE-GERÄTEN.

Jedes Maschinenstück kann bei unsachgemäßer Bedienung oder schlechter Wartung für das Personal gefährlich werden. Alle Mitarbeiter, die Labelmate-Geräte bedienen und warten, sollten mit deren Bedienung vertraut sein und gründlich geschult und in Sicherheitsfragen eingewiesen werden. Die meisten Unfälle sind durch Sicherheitsbewusstsein vermeidbar. Es wurden alle Anstrengungen unternommen, um die Sicherheit bei der Konstruktion von Labelmate-Geräten gemäß den von ANSI und anderen, die nach Bedarf gelten, festgelegten Standards zu gewährleisten. Gefahrenbereiche sind mechanisch und / oder elektrisch geschützt. Sicherheitsetiketten und Hinweisschilder sind für den Bediener sichtbar und befinden sich in der Nähe potenzieller Gefahren.

AUSBILDUNG UND ANLEITUNG

Es liegt in der Verantwortung des Kunden, sicherzustellen, dass alle Mitarbeiter, von denen erwartet wird, dass sie die Geräte bedienen oder warten, an Schulungs- und Schulungssitzungen teilnehmen und geschulte Bediener werden. Alle Mitarbeiter, die dieses Gerät bedienen, inspizieren, warten oder reinigen, müssen in Betrieb und Maschinensicherheit geschult sein. Lesen Sie vor dem Betrieb dieses Geräts die Bedienungsanleitung in der Bedienungsanleitung.

GENERELLE SICHERHEIT

Stellen Sie sicher, dass alle Stromquellen ausgeschaltet sind, wenn das Gerät nicht verwendet wird. Dies schließt elektrische Energie ein. Lesen Sie das Handbuch, um spezielle Betriebsanweisungen für jedes Gerät zu erhalten. Das Labelmate-Produkthandbuch ist in der Produktverpackung enthalten und auf der Website www.labelmate.com zu finden. Wissen, wie das Gerät funktioniert und die Betriebsprozesse verstehen. Wissen, wie man das Gerät herunterfährt. Verstehen Sie die Sicherheitsetiketten der Geräte
Tragen Sie die für die auszuführende Arbeit geeignete persönliche Schutzausrüstung (EX: Augenschutz, Handschuhe, Sicherheitsschuhe usw.). Stellen Sie sicher, dass sich nichts, was Sie tragen, in der Maschine verfangen kann. Vermeiden Sie beim Arbeiten an oder um alle Geräte das Tragen von loser Kleidung, Schmuck, ungehemmtem langem Haar oder losen Krawatten, Gürteln, Schals oder Gegenständen, die sich in beweglichen Teilen verfangen können. Halten Sie alle Extremitäten von beweglichen Teilen fern. Verstrickungen können zum Tod oder zu schweren Verletzungen führen.
Überprüfen Sie bei neuen Geräten die Anlagenspannung mit der an der Maschine angegebenen Spannung. Elektrische Daten für Ihr Gerät ist auf dem Seriennummernschild des Geräts aufgedruckt. Eine ordnungsgemäß geerdete Steckdose ist erforderlich für einen sicheren Betrieb unabhängig von den Spannungsanforderungen.

Verwenden Sie das Gerät nur für den vorgesehenen Zweck.
Halten Sie die Betriebszone frei von Hindernissen, die dazu führen können, dass eine Person stolpert oder auf eine Bedienmaschine fällt. Halten Sie Finger, Hände oder Körperteile von der Maschine fern und von beweglichen Teilen fern, wenn sich die Maschine befindet Betriebs.
Jede Maschine mit beweglichen Teilen und / oder elektrischen Komponenten kann potenziell gefährlich sein, unabhängig davon, wie viele Sicherheitsmerkmale sie enthält. Bleiben Sie wachsam und denken Sie klar, während Sie das Gerät bedienen oder warten. Achten Sie auf Operationen und Personal in Ihrer Umgebung. Achten Sie auf die auf der Maschine angezeigten Anzeigelampen und / oder Bildschirme der Bedienoberfläche und wissen Sie, wie Sie reagieren müssen.

Bedienen Sie keine Maschinen, wenn Sie müde, emotional belastet oder unter dem Einfluss von Drogen oder Alkohol stehen. Wissen, wo sich die ERSTE-HILFE-SICHERHEITSSTATION befindet.
Rotierende und bewegliche Teile sind gefährlich. Halten Sie sich vom Betriebsbereich fern. Stellen Sie niemals Fremdkörper in den Betriebsbereich. Verwenden Sie geeignete Hebe- und Transportvorrichtungen für schwere Geräte. Einige Arten von Geräten können extrem schwer sein. Es sollte eine geeignete Hebevorrichtung verwendet werden.

Der neue UNI-CAT ist der intelligenteste und „UNI-VERSATILE“ Aufwickler / Abwickler in der Labelmate-Produktpalette ! Mit verschiedenen Kerngrößen, Etikettenbreiten, Rollendurchmessern und Optionen zur Auswahl steht ein Aufwickler / Abwickler für jeden Auftrag zur Verfügung.

MODELLSPEZIFISCHER INHALT DER VERPACKUNG
Modell - „Quick-Chuck“ ™ Schnellverschluss-Kernfutter mit Innenflansch
Modell - Standardwelle mit drei (3) Metallflügeln installiert, mit Innenflansch
Modell - 10-ZOLL Welle mit sechs (6) Metallflügeln installiert, mit Innenflansch
Modell - ACH: Verstellbarer Kernhalter, fertig montiert
Modell - 1 - Zoll-Welle mit einer (1) installierten Metallschaufel und Innenflansch

WICHTIGE INFORMATIONEN / SICHERHEITSHINWEISE
Dieses Produkt ist ein Etikettenaufwickler / -aufwickler. Es darf nur zum Zurück- oder Abwickeln von Etiketten mit den empfohlenen Abmessungen und dem empfohlenen Gewicht in einer trockenen Innenumgebung verwendet werden
Ziehen Sie vor jeder Manipulation den Netzstecker aus der Steckdose
Verwenden Sie es auf einer ebenen Fläche und / oder befestigen Sie das Gerät mit den Löchern in der Grundplatte
Lassen Sie das Netzkabel nicht in einem Durchgang und sorgen Sie für ausreichend Umgebungslicht im Arbeitsbereich
Der Aufwickler kann bei Umgebungstemperaturen von + 2 ° C bis 40 ° C eingesetzt werden
Der Anschluss der Maschine an die Stromquelle muss den örtlichen Gesetzen entsprechen

SCHRITT 1: INSTALLIEREN SIE DEN HALTERUNGSHAND BUCH
Die Halterungsführung (BG) befindet sich auf der rechten Seite für Etiketten mit einem Pfad von rechts nach links und gegenüber für Etiketten von links nach rechts.
Der TENSION ARM ist auf der gleichen Seite wie der BG zu montieren.
Lösen Sie die 3 oberen Schrauben am Chassis (lassen Sie jedoch im Chassis, um einen Verlust zu vermeiden) und schieben Sie den Hintergrund zwischen die Schrauben und das Chassis, wie in ABB. 1 und BILD 2 gezeigt.
Installieren Sie die schwarze Welle und schieben Sie die Medienführung über die Welle (ABB. 3)

SCHRITT 2: INSTALLIEREN SIE DEN SPANNARM
Der Spannarm kann je nach Druckerposition rechts oder links montiert werden (Abb. 4 und Abb. 5).
Entfernen und halten Sie die große Schraube vom Ende der Spannarmwelle (Welle unter der Hauptmotorwelle).
Lösen Sie die Stellschraube am Ende des Spannarms und positionieren Sie den Arm so, dass die Stellschraube zur Ebene auf der Spann- / Querlenkerwelle zeigt.
Ziehen Sie die Stellschraube an, die zur Abflachung der Welle zeigt (ABB. 6).
Setzen Sie die Schraube der Spannarmwelle wieder in die Spannarmwelle ein und ziehen Sie sie fest.

SCHRITT 3: INSTALLIEREN SIE DIE AUFWICKELWELLE

STANDARD, 1 ZOLL UND 10 ZOLL (ABB. 7): Schieben Sie die Flanschplatte auf das hohle Ende der Rücklaufwelle. Für eine maximale Breite sollte die Flanschfläche bündig mit dem Ende der Welle sein. Ziehen Sie die Schraube in der Nabe an.

CHUCK (ABB. 8): Befestigen Sie den inneren Flansch mit zwei mitgelieferten Schrauben am Quick-Chuck.

Schieben Sie die Wellen- und Flanschbaugruppe auf die UNI-CAT-Motorwelle, um den Abstand zu den Chassis- und Motorschrauben zu gewährleisten. Ziehen Sie die Inbusschraube am flachen Teil der Motorwelle fest, bis sie fest sitzt.

ACH (ABB.9): Schieben Sie die Nabe des ACH über die Motorwelle des UNI-CAT. Positionieren Sie den Hub so, dass zwischen dem ACH Hub und dem Gehäuse der Rewinder Drive Unit ein Spalt besteht. Ziehen Sie die Inbusschraube am flachen Teil der Motorwelle fest, bis sie fest sitzt.
Stellen Sie den UNI-CAT in der Nähe des Etikettenausgangs des Druckers auf
Schließen Sie das Netzteil an eine geeignete Steckdose an und schließen Sie den jetzt betriebsbereiten UNI-CAT an

VERWENDUNG DES ACH (ABB. 6)
Lösen Sie die drei (A) Verriegelungshebel auf der Rückseite der ACH-Flanschplatte (B).
Fassen Sie die vordere Flanschplatte (C) mit einer Hand und die hintere Flanschplatte (B) mit der anderen.
Drehen Sie die Platten in entgegengesetzte Richtungen, bis sich die drei Kernfinger (D) nebeneinander in die Mitte des ACH bewegen .
Schieben Sie einen leeren Kartonkern nur teilweise über die Finger (D) und lassen Sie zwischen Flansch und Kern einen Abstand von ca. 50 mm
Drehen Sie nun die Flanschplatten in entgegengesetzte Richtungen, um die Finger gegen die Innenseite des Kartonkerns zu strecken. Während Sie die Flansche so halten, dass die Finger an der Innenseite des Kerns anliegen , drehen Sie einen der Verriegelungshebel im Uhrzeigersinn, bis er fest sitzt. NICHT ÜBERDREHEN.
Bewegen Sie die beiden anderen (2) Verriegelungshebel in die Position LOCK. NICHT ÜBERDREHEN.
Schieben Sie nun den Kern ganz gegen den inneren Flansch. Wenn der Kern zu fest ist, lösen Sie die Verriegelungshebel und versuchen Sie erneut, den Kern etwas weiter über die Finger zu schieben, um eine geringere Dichtheit zu erzielen.

ETIKETTEN ZURÜCKSPULEN
Schalten Sie die Stromversorgung aus

Schieben Sie einen leeren Etikettenkern über das Schnellspannfutter oder die Flügel auf der Welle, bis der Kern an der inneren Flanschplatte anliegt. Ziehen Sie am Quick-Chuck den Verriegelungsknopf fest (für den ACH lesen Sie bitte die obigen Anweisungen).

ETIKETTEN EXTERN, EMPFOHLEN

Führen Sie die Etikettenbahn vom Drucker über die schwarze Welle, gehen Sie unter den Spannarm und befestigen Sie sie mit Klebeband am Aufwickelrollenkern. Drehen Sie die Aufwickelspule einige Umdrehungen. Fig. 13 und Fig. 16 zeigen den Papierpfad für das Standardrückspulen, Etiketten extern. Dieser Papierpfad bietet die besten und dichtesten Etikettenrollen.

Abhängig von Ihrem Druckertyp ist es möglicherweise besser geeignet, das Papier zuerst unter dem Spannarm und dann über die schwarze Welle zu führen, wie in Abb. 11 und Abb. 14 gezeigt. Dieser Papierpfad bietet weniger dicht fertige Etikettenrollen.

I WICHTIG: Der UNI-CAT wählt standardmäßig den richtigen Pfeil nach rechts basierend auf der Position vom Spannarm aus. Ändern Sie nicht die Richtung.

Drücken Sie die START / STOP-Taste. Der UNI-CAT wechselt nun automatisch in die Position AUTO-START. LED-ANZEIGE START / STOP sollte zusammen mit 1 der Richtungs-LED-ANZEIGEN aktiv sein.

ETIKETTEN INTERN

Führen Sie die Etikettenbahn vom Drucker über die schwarze Welle, gehen Sie unter den Spannarm und befestigen Sie sie mit Klebeband am Aufwickelrollenkern. Drehen Sie die Aufwickelspule einige Umdrehungen. Fig. 10 und Fig. 15 zeigen den Papierweg zum Zurückspulen, Etiketten intern.

Abhängig von Ihrem Druckertyp ist es möglicherweise besser geeignet, das Papier zuerst unter dem Spannarm und dann über die schwarze Welle zu führen, wie in Abb. 12 und Abb. 17 gezeigt

WICHTIG: Wechseln Sie nun in den entgegengesetzten Richtungspfeil als den standardmäßig aktivierten und drücken Sie die START / STOP-Taste. Der UNI-CAT wechselt nun automatisch in die Position AUTO-START. LED-ANZEIGE START / STOP sollte zusammen mit 1 der Richtungs-LED-ANZEIGEN aktiv sein.

ETIKETTEN ABWICKELN

Betreiben Sie den UNI-CAT wie oben beschrieben zum Zurückspulen.

CHEZ LABELMATE, LA SÉCURITÉ EST NOTRE PRIORITÉ NUMÉRO UN. LES INFORMATIONS SUIVANTES FOURNISSENT DES CONSIGNES DE SÉCURITÉ LORS DE L'UTILISATION DE L'ÉQUIPEMENT LABELMATE.

Toute pièce de machinerie peut devenir dangereuse pour le personnel lorsqu'elle est mal utilisée ou mal entretenue. Tous les employés qui utilisent et entretiennent l'équipement Labelmate doivent être familiarisés avec son fonctionnement et doivent être parfaitement formés et informés sur la sécurité. La plupart des accidents peuvent être évités grâce à la sensibilisation à la sécurité. Tous les efforts ont été faits pour intégrer la sécurité dans la conception de l'équipement Labelmate conformément aux normes établies par l'ANSI et d'autres qui s'appliquent si nécessaire. Les zones de danger potentiel sont protégées mécaniquement et / ou électriquement. Les étiquettes de sécurité et les autocollants d'instructions sont visibles par l'opérateur et situés à proximité de tout danger potentiel.

FORMATION ET INSTRUCTION

Il est de la responsabilité du client de s'assurer que tout le personnel qui devra utiliser ou entretenir l'équipement participe à des sessions de formation et d'instruction et devient des opérateurs formés. Tout le personnel opérant, inspectant, entretenant ou nettoyant cet équipement doit être correctement formé au fonctionnement et à la sécurité de la machine. AVANT d'utiliser cet équipement, lisez les instructions d'utilisation dans le manuel.

SÉCURITÉ GÉNÉRALE

Assurez-vous que toutes les sources d'alimentation sont éteintes lorsque la machine n'est pas utilisée. Cela comprend l'énergie électrique. Lisez le manuel pour toutes les instructions opérationnelles spéciales pour chaque pièce d'équipement. Le manuel du produit Labelmate est inclus dans l'emballage du produit et peut être trouvé sur le site Web www.labelmate.com Connaître le fonctionnement de l'équipement et comprendre les processus d'exploitation. Savoir comment arrêter l'équipement. Comprendre les étiquettes de sécurité des équipements. Porter l'équipement de protection individuelle approprié pour le travail à effectuer (EX: protection oculaire, gants, chaussures de sécurité, etc.). Assurez-vous que rien de ce que vous portez ne peut se coincer dans les machines. Lorsque vous travaillez sur ou autour de tout équipement, évitez de porter des vêtements amples, des bijoux, des cheveux longs non retenus ou des attaches, ceintures, écharpes ou articles lâches qui pourraient être pris dans les pièces mobiles. Gardez toutes les extrémités éloignées des pièces mobiles. L'enchevêtrement peut entraîner la mort ou des blessures graves. Pour les nouveaux équipements, vérifiez la tension de l'installation avec la tension spécifiée sur la machine. Spécifications électriques pour votre appareil sont imprimés sur l'étiquette du numéro de série de l'appareil. Une prise électrique correctement mise à la terre est requise pour un fonctionnement sûr indépendamment des exigences de tension. Utilisez l'équipement uniquement aux fins pour lesquelles il a été conçu. Gardez la zone de fonctionnement exempte d'obstacles qui pourraient faire trébucher ou tomber une personne vers une machine en fonctionnement. Gardez les doigts, les mains ou toute partie du corps hors de la machine et à l'écart des pièces mobiles lorsque la machine est en fonctionnement.

Toute machine avec des pièces mobiles et / ou des composants électriques peut être potentiellement dangereuse quel que soit le nombre de dispositifs de sécurité qu'elle contient. Restez vigilant et réfléchissez clairement lors de l'utilisation ou de l'entretien de l'équipement. Soyez conscient des opérations et du personnel dans votre environnement. Soyez attentif aux voyants lumineux et / ou aux écrans d'interface opérateur affichés sur la machine et sachez comment réagir. N'utilisez pas de machines si vous êtes fatigué, en détresse émotionnelle ou sous l'influence de drogues ou d'alcool.

Sachez où se trouve la STATION DE SÉCURITÉ DES PREMIERS SECOURS. Les pièces rotatives et mobiles sont dangereuses. Restez à l'écart de la zone d'opération. N'introduisez jamais d'objets étrangers dans la zone de travail. Utilisez des dispositifs de levage et de transport appropriés pour l'équipement lourd. Certains types d'équipement peuvent être extrêmement lourds. Un appareil de levage approprié doit être utilisé.

Le nouvel UNI-CAT est l'enrouleur / dérouleur le plus intelligent et le plus «UNI-VERSATILE» ! Avec différentes tailles de mandrins, de laizes, de diamètres de rouleau et options au choix, il y a un en¬rouleur / dérouleur pour s'adapter à tous les travaux d'impression que vous pourriez avoir.

CONTENU SPÉCIFIQUE AU MODÈLE DANS L'EMBALLAGE
Mandrin à serrage rapide «Quick-Chuck» ™, avec flasque intérieure
Modèle Standard Axe avec trois (3) ailettes métalliques installées, avec flasque intérieure
Modèle-10-POUCES Axe avec six (6) ailettes métalliques installées, avec flasque intérieure
Modèle –ACH: Mandrin variable, entièrement assemblé
Modèle 1 pouce axe avec une (1) ailettes installée, avec flasque intérieure

INFORMATIONS IMPORTANTES / INSTRUCTIONS DE SÉCURITÉ
ce produit est un enrouleur / dérouleur d'étiquette. Il ne doit être utilisé que pour rembobiner ou dérouler des éti¬quettes aux dimensions et poids recommandés dans un environnement intérieur et sec
débranchez l'appareil avant toute manipulation
utilisez sur une surface plane et / ou fixer l'appareil à l'aide des trous dans la plaque de base
ne laissez pas le câble d'alimentation dans un passage et assurez une lumière ambiante suffisante dans la zone de travail
l'enrouleur peut être utilisé à des températures ambiantes de + 2 ° C à 40 ° C
le raccordement de la machine à la source d'alimentation doit respecter les législations locales

ÉTAPE 1: INSTALLER LE "BRACKET GUIDE"
Le Bracket Guide (BG) doit être installé du même coté que le bras de tension
Desserrez, sans les démonter, les 3 vis supérieures qui maintiennent le moteur
Insérez le BG entre les vis et le châssis, resserrer les vis fermement. (FIG 1 & 2)
Installez l'axe noir et glisser le guide (FIG 3)

ÉTAPE 2: INSTALLER LE BRAS DE TENSION
Le bras de tension peut être monté à droite ou à gauche, selon la position de l'imprimante (FIG.4 & FIG.5)
Retirez et gardez la grande vis de l'extrémité de l'axe du bras de tension (axe sous l'arbre moteur principal).
Deserrez la vis de serrage à l'extrémité du bras de tensin et positionnez le bras avec la vis de serrage orientée vers le méplat de l'axe du bras de tension.
Serrez la vis de serrage sur le méplat de l'axe (FIG.6)
Réinsérez et serrez la vis de l'axe du bras de tension dans ce même axe.

ÉTAPE 3: INSTALLEZ L'AXE D'ENROULEUR/DEROULEUR STANDARD, 1 POUCE ET 10 POUCES (FIG.7): Faites glisser la flasque du coté de l'extrémité creuse de l'axe d'enrou¬lement . Serrez la vis de l'axe d'enroulement sur le méplat de l'arbre moteur, puis serrez la vis du moyeu blanc sur l'axe d'enroulement Pour une largeur maximale, la face de la flasque doit affleurer l'extrémité de l'axe sans toucher le bras de tension.

Quick-Chuck (FIG.8): Montez la flasque intérieure sur le Quick-Chuck (QC) avec les deux vis fournies. Faites glisser l'ensemble, QC et flasque, sur l'arbre du moteur UNI-CAT en laissant un espace entre la flasque et les vis du moteur. Serrez la vis de pression sur le méplat de l'arbre du moteur jusqu'à ce qu'elle soit bien serrée.

ACH (FIG.9): Faites glisser le moyeu de l'ACH sur l'arbre du moteur de l'UNI-CAT. Serrez la vis de pression sur le méplat de l'arbre du moteur jusqu'à ce qu'elle soit bien serrée.
Positionnez l'UNI-CAT en alignant la flasque avec la sortie des étiquettes de l'imprimante
Branchez l'alimentation dans une prise de courant appropriée et connectez l'UNI-CAT qui est maintenant prêt à l'emploi.

UTILISATION DE L'ACH (FIG.6)
Desserrez les trois leviers (A) de verrouillage à l'arrière du disque gris
Saisissez le disque gris (C) d'une main et le disque noir arrière (B) de l'autre.
Faites pivoter les disques en direction opposée jusqu'à ce que les trois tiges moletées (D) soient au centre de l'ACH
Faites glisser un mandrin en carton vide jusqu'au deux tiers des tiges (D), laissez environ 50 mm entre le disque et le moyeu
Maintenant, tournez les disques de façons opposée afin d'écarter les 3 tiges jusqu'au serrage du mandarin en car¬ton. Maintenez les deux disques d'une main et resserrez les 3 leviers NE PAS TROP SERRER.
Faites maintenant glisser le mandrin contre le disque. Si le mandrin est trop difficile à pousser, déserrez les leviers de verrouillage et essayez à nouveau de faire glisser le mandrin un peu plus loin sur les tiges afin d'avoir moins de résistance

REMBOBINER DES ÉTIQUETTES
Coupez l'alimentation
Faites glisser un mandarin en carton vide sur le l'axe d'enroulement jusqu'à ce que le mandrin soit contre la flasque.
Sur le Quick-Chuck, serrez le bouton de verrouillage (pour l'ACH, veuillez lire les instructions ci-dessus)

ENROULEMENT EXTERIEUR
Faites passer la bande d'étiquettes de l'imprimante sur l'axe noir, passez sous le bras de tension et fixez la au mandrin avec du ruban adhésif. Faites tourner la bobine réceptrice de quelques tours. Les FIG.13 et FIG.16 montrent le chemin du papier pour le rembobinage standard, étiquettes extérieure. Ce chemin de papier fournira le meilleur résultat en terme de serrage

En fonction de votre type d'imprimante, il peut être plus approprié de passer d'abord le papier sous le bras de tension avant de la passer sur l'axe noir comme illustré sur la FIG.11 et FIG.14

IMPORTANT: appuyez sur le bouton ON/OFF, L'UNI-CAT sélectionne par défaut le sens de rotation inverse par rapport à la position du bras de tension. Ne changez pas de direction pour un enroulement extérieur
appuyez sur START / STOP. L'UNI-CAT passe maintenant automatiquement à sa position AUTO-START. LES INDICA¬-TEURS LED START / STOP et une flèche doivent être actifs.

ENROULEMENT INTERIEUR
Faites passer la bande d'étiquettes de l'imprimante sur l'axe noir, passez sous le bras de tension et fixez la au man¬drin avec du ruban adhésif. Faites tourner la bobine réceptrice de quelques tours. La FIG.10 et la FIG.15 montrent le chemin de papier pour le rembobinage étiquettes intérieur. Ce chemin de papier fournira le meilleur résultat en terme de serrage
Selon votre type d'imprimante, il peut être plus approprié de guider le papier d'abord sous le bras de tension, puis sur l'axe noir, comme illustré à la FIG.12 et FIG.17
IMPORTANT : appuyez sur le bouton ON/OFF, L'UNI-CAT sélectionne par défaut le sens de rotation inverse par rapport à la position du bras de tension. Changez de direction pour un enroulement intérieur
appuyez sur START / STOP. L'UNI-CAT passe maintenant automatiquement à sa position AUTO-START. LES INDICA¬-TEURS LED START / STOP et une flèche doivent être actifs.

DEROULER DES ETIQUETTES
Même mode opératoire que pour l'enroulement d'étiquettes

BIJ LABELMATE IS VEILIGHEID ONZE EERSTE PRIORITEIT. DE VOLGENDE INFORMATIE BEVAT RICHTLIJNEN VOOR VEILIGHEID BIJ HET GEBRUIK VAN LABELMATE-APPARATUUR.

Elk apparaat kan gevaarlijk worden voor het personeel als het niet naar behoren wordt bediend of slecht wordt onderhouden. Alle medewerkers die Labelmate-apparatuur bedienen en onderhouden, moeten vertrouwd zijn met de werking ervan en moeten grondig zijn opgeleid en geïnstrueerd over veiligheid. De meeste ongevallen zijn te voorkomen door veiligheidsbewustzijn. Er is alles aan gedaan om veiligheid te integreren in het ontwerp van Labelmate-apparatuur volgens de normen die zijn uiteengezet door ANSI en andere die indien nodig van toepassing zijn. Mogelijke gevarenzones zijn mechanisch en / of elektrisch beveiligd. Veiligheidslabels en instructiestickers zijn zichtbaar voor de bediener en bevinden zich in de buurt van elk potentieel gevaar.

TRAINING EN INSTRUCTIE

Het is de verantwoordelijkheid van de klant om ervoor te zorgen dat al het personeel van wie wordt verwacht dat het de apparatuur bedient of onderhoudt, deelneemt aan trainings- en instructiesessies en opgeleide operators wordt. Al het personeel dat deze apparatuur bedient, inspecteert, onderhoudt of reinigt, moet goed zijn opgeleid in bediening en machineveiligheid. Lees voordat u deze apparatuur bedient de bedieningsinstructies in de handleiding.

ALGEMENE VEILIGHEID

Zorg ervoor dat alle stroombronnen zijn uitgeschakeld wanneer de machine niet in gebruik is. Dit is inclusief elektrische stroom. Lees de handleiding voor eventuele speciale bedieningsinstructies voor elk apparaat. De Labelmate-producthandleiding zit in de productverpakking en is te vinden op de website www.labelmate.com
Weet hoe de apparatuur werkt en begrijp de bedrijfsprocessen. Weet hoe u de apparatuur moet uitschakelen.
Begrijp de veiligheidslabels van de apparatuur Draag de juiste persoonlijke beschermingsmiddelen voor de uit te voeren klus (bijv. Oogbescherming, handschoenen, veiligheidsschoenen, enz.). Zorg ervoor dat niets dat u draagt, in de machine terecht kan komen. Wanneer u aan of in de buurt van alle apparatuur werkt, draag dan geen loszittende kleding, sieraden, lang haar zonder beperkingen of losse stropdassen, riemen, sjaals of artikelen die kunnen worden gegrepen door bewegende delen. Houd alle ledematen uit de buurt van bewegende onderdelen. Verstrikt raken kan de dood of ernstig letsel veroorzaken. Controleer bij nieuwe apparatuur het voltage van de installatie met het voltage dat op de machine is aangegeven. Elektrische specificaties voor uw machine is afgedrukt op het serienummerlabel van de machine. Een goed geaard stopcontact is vereist voor een veilige werking ongeacht de spanningsvereisten.
Gebruik de apparatuur alleen voor het beoogde doel.
Houd de werkzone vrij van obstakels waardoor een persoon kan struikelen of vallen op een draaiende machine.
Houd vingers, handen of andere lichaamsdelen uit de buurt van de machine en uit de buurt van bewegende onderdelen als de machine dat is werken.
Elke machine met bewegende onderdelen en / of elektrische componenten kan potentieel gevaarlijk zijn, ongeacht het aantal veiligheidsvoorzieningen. Blijf alert en denk helder na terwijl u de apparatuur bedient of onderhoudt. Wees u bewust van handelingen en personeel in uw omgeving. Let op de indicatielampjes en / of de schermen van de operatorinterface die op de machine worden weergegeven en weet hoe u moet reageren.
Bedien geen machines als u vermoeid of emotioneel van streek bent of onder invloed bent van drugs of alcohol.
Weet waar het EERSTEHULPVEILIGHEIDSSTATION zich bevindt.
Draaiende en bewegende onderdelen zijn gevaarlijk. Blijf uit de buurt van het operatiegebied. Breng nooit vreemde voorwerpen in het werkgebied.
Gebruik de juiste hef- en transportmiddelen voor zwaar materieel. Sommige soorten apparatuur kunnen extreem zwaar zijn. Er moet een geschikt hijsapparaat worden gebruikt.

De nieuwe UNI-CAT is de slimste en meest "UNI-VEELZIJDIGE" rewinder / unwinder in het Labelmate- assortiment! Met verschillende kernmaten, labelbreedtes, roldiameters en opties om uit te kiezen, is er een rewinder / unwinder die bij elke klus past.

MODEL SPECIFIEKE INHOUD VAN DE VERPAKKING
Model - " Quick -Chuck" ™ Snelspanboorkop, met binnenflens
Model - Standaardas met drie (3) metalen schoepen geïnstalleerd, met binnenflens
Model-10-INCHES as met zes (6) metalen schoepen geïnstalleerd, met binnenflens
Model –ACH: verstelbare kernhouder, volledig gemonteerd
Model - 1-INCH as met één (1) metalen schoep geïnstalleerd, met binnenflens

BELANGRIJKE INFORMATIE / VEILIGHEIDSINSTRUCTIES
dit product is een labelopwikkelaar / afwikkelaar. Hij kan alleen worden gebruikt om labels met de aanbevolen afmetingen en het gewicht in een droge omgeving binnenshuis op te winden of af te wikkelen
koppel het apparaat los voor elke manipulatie
gebruik het apparaat op een vlakke ondergrond en / of bevestig met behulp van de gaten in de basisplaat
laat de stroomkabel niet in een doorgang liggen en zorg voor voldoende omgevingslicht in de werkruimte
de rewinder kan worden gebruikt bij omgevingstemperaturen van + 2 ° C tot 40 ° C
De aansluiting van de machine op de stroombron moet voldoen aan de lokale wetgeving

STAP 1: INSTALLEER DE BEUGELGIDS
De bracket guide (BG) wordt aan de rechterkant geplaatst voor labels met een pad van rechts naar links en tegenovergesteld voor labels die van links naar rechts gaan.
De TENSION ARM wordt aan dezelfde kant gemonteerd als de BG
Maak de 3 bovenste schroeven op het chassis los (maar laat ze in het chassis om verlies te voorkomen) en schuif de BG tussen de schroeven en het chassis zoals getoond in FIG 1 en FIG 2.
Installeer de zwarte as en schuif de mediageleider over de as (FIG.3)

STAP 2: INSTALLEER DE TENSION ARM
De tension arm kan rechts of links worden gemonteerd, afhankelijk van de positie van de printer (FIG. 4 en FIG. 5)
Verwijder en bewaar de grote schroef van het uiteinde van de tension armas (as onder de hoofdmotoras).
Draai de stelschroef aan het uiteinde van de tension arm los en plaats de arm met de stelschroef naar de vlakte gericht op de tension- / regelarmas.
Draai de stelschroef vast in de richting van de vlakte op de as (FIG.6)
Plaats de schroef van de tension mas opnieuw en draai deze vast in de as van de tension arm.

STAP 3: INSTALLEER DE TAKE-UPAS

STANDAARD, 1 INCH EN 10 INCH (FIG. 7): Schuif de flensplaat op het holle uiteinde van de terugspoelas. Voor maximale breedte moet het flensvlak gelijk liggen met het uiteinde van de as. Draai de schroef in de hub vast.

CHUCK (FIG. 8): Monteer de binnenflens op de Quick-Chuck met twee meegeleverde schroeven.
Schuif de as en flensconstructie op de UNI-CAT-motoras en laat ruimte voor het chassis en de motorschroeven. Draai de inbusbout vast op het platte deel van de motoras.

ACH (FIG.9): Schuif de Hub van de ACH over de motoras van de UNI-CAT. Plaats de Hub zo dat er een opening is tussen de ACH Hub en de behuizing van de Rewinder-aandrijfeenheid. Draai de inbusbout vast op het platte deel van de motoras.

Zet de UNI-CAT op zijn plaats in de buurt van de labeluitgang van de printer
Sluit de voeding aan op een geschikt stopcontact en sluit de UNI-CAT aan die nu klaar is voor gebruik

DE ACH GEBRUIKEN (FIG.6)
Draai de drie (A) vergrendelingshendels aan de achterkant van de ACH-flensplaat (B) los
Pak de voorste flensplaat (C) met één hand vast en de achterste flensplaat (B) met de andere hand.
Draai de platen in tegengestelde richting totdat de drie kernstaven (D) naast elkaar van de ACH bewegen.
Schuif een lege kartonnen kern slechts gedeeltelijk over de staven (D) en laat ongeveer 50 mm tussen de flens en de kern
Draai nu de flensplaten in tegengestelde richting om de staven tegen de binnenkant van de kartonnen kern uit te zetten. Terwijl je de flenzen vasthoudt zodat de staven tegen de binnenkant van de kern komen, draai je een van de vergrendelingshendels met de klok mee totdat deze vastzit. NIET TE VAST AANDRAAIEN.
Verplaats de andere twee (2) vergrendelingshendels naar de LOCK-positie. NIET TE VAST AANDRAAIEN.
Schuif nu de kern helemaal omhoog tegen de binnenflens. Als de kern te strak is, draai dan de vergrendelingshendels los en probeer opnieuw de kern iets verder over de staven te schuiven om minder strakheid te verkrijgen.

LABELS TERUGSPOELEN
Schakel de stroom uit
Schuif een lege labelkern over de Quick-Chuck of Vanes op de as totdat de kern tegen de binnenste flensplaat aanligt.
Draai de vergrendelingsknop op de Quick-Chuck vast (lees de bovenstaande instructies voor de ACH)

EXTERNE ETIKETTEN, AANBEVOLEN
Voer de labelbaan van de printer over de zwarte as, ga onder de tension arm door en bevestig deze met tape aan de

take-upkern. Draai de opwikkelspoel een paar slagen. FIG. 13 en FIG. 16 tonen het papierpad voor standaard terugspoelen, labels naar buiten. Dit papierpad levert de beste en meest strakke afgewerkte labelrollen.
Afhankelijk van uw printertype is het wellicht geschikter om het papier eerst onder de tension arm en dan over de zwarte as te leiden, zoals weergegeven in FIG. 11 en FIG. 14. Dit papierpad levert minder strak afgewerkte labelrollen op.
BELANGRIJKE: De UNI-CAT selecteert standaard de juiste pijl naar rechts op basis van de positie van de tension arm. Verander de richting niet.
druk op de START / STOP-knop. De UNI-CAT gaat nu automatisch naar de AUTO-START-positie. LED INDICATOR START / STOP moet actief zijn samen met 1 van de richting LED INDICATORS

LABELS INTERN
Voer de labelbaan van de printer over de zwarte as, ga onder de spanarm door en bevestig deze met tape aan de opwikkelrolkern. Draai de opwikkelspoel een paar slagen. FIG. 10 en FIG. 15 tonen de papierbaan voor het terugspoelen, etiketten intern.
Afhankelijk van uw printertype is het wellicht geschikter om het papier eerst onder de tension arm en vervolgens over de zwarte as te geleiden, zoals weergegeven in FIG. 12 en FIG.17

BELANGRIJK: Verander nu naar de tegenovergestelde richtingpijl als degene die standaard geactiveerd is en druk op de START / STOP-knop. De UNI-CAT gaat nu automatisch naar de AUTO-START-positie. LED INDICATOR START / STOP moet actief zijn samen met 1 van de richting LED INDICATORS.

LABELS AFWIKKELEN
Bedien de UNI-CAT op dezelfde manier als hierboven beschreven voor het terugspoelen.

EN LABELMATE, LA SEGURIDAD ES NUESTRA PRIORIDAD NÚMERO UNO. LA SIGUIENTE INFORMACIÓN PROPORCIONA PAUTAS DE SEGURIDAD AL UTILIZAR EQUIPOS LABELMATE.

Cualquier pieza de maquinaria puede volverse peligrosa para el personal si se maneja de manera incorrecta o si se mantiene deficientemente. Todos los empleados que operan y dan mantenimiento al equipo Labelmate deben estar familiarizados con su operación y deben estar completamente capacitados e instruidos sobre seguridad. La mayoría de los accidentes se pueden prevenir mediante la concienciación sobre la seguridad. Se ha hecho todo lo posible para incorporar la seguridad en el diseño del equipo Labelmate de acuerdo con las normas establecidas por ANSI y otras que se aplican según sea necesario. Las áreas de peligro potencial están protegidas mecánica y / o eléctricamente. Las etiquetas de seguridad y las calcomanías con instrucciones son visibles para el operador y están ubicadas cerca de cualquier peligro potencial.

ENTRENAMIENTO E INSTRUCCION

Es responsabilidad del cliente asegurarse de que todo el personal que se espera que opere o mantenga el equipo participe en las sesiones de capacitación e instrucción y se convierta en operadores capacitados. Todo el personal que opere, inspeccione, dé servicio o limpie este equipo debe estar debidamente capacitado en el funcionamiento y la seguridad de la máquina. ANTES de operar este equipo, lea las instrucciones de operación en el manual.

SEGURIDAD GENERAL

Asegúrese de que todas las fuentes de alimentación estén apagadas cuando la máquina no esté en uso. Esto incluye energía eléctrica. Lea el manual para conocer las instrucciones operativas especiales de cada equipo. El manual del producto Labelmate se incluye en el embalaje del producto y se puede encontrar en el sitio web www.labelmate.com Conocer el funcionamiento del equipo y comprender los procesos operativos. Sepa cómo apagar el equipo. Entender las etiquetas de seguridad del equipo Use el equipo de protección personal apropiado para el trabajo a realizar (Ej: protección para los ojos, guantes, zapatos de seguridad, etc.). Asegúrese de que nada de lo que lleve puesto pueda quedar atrapado en la maquinaria. Cuando trabaje en o alrededor de todo el equipo, evite usar ropa suelta, joyas, cabello largo suelto o cualquier lazo, cinturón, bufanda o artículo suelto que pueda quedar atrapado en las partes móviles. Mantenga todas las extremidades alejadas de las piezas móviles. El enredo puede causar la muerte o lesiones graves.

Para equipos nuevos, verifique el voltaje de la planta con el voltaje especificado en la máquina. Especificaciones eléctricas para su máquina están impresos en la etiqueta del número de serie de la máquina. Se requiere un receptáculo eléctrico debidamente conectado a tierra para un funcionamiento seguro independientemente de los requisitos de voltaje. Utilice el equipo solo para el propósito para el que fue diseñado. Mantenga la zona de operación libre de obstáculos que puedan hacer que una persona tropiece o caiga hacia una máquina en funcionamiento.

Mantenga los dedos, las manos o cualquier parte del cuerpo fuera de la máquina y lejos de las piezas móviles cuando la máquina esté en funcionamiento operando.

Cualquier máquina con partes móviles y / o componentes eléctricos puede ser potencialmente peligrosa sin importar cuántas características de seguridad contenga. Manténgase alerta y piense con claridad mientras opera o da servicio al equipo. Esté atento a las operaciones y al personal de su entorno. Esté atento a las luces indicadoras y / o las pantallas de la interfaz del operador que se muestran en la máquina y sepa cómo responder. No utilice maquinaria si está fatigado, angustiado emocionalmente o bajo la influencia de drogas o alcohol.

Sepa dónde se encuentra la ESTACIÓN DE SEGURIDAD DE PRIMEROS AUXILIOS. Las piezas giratorias y móviles son peligrosas. Manténgase alejado del área de operación. Nunca coloque ningún objeto extraño en el área de operación. Utilice dispositivos de elevación y transporte adecuados para equipo pesado. Algunos tipos de equipos pueden ser extremadamente pesados. Se debe utilizar un dispositivo de elevación adecuado.

El nuevo UNI-CAT es el rebobinador / desbobinador más inteligente y "UNI-VERSÁTIL" de la gama de productos Labelmate . Con varios tamaños de núcleo, anchos de etiqueta, diámetros de rollo y opciones para elegir, hay un rebobinador / desbobinador que se adapta a cualquier trabajo que pueda tener.

CONTENIDO ESPECÍFICO DEL MODELO DEL EMBALAJE
Modelo - Mandril central de bloqueo rápido " Quick -Chuck" ™, con brida interior
Modelo - Eje estándar con tres (3) paletas de metal instaladas, con brida interior
Eje modelo de 10 PULGADAS con seis (6) paletas de metal instaladas, con brida interior
Modelo –ACH: Soporte central ajustable, completamente ensamblado
Modelo - Eje de 1 PULGADA con una (1) paleta de metal instalada, con brida interior

INFORMACIÓN IMPORTANTE / INSTRUCCIONES DE SEGURIDAD
este producto es un rebobinador / desbobinador de etiquetas. Solo debe usarse para rebobinar o desenrollar etiquetas de las dimensiones y el peso recomendados en un ambiente interior seco.
desenchufe el dispositivo antes de cualquier manipulación
utilizar sobre una superficie plana y / o fijar el dispositivo mediante los orificios de la placa base
no deje el cable de alimentación en un pasillo y asegúrese de que haya suficiente luz ambiental en el área de trabajo
la rebobinadora se puede utilizar en temperaturas ambiente de + 2 ° C a 40 ° C
La conexión de la máquina a la fuente de alimentación debe respetar las legislaciones locales.

PASO 1: INSTALE LA GUÍA DEL SOPORTE
La guía de soporte (BG) se coloca en el lado derecho para las etiquetas con una ruta que va de derecha a izquierda y opuesta para las etiquetas que van de izquierda a derecha.
El BRAZO DE TENSIÓN debe montarse en el mismo lado que el BG
Afloje (pero dejando en el chasis para evitar pérdidas) los 3 tornillos superiores en el chasis y deslice el BG entre los tornillos y el chasis como se muestra en la FIG 1 y la FIG 2.
Instale el eje negro y deslice la guía del material sobre el eje (FIG.3)

PASO 2: INSTALE EL BRAZO TENSOR
El brazo de tensión se puede montar a la derecha o la izquierda, según la posición de la impresora (FIG.4 y FIG.5)
Retire y mantenga el tornillo grande del extremo del eje del brazo de tensión (eje debajo del eje del motor principal).
Afloje el tornillo de fijación en el extremo del brazo de tensión y coloque el brazo con el tornillo de fijación mirando hacia la parte plana en el eje del brazo de tensión / control.
Apriete el tornillo de fijación mirando hacia la parte plana del eje (FIG.6)
Vuelva a insertar y apriete el tornillo del eje del brazo de tensión en el eje del brazo de tensión.
PASO 3: INSTALE EL EJE DE RECOGIDA

ESTÁNDAR, DE 1 PULGADA Y 10 PULGADAS (FIG.7): Deslice la placa de la brida en el extremo hueco del eje de rebobinado. Para un ancho máximo, la cara de la brida debe estar al ras con el extremo del eje. Apriete el tornillo en el Hub.

PORTABROCAS (FIG.8): Monte la brida interior en el portabrocas rápido con los dos tornillos incluidos.
Deslice el conjunto de eje y brida en el eje del motor UNI-CAT, dejando espacio para el chasis y los tornillos del motor.
Apriete el tornillo Allen en la parte plana del eje del motor hasta que esté apretado.

ACH (FIG.9): Deslice el cubo del ACH sobre el eje del motor del UNI-CAT. Coloque el concentrador de manera que quede un espacio entre el concentrador ACH y la caja de la unidad de transmisión del rebobinador. Apriete el tornillo Allen en la parte plana del eje del motor hasta que esté apretado.
Coloque el UNI-CAT en su lugar cerca de la ranura de salida de etiquetas de la impresora
Enchufe la fuente de alimentación en una toma de corriente adecuada y conecte el UNI-CAT que ahora está listo para usar

USO DEL ACH (FIG.6)
Afloje las tres (A) palancas de bloqueo en la parte posterior de la placa de brida ACH (B)
Sujete la placa de la brida delantera (C) con una mano y la placa de la brida trasera (B) con la otra.
Gire las placas en direcciones opuestas hasta que las tres varillas del núcleo (D) se muevan hacia el centro del ACH una al lado de la otra.
Deslice un núcleo de cartón vacío solo parcialmente sobre las varillas (D), deje unos 50 mm entre la brida y el núcleo
Ahora gire las placas de la brida en direcciones opuestas para expandir las varillas contra el interior del núcleo de cartón. Mientras sostiene las bridas para que las varillas queden contra el interior del núcleo, gire una de las palancas de bloqueo en el sentido de las agujas del reloj hasta que quede fija. NO APRIETE DEMASIADO.
Mueva las otras dos (2) palancas de bloqueo a la posición LOCK. NO APRIETE DEMASIADO.
Ahora deslice el núcleo hasta el final contra la brida interior.
Si el núcleo está demasiado apretado, afloje las palancas de bloqueo y vuelva a intentar deslizar el núcleo un poco más sobre las varillas para reducir la tensión.

REBOBINADO DE ETIQUETAS
Apague la energía
Deslice un núcleo de etiqueta vacío sobre el portabrocas rápido o las paletas en el eje hasta que el núcleo esté contra la placa de brida interior. En el Quick-Chuck, apriete la perilla de bloqueo (para el ACH, lea las instrucciones anteriores)

ETIQUETAS EXTERNAS, RECOMENDADO
Alimente la banda de etiquetas de la impresora sobre el eje negro, pase por debajo del brazo de tensión y asegúrelo al núcleo del rollo de recogida con cinta. Gire el carrete de recogida un par de vueltas. La FIG.13 y la FIG.16 muestran la ruta del papel para el rebobinado estándar, etiquetas externas. Esta ruta de papel proporcionará los mejores y más ajustados rollos de etiquetas con acabado.
Dependiendo de su tipo de impresora, podría ser más adecuado guiar el papel primero debajo del brazo de tensión y luego sobre el eje negro como se muestra en la FIG.11 y FIG.14 Esta ruta del papel proporciona rollos de etiquetas con un acabado menos apretado.

IMPORTANTE: El UNI-CAT seleccionará como estándar la flecha de dirección derecha correcta en función de la posición del brazo de tensión. No cambie la dirección.
presione el botón START / STOP. El UNI-CAT ahora irá automáticamente a su posición de INICIO AUTOMÁTICO. El INDICADOR LED START / STOP debe estar activo junto con 1 de los INDICADORES LED de dirección

ETIQUETAS INTERNAS
Alimente la banda de etiquetas de la impresora sobre el eje negro, pase por debajo del brazo de tensión y asegúrelo al núcleo del rollo de recogida con cinta. Gire el carrete de recogida un par de vueltas. La FIG.10 y la FIG.15 muestran la ruta del papel para rebobinar, etiquetas internas.
Dependiendo de su tipo de impresora, podría ser más adecuado guiar el papel primero debajo del brazo de tensión y luego sobre el eje negro como se muestra en la FIG.12 y FIG.17

IMPORTANTE: Ahora cambie a la flecha de dirección opuesta a la que está activada estándar y presione el botón START / STOP. El UNI-CAT ahora irá automáticamente a su posición de AUTO-START. El INDICADOR LED DE ARRANQUE / PARO debe estar activo junto con 1 de los INDICADORES LED de dirección.

DESENROLLAR ETIQUETAS
Opere el UNI-CAT de la misma manera que se describió anteriormente para rebobinar.

IN LABELMATE, LA SICUREZZA È LA NOSTRA PRIORITÀ NUMERO UNO. LE SEGUENTI INFORMAZIONI FORNISCONO LINEE GUIDA PER LA SICUREZZA QUANDO SI UTILIZZA L'APPARECCHIATURA LABELMATE.

Qualsiasi pezzo di macchinario può diventare pericoloso per il personale se utilizzato in modo improprio o con scarsa manutenzione. Tutti i dipendenti che operano e effettuano la manutenzione delle apparecchiature Labelmate devono avere familiarità con il suo funzionamento e devono essere accuratamente formati e istruiti sulla sicurezza. La maggior parte degli incidenti è prevenibile attraverso la consapevolezza della sicurezza. È stato fatto ogni sforzo per progettare la sicurezza nella progettazione delle apparecchiature Labelmate secondo gli standard stabiliti da ANSI e altri che si applicano secondo necessità. Le aree di potenziale pericolo sono protette meccanicamente e / o elettricamente. Le etichette di sicurezza e le decalcomanie di istruzioni sono visibili all'operatore e posizionate vicino a qualsiasi potenziale pericolo.

FORMAZIONE E ISTRUZIONE

È responsabilità del cliente garantire che tutto il personale che dovrà utilizzare o manutenere l'apparecchiatura partecipi a sessioni di formazione e istruzione e diventi operatore qualificato. Tutto il personale che opera, ispeziona, effettua la manutenzione o pulisce questa apparecchiatura deve essere adeguatamente addestrato al funzionamento e alla sicurezza della macchina. PRIMA di utilizzare questa apparecchiatura, leggere le istruzioni per l'uso nel manuale.

SICUREZZA GENERALE

Assicurarsi che tutte le fonti di alimentazione siano spente quando la macchina non è in uso. Ciò include l'energia elettrica.Leggere il manuale per eventuali istruzioni operative speciali per ciascuna apparecchiatura. Il manuale del prodotto Labelmate è incluso nella confezione del prodotto e può essere trovato sul sito Web www.labelmate.com
Conoscere come funzionano le apparecchiature e comprendere i processi operativi.
Impara come spegnere l'apparecchiatura.

Comprendere le etichette di sicurezza delle apparecchiature
Indossare dispositivi di protezione individuale adeguati per il lavoro da svolgere (ES: protezione per gli occhi, guanti, scarpe di sicurezza, ecc.). Assicurati che nulla di ciò che indossi possa rimanere impigliato nei macchinari.
Quando si lavora su o intorno a tutte le apparecchiature, evitare di indossare indumenti larghi, gioielli, capelli lunghi non trattenuti o cravatte, cinture, sciarpe o articoli larghi che potrebbero rimanere impigliati nelle parti in movimento. Tenere tutte le estremità lontane dalle parti in movimento. L'aggrovigliamento può causare la morte o gravi lesioni.
Per nuove apparecchiature, controllare la tensione dell'impianto con la tensione specificata sulla macchina. Specifiche elettriche per la macchina sono stampate sull'etichetta del numero di serie della macchina. È necessaria una presa elettrica adeguatamente messa a terra per un funzionamento sicuro indipendentemente dai requisiti di tensione.
Utilizzare l'attrezzatura solo per lo scopo previsto. Mantenere la zona operativa libera da ostacoli che potrebbero far inciampare o cadere una persona verso una macchina in funzione.
Tenere le dita, le mani o qualsiasi parte del corpo fuori dalla macchina e lontano dalle parti in movimento quando la macchina è operativo.
Qualsiasi macchina con parti in movimento e / o componenti elettrici può essere potenzialmente pericolosa indipendentemente dal numero di dispositivi di sicurezza in essa contenuti. Restare vigili e pensare chiaramente durante il funzionamento o la manutenzione dell'apparecchiatura. Prestare attenzione alle operazioni e al personale nelle vicinanze. Prestare attenzione alle spie luminose e / o alle schermate dell'interfaccia operatore visualizzate sulla macchina e sapere come reagire. Non utilizzare macchinari se si è affaticati, emotivamente angosciati o sotto l'influenza di droghe o alcol. Sapere dove si trova la STAZIONE DI SICUREZZA DI PRIMO SOCCORSO.
Le parti rotanti e in movimento sono pericolose. Tenersi lontani dall'area operativa. Non mettere mai alcun oggetto estraneo nell'area operativa. Utilizzare dispositivi di sollevamento e trasporto adeguati per attrezzature pesanti. Alcuni tipi di apparecchiature possono essere estremamente pesanti. Utilizzare un dispositivo di sollevamento appropriato.

Il nuovo UNI-CAT è il riavvolgitore / svolgitore più intelligente e "UNI-VERSATILE" di tutta la gamma Labelmate!
Creato per adattarsi a differenti dimensioni di anima, larghezza etichetta, diametro dei rotoli e, avendo differenti opzioni tra cui scegliere, il nuovo UNI-CAT può adattarsi facilmente a qualsiasi lavoro.

CONTENUTO DELLA CONFEZIONE SPECIFICO IN FUNZIONE AL MODELLO
Mandrino con anima a bloccaggio rapido "Quick-Chuck" ™, con flangia interna
Albero standard con tre (3) palette metalliche installate, con flangia interna
Albero modello 10 POLLICI con sei (6) palette metalliche installate, con flangia interna
Modello –ACH: supporto nucleo regolabile, completamente assemblato
Albero modello 1 pollice con una (1) paletta metallica installata, con flangia interna

INFORMAZIONI IMPORTANTI / ISTRUZIONI DI SICUREZZA
Questo prodotto è un riavvolgitore/svolgitore di etichette. Deve essere utilizzato solo per i processi indicati, utilizzando rotoli di etichette delle dimensioni e del peso indicate, in ambienti chiusi ed asciutti.
Il dispositivo deve essere rigorosamente scollegato prima di ogni manipolazione.
Utilizzare il dispositivo su una superfice piana o fissare il dispositivo utilizzando i fori presenti sulla piastra base.
Non lasciare passare il cavo di alimentazione in un passaggio pedonale.
Le temperature di lavoro del dispositivo vanno da +2°C a 40°C.
Il collegamento del dispositivo alla rete elettrica deve rispettare le normative locali ed europee vigenti.

FASE 1: INSTALLARE LA GUIDA DELLA STAFFA
La guida della staffa è posizionata sul lato destro per le etichette con un percorso che va da destra a sinistra. (FIG 11)
La guida della staffa è posizionata sul lato sinistro per le etichette con un percorso che va da sinistra a destra. (FIG 10)
Allentare (ma lasciandole nel telaio per evitare perdite) le 3 viti superiori sul telaio e far scorrere la guida della staffa tra le viti e il telaio come mostrato in FIG 1 e FIG 2.
Installare l'albero nero e far scorrere la guida del supporto sull'albero (FIG 3)

FASE 2: INSTALLARE IL BRACCIO DI TENSIONE
Il braccio di tensione può essere montato a destra o a sinistra, a seconda della posizione della stampante (FIG.4 e FIG.5) ma sempre sullo stesso lato della guida della staffa.
Rimuovere e conservare la vite grande dall'estremità dell'albero del braccio di tensione (Braccio posto sotto l'albero motore principale)
Allentare la vite di fermo all'estremità del braccio di tensione e posizionare il braccio sull'albero di comando del braccio di tensione (FIG.6).
Stringere la vite di fermo rivolta verso la parte piatta sull'albero (FIG.6)
Reinserire e serrare la vite dell'albero del braccio di tensione per fissare definitivamente il braccio di tensione all'albero di controllo.

FASE 3: INSTALLARE ALBERO DI SUPPORTO
STANDARD, 1 POLLICE E 10 POLLICI (FIG.7): far scorrere la piastra della flangia sull'estremità cava dell'albero di riavvolgimento.
Per ottenere la massima larghezza, la faccia della flangia deve essere a filo con l'estremità dell'albero.
Infine stringere la vite nell'hub.
QUICK-CHUCK (FIG.8): Montare la flangia interna sul Quick-Chuck con le due viti fornite.
Far scorrere il gruppo albero e flangia sull'albero motore UNI-CAT lasciando spazio libero al telaio e alle viti del motore. Infine stringere la vite a brugola sulla parte piatta dell'albero motore finché non è ben stretta.
ACH (FIG.9): Far scorrere il mozzo dell'ACH sull'albero motore dell'UNI-CAT. Posizionare l'hub in modo che vi sia uno spazio tra l'hub ACH e la custodia dell'unità di azionamento del riavvolgitore. Stringere la vite a brugola sulla parte piatta dell'albero motore finché non è stretto.
Posizionare UNI-CAT vicino alla fessura di uscita delle etichette della stampante
Inserire l'alimentatore in una presa di corrente adeguata e collegare l'UNI-CAT; ora l'unità è pronta per l'uso.

UTILIZZO DELL'SUPPORTO NUCLEO REGOLABILE (ACH) (FIG.6)
Allentare le tre (A) leve di bloccaggio sul retro della piastra della flangia (B).
Afferrare la piastra della flangia anteriore (C) con una mano e la piastra della flangia posteriore (B) con l'altra.
Ruotare le piastre in direzioni opposte fino a quando le tre dita centrali (D) si spostano al centro del supporto l'una accanto all'altra.
Far scorrere un'anima di cartone vuota solo parzialmente sulle dita (D), lasciando circa 50 mm tra la flangia e l'anima.
Ora ruotare le piastre della flangia in direzioni opposte per espandere le dita (D) contro l'interno dell'anima di cartone.
Mentre si tiengono le flange in modo che le dita siano contro l'interno dell'anima, ruotare una delle leve di bloccaggio (A) in senso orario finché non è fissata. NON STRINGERE ECCESSIVAMENTE.
Spostare le altre due (2) leve di bloccaggio (A) in posizione LOCK. NON STRINGERE ECCESSIVAMENTE.
Ora fai scorrere l'anima in cartone fino in fondo contro la flangia interna. Se l'anima in cartone è troppo stretta, allentare le leve di blocco (A) e ripetere nuovamente la procedura, lasciando l'anima più distante.

RIAVVOLGIMENTO ETICHETTE
Disinserire l'alimentazione.
Far scorrere un'anima di cartone vuota sopra il supporto scelto finché l'anima non si trova contro la piastra/flangia interna.
Nella soluzione con l'utilizzo del Quick-Chuck, stringere la manopola di bloccaggio. (Per ACH leggere le istruzioni sopra).

RIAVVOLGIMENTO ETICHETTE CON PASSAGGIO CARTA ESTERNO
Alimentare il nastro di etichette dalla stampante sull'albero di plastica nera, passare sotto il braccio di tensione e fissarlo all'anima del rotolo di avvolgimento con del nastro. Ruota la bobina di riavvolgimento di un paio di giri.
Le figure FIG.13 e FIG.16 mostrano il percorso corretto della carta per il riavvolgimento standard delle etichette.
Questa tipologia di passaggio carta favorisce la realizzazione di rotoli di etichette migliori e maggiormente stretti.
A seconda del tipo di stampante (altezza dell'uscita), potrebbe essere più adatto guidare la carta prima sotto il braccio di tensione e poi sopra l'albero di plastica nera come mostrato in FIG.11 e FIG.14.

IMPORTANTE: IL BRACCIO DI TENSIONE DEVE ESSERE COMPLETAMENTE APPOGGIATO SUL PIANO DI LAVORO E NON IN TENSIONE. Il UNI-CAT selezionerà in automatico il corretto tensionamento in funzione al posizionamento del braccio. Non cambiare la direzione.
Premere il pulsante START / STOP. L'UNI-CAT andrà ora automaticamente alla sua posizione AUTO-START.

L'INDICATORE LED START / STOP deve essere attivo insieme a uno degli INDICATORI LED di direzione.
Se i tre led lampeggiano insieme, il braccio di tensione non era posizionato sul tavolo prima dell'avvio.
Riavviare il dispositivo, appoggiare il braccio di tensione sul tavolo e premere il pulsante di avvio.

RIAVVOLGIMENTO ETICHETTE CON PASSAGGIO CARTA INTERNO
Alimentare il nastro di etichette dalla stampante sull'albero di plastica nera, passare sotto il braccio di tensione e fissarlo all'anima del rotolo di avvolgimento con del nastro. Ruotare la bobina di riavvolgimento di un paio di giri.
Le figure FIG.10 e FIG.15 mostrano il percorso della carta per il riavvolgimento mediante il passaggio all'interno dell'albero in plastica nero.
A seconda del tipo di stampante, potrebbe essere più adatto guidare la carta prima sotto il braccio di tensione e poi sopra l'albero di plastica nera come mostrato in FIG.12 e FIG.17.

IMPORTANTE: IL BRACCIO DI TENSIONE DEVE ESSERE COMPLETAMENTE APPOGGIATO SUL PIANO DI LAVORO. Ora selezionare la freccia di direzione opposta a quella attivata di serie, e premere il pulsante START / STOP. L'UNI-CAT andrà ora automaticamente alla sua posizione di AUTO-START.

L'INDICATORE LED AVVIO / ARRESTO dovrebbe essere attivo insieme a uno degli INDICATORI LED di direzione.
Se i tre led lampeggiano insieme, il braccio di tensione non era posizionato sul tavolo prima dell'avvio.
Riavviare il dispositivo, appoggiare il braccio di tensione sul tavolo e premere il pulsante di avvio
SVOLGIMENTO ETICHETTE
Azionare UNI-CAT nello stesso modo sopra indicato per il riavvolgimento.

فيLABELMATE ، السلامة هي أولويتنا الأولى. توفر المعلومات التالية إرشادات للسلامة عند استخدام معدات زميل المصلصقات.

.يجب أن يكون جميع الموظفين الذين يقومون بتشغيل وصيانة معدات Labelmate على دراية بتشغيلها ويجب تدريبهم وتوجيههم بشكل شامل بشأن السلامة.
يمكن منع معظم الحوادث من خلال الوعي بالسلامة.
تم بذل كل جهد لهندسة السلامة في تصميم معدات Labelmate وفقًا للمعايير التي حددتها ANSI وغيرها من المعايير التي تنطبق عند الضرورة. مناطق الخطر المحتمل محمية ميكانيكيًا و / أو كهربائيًا. مصلصقات السلامة والمصلصقات الإرشادية مرئية للمشغل وتقع بالقرب من أي خطر محتمل.

التدريب والتوجيه

تقع على عاتق العميل مسؤولية ضمان مشاركة جميع الأفراد الذين يُتوقع منهم تشغيل المعدات أو صيانتها في جلسات التدريب والتعليم ويصبحون مشغلين مدربين. يجب تدريب جميع العاملين الذين يقومون بتشغيل هذه المعدات أو فحصها أو صيانتها أو تنظيفها بشكل صحيح على التشغيل والسلامة المناسبة. قبل تشغيل هذا الجهاز ، اقرأ تعليمات التشغيل في الدليل

السلامة العامة

تأكد من إيقاف تشغيل جميع مصادر الطاقة عندما لا يكون الجهاز قيد الاستخدام. وهذا يشمل الطاقة الكهربائية.
اقرأ الدليل لمعرفة أي تعليمات تشغيلية خاصة لكل قطعة من المعدات. يتم تضمين دليل منتج Labelmate في عبوة المنتج ويمكن العثور عليه على موقع الويب www.labelmate.com
تعرف على كيفية عمل المعدات وفهم عمليات التشغيل.
تعرف على كيفية إغلاق الجهاز.
فهم ملصقات سلامة المعدات
قم بارتداء معدات الحماية الشخصية المناسبة للمهمة المراد القيام بها (مثال: حماية العين ، والقفازات ، وأحذية الأمان ، وما إلى ذلك) تأكد من عدم وقوع أي شيء ترتديه في الماكينة.
عند العمل على جميع المعدات أو حولها ، تجنب ارتداء الملابس الفضفاضة أو المجوهرات أو الشعر الطويل غير المقيد أو أي أربطة عنق فضفاضة أو أحزمة أو أوشحة أو أشياء قد تعلق في الأجزاء المتحركة. احفظ جميع الأطراف بعيدًا عن الأجزاء المتحركة. يمكن أن يتسبب التشابك في الوفاة أو الإصابة الشديدة.
بالنسبة للمعدات الجديدة ، تحقق من جهد المصنع بالجهد المحدد في الجهاز. المواصفات الكهربائية لـ
تتم طباعة جهازك على علامة الرقم التسلسلي للجهاز. مطلوب وعاء كهربائي مؤرض بشكل صحيح
للتشغيل الآمن بغض النظر عن متطلبات الجهد.
استخدم المعدات للغرض المقصود فقط.
حافظ على منطقة التشغيل خالية من العوائق التي قد تتسبب في تعثر الشخص أو سقوطه باتجاه آلة التشغيل.
احتفظ بأصابعك أو يديك أو أي جزء من الجسم بعيدًا عن الجهاز وبعيدًا عن الأجزاء المتحركة عندما تكون الآلة التشغيل.
يمكن أن تكون أي آلة بها أجزاء متحركة و / أو مكونات كهربائية خطرة بغض النظر عن عدد ميزات الأمان التي تحتوي عليها. ابق متيقظًا وفكر بوضوح أثناء تشغيل الجهاز أو صيانته. كن على دراية بالعمليات والموظفين في محيطك. كن منتبهًا لأضواء المؤشر و / أو شاشات واجهة المشغل المعروضة على الجهاز وتعرف على كيفية الاستجابة.
ال تشغل الآلات إذا كنت مرهقًا أو مضطربًا عاطفيًا أو تحت تأثير المخدرات أو الكحول.
تعرف على مكان وجود محطة سلامة الإسعافات الأولية.
الأجزاء المتناوبة والمتحركة أمر خطير. ابتعد عن منطقة التشغيل. ال تضع أبدًا أي جسم غريب في منطقة التشغيل.
استخدام وسائل رفع ونقل مناسبة للمعدات الثقيلة. يمكن أن تكون بعض أنواع المعدات ثقيلة للغاية. يجب استخدام جهاز رفع مناسب.

إن جهاز UNI-CAT الجديد وهو أداة جديدة / فل / فل اللفة "UNI-VERSATILE" تقاطعات الملصقات الأساسية وعرض مختلف الأحجام مع Labelmate ! في مجموعة منتجات بأسعار تنافسية من بين هذه ، فإن جهاز / فل / فل اللفة يناسب الطرق والخيارات للخيارات من بين أي وظيفة قد تكون لديك.

محتوى نموذج للتغليف

النموذج - " Quick- Chuck ™ " تشاك النواة سريع الإغلاق ، مع شفة داخلية

النموذج - مع دوران ثلاثي مع شفة داخلية (3) دوارات معدنية مثبتة ، مع شفة داخلية

نموذج - 10 بوصات مع دوران مع ستة (6) دوارات معدنية مثبتة ، مع شفة داخلية

نموذج –ACH: حامل قابل للتعديل ، مجمع بالكامل

النموذج - مع دوران 1 بوصة مع تثبيت ريشة معدنية واحدة (1) ، مع شفة داخلية

هام معلومات / تعليمات السلامة

هذا المنتج هو تسمية الترجيع / فك. يتم استخدامه فقط لإعادة لف أو فك الملصقات ذات الأبعاد والوزن الموصى بها في بيئة داخلية جافة

افصل الجهاز قبل أي تلاعب

استخدمه على سطح مستو / و أو ثبت الجهاز باستخدام الفتحات الموجودة في قاعدة الجهاز

لا تترك كابل الطاقة في ممر وتأكد من وجود إضاءة محيطة كافية في منطقة العمل

يمكن استخدام جهاز إعادة اللف في درجات حرارة محيطة تتراوح من + 2 درجة مئوية إلى 40 درجة مئوية

يجب أن يحترم توصيل الجهاز بمصدر الطاقة التشريعات المحلية

STEP 1: التثبيت ودليل BRACKET

T يوضع هذا دليل القوس (BG) على الجانب الأيمن للتسميات مع مسار الانتقال من اليمين إلى اليسار والعكس للتسميات الانتقال من اليسار إلى اليمين.

و ARM TENSION هو لتركيبها على نفس جانب BG

ترخي (ولكن ترك في هيكل السيارة إلى فقدان تجنب) 3 العلبة الخانق على هيكل السيارة و حرك BG بين مسامير والهيكل كما هو مبين في الشكل 1and FIG 2.

قم بتركيب العمود الأسود وحرك موجه الوسائط فوق العمود (الشكل 3)

الخطوة 2: قم بتثبيت ذراع الشد

يمكن تركيب ذراع الشد يمين أو أسار ، حسب موضع الطابعة (الشكل 4 والشكل 5)

قم بفك المسمار الكبير من نهاية عمود ذراع الشد واحتفظ به (العمود أسفل عمود المحرك الرئيسي).

قم بفك برغي التثبيت الموجود في نهاية ذراع الشد وضع الذراع مع وضع برغي التثبيت في مواجهة المسطح على عمود ذراع الشد / التحكم.

أحكم ربط برغي التثبيت الذي يواجه المسطح على العمود (الشكل 6)

أعد إدخال برغي عمود ذراع الشد وأحكمه في عمود ذراع الشد.

الخطوة 3: قم بتثبيت عمود السحب

قياسي ، 1- بوصة و 10 بوصات (شكل 7): قم بتحريك لولبة الحافة على الطرف 10 بوصات ، ولكن يجب أن يكون وجه الفلنجة للخلف. للحصول على أقصى ضرغ ، يجب أن يكون وجه الفلنجة المجوف من عمود الترجيع. أحكم ربط البرغي في المحور. تأكد من نهاية العمود.

استخدام Quick-Chuck على الدافعة الداخلية قم بتركيب الحافة (الشكل 8): CHUCK الثنين من البراغي المرفقة.

سماح UNI-CAT للسماح قم بتحريك مجموعة العمود والفلنجة على عمود محرك UNI-CAT. أحكم ربط برغي Allen على الجزء المسطح من عمود الهيكل وبراغي المحرك. بخلاف المحرك حتى يتم إحكام ربطه.

ACH (الشكل 9): قم بتمرير محور ACH فوق عمود المحرك الخاص بـ UNI-CAT. ضع Hub بحيث توجد فجوة بين لولبة ACH وحلقة محرك الترجيع. أحكم ربط برغي Allen على الجزء المسطح من عمود المحرك حتى يتم إحكام ربطه.

ضع UNI-CAT في مكانه بالقرب من فتحة خروج الملصق في الطابعة

قم بتوصيل مصدر الطاقة بمأخذ طاقة منسب وقم بتوصيل UNI-CAT الذي أصبح جاهزًا الآن للاستخدام

استخدام ACH (الشكل 6)

قم بفك أذرع القفل الثلاثة (A) الموجودة على الجزء الخلفي من لولبة شفة ACH (B)

أمسك لولبة الحافة الأمامية (ج) بيد واحدة ولولبة الحافة الخلفية (ب) باليد الأخرى.

قم بتدوير اللولبات في اتجاهين متعاكسين حتى تتحرك القضبان الأساسية الثلاثة (D) إلى مركز ACH بجانب بعضها البعض.

حرك قلبًا فراغًا من الورق المقوى جزئيًا فقط فوق القضبان (D) واترك حوالي 50 مم بين الحافة والقلب

الآن قم بتدوير ألواح Flange في اتجاهين متعاكسين لتوسيع القضبان مقابل الجزء الداخلي من قلب الكرتون. أثناء حمل الفلنجات بحيث تكون القضبان ضد الجزء الداخلي من القلب ، قم بتدوير أحد أذرع التثبيت في اتجاه عقارب الساعة حتى يتم إصلاحه. لا تشدد أكثر من اللازم.

انقل ذراعي القفل الآخرين (2) إلى وضع LOCK. لا تشدد أكثر من اللازم.

الآن حرك القلب على طول الطريق مقابل الحافة الداخلية. إذا كان القلب محكمًا جدًا ، قم بفك أذرع القفل وحاول مرة أخرى تحريك القلب قليلًا فوق القضبان لإحداث إحكام أقل.

إعادة لف تسميات

قم بإيقاف تشغيل الطاقة

قم بتمرير قلب الملصق الفارغ فوق Quick-Chuck أو Vanes على العمود حتى يصبح القلب مقابل لولبة الحافة الداخلية. في Quick-Chuck ، شد مقبض القفل (بالنسبة لـ ACH ، يرجى قراءة التعليمات أعلاه)

LABELS EXTERNAL ، موصى به

قم بتغذية شبكة الملصق من الطابعة فوق العمود الأسود ، واذهب أسفل ذراع الشد وثبته في قلب قفة الاستلام بشريط. قم بتدوير بكرة الاستلام عدة مرات. يوضح الشكلان 13 والشكل 16 مسار الورق لإعادة اللف القياسي ، والملصقات الخارجية. سيوفر مسار الورق هذا أفضل وأشد لفات الملصقات النهائية.

اعتمادًا على نوع طابعتك ، قد يكون من الأنسب توجيه الورق أولاً أسفل ذراع الشد ثم فوق العمود الأسود كما هو موضح في الشكل 11 والشكل 14 ويوفر مسار الورق هذا لفات ملصقات نهائية أقل إحكامًا.

أنا MPORTANT: يجب أن يكون TENSION ARM بالكامل على الطاولة في هذه اللحظة ، وليس معلقًا على الملصقات . ستحدد UNI-CAT معيار سهم الاتجاه الصحيح الصحيح بناءً على الموضع من ذراع الشد. لا تغير الاتجاه.

اضغط على زر START / STOP. ستنتقل وحدة UNI-CAT تلقائيًا إلى وضع بدء التشغيل التلقائي. يجب أن يكون تشغيل / إيقاف مؤشر LED نشطًا مع واحد من مؤشرات LED للاتجاه

إذا بدأت مصابيح LED الثلاثة في الوميض بدلاً من ذلك أثناء التشغيل ، فهذا يعني أن ذراع الشد لم يكن على الطاولة بالكامل حسب الحاجة للعمل بشكل صحيح.

ملصقات داخلية

قم بتغذية شبكة الملصق من الطابعة فوق العمود الأسود ، واذهب أسفل ذراع الشد وثبته في قلب لفة الاستلام بشريط. قم بتدوير بكرة الاستلام عدة مرات. يوضح الشكلان 10 والشكل 15 مسار الورق لإعادة اللف ، والملصقات داخلية.

اعتمادًا على نوع طابعتك ، قد يكون من الأنسب توجيه الورق أولاً أسفل ذراع الشد ثم فوق العمود الأسود كما هو موضح في الشكل 12 والشكل 17

هام: يجب أن يكون ذراع التوتر على الطاولة في هذه اللحظة! الآن قم بالتغيير إلى سهم الاتجاه المعاكس باعتباره السهم الذي تم تنشيطه بشكل قياسي واضغط على زر START / STOP. ستنتقل وحدة UNI-CAT تلقائيًا إلى وضع بدء التشغيل التلقائي. يجب أن يكون تشغيل / إيقاف مؤشر LED نشطًا مع أحد مؤشرات LED للاتجاه.

إذا بدأت مصابيح LED الثلاثة في الوميض بدلاً من ذلك أثناء التشغيل ، فهذا يعني أن ذراع الشد لم يكن على الطاولة بالكامل حسب الحاجة للعمل بشكل صحيح.

فك تسميات

قم بتشغيل UNI-CAT بنفس الطريقة الموضحة أعلاه لإعادة اللف.

BULGARIAN

В ЕТИКЕТА БЕЗОПАСНОСТТА Е НАШИЯТ ПРИОРИТЕТ НОМЕР ЕДНО. СЛЕДВАЩАТА ИНФОРМАЦИЯ ПРЕДОСТАВЯ НАСОКИ ЗА БЕЗОПАСНОСТ ПРИ ИЗПОЛЗВАНЕ НА ОБОРУДВАНЕ ЗА ЕТИКЕТИ.

Всяка машина може да стане опасна за персонала при неправилна експлоатация или лоша поддръжка. Всички служители, които експлоатират и поддържат оборудването на Labelmate, трябва да са запознати с работата му и да бъдат добре обучени и инструктирани за безопасността. Повечето инциденти могат да бъдат предотвратени чрез информираност за безопасността.

Полагат се всички усилия за проектиране на безопасността при проектирането на оборудването Labelmate в съответствие със стандартите, определени от ANSI и други, които се прилагат при необходимост. Зоните с потенциална опасност са механично и / или електрически защитени. Етикетите за безопасност и табелките с инструкции са видими за оператора и се намират близо до всяка потенциална опасност.

ОБУЧЕНИЕ И ИНСТРУКЦИИ

Отговорност на клиента е да гарантира, че целият персонал, от когото се очаква да работи или поддържа оборудването, ще участва в сесии за обучение и обучение и ще стане обучен оператор. Целият персонал, който експлоатира, инспектира, обслужва или почиства това оборудване, трябва да бъде подходящо обучен за работа и безопасност на машината. ПРЕДИ да работите с това оборудване, прочетете инструкциите за експлоатация в ръководството.

ОБЩА БЕЗОПАСНОСТ

Уверете се, че всички източници на захранване са изключени, когато машината не се използва. Това включва електрическа мощност. Прочетете ръководството за специални инструкции за експлоатация на всяко оборудване. Ръководството за продукта Labelmate е включено в опаковката на продукта и може да бъде намерено на уебсайта www.labelmate.com Знаете как функционира оборудването и разбирате операционните процеси. Знаете как да изключите оборудването.

Разберете етикетите за безопасност на оборудването Носете подходящите лични предпазни средства за работата, която ще се изпълнява (ПРИМЕР: предпазни очила, ръкавици, предпазни обувки и др.). Уверете се, че нищо, което носите, не може да попадне в машината. Когато работите върху или около цялото оборудване, избягвайте да носите широки дрехи, бижута, неограничена дълга коса или каквито и да било свободни вратовръзки, колани, шалове или предмети, които могат да бъдат уловени в движещи се части. Дръжте всички крайници далеч от движещи се части. Заплитането може да причини смърт или тежки наранявания. За ново оборудване проверете напрежението на инсталацията с напрежението, посочено на машината. Електрически спецификации за вашата машина се отпечатва върху етикета със серийния номер на машината. Изисква се правилно заземен електрически съд за безопасна работа, независимо от изискванията за напрежение.

Използвайте оборудването само по предназначение. Пазете работната зона без препятствия, които могат да накарат човек да се препъне или да падне към работеща машина. Пазете пръстите, ръцете или която и да е част от тялото извън машината и далеч от движещи се части, когато машината еработещ.

Всяка машина с движещи се части и / или електрически компоненти може да бъде потенциално опасна, независимо колко функции за безопасност съдържа. Бъдете нащрек и мислете ясно, докато работите или обслужвате оборудването. Бъдете наясно с операциите и персонала във вашето обкръжение. Бъдете внимателни към светлинните индикатори и / или екраните на операторския интерфейс, показани на машината, и знайте как да реагирате.

Не работете с машини, ако сте уморени, емоционално разстроени или под въздействието на наркотици или алкохол. Знайте къде се намира СТАНЦИЯТА ЗА ПЪРВА ПОМОЩ. Въртящите се и движещи се части са опасни. Пазете се от работната зона. Никога не поставяйте чужди предмети в зоната на работа. Използвайте подходящи повдигащи и транспортни устройства за тежко оборудване. Някои видове оборудване могат да бъдат изключително тежки. Трябва да се използва подходящо повдигащо устройство.

Новият UNI-CAT е най-умният и най-"UNI-VERSATILE" пренавивач / размотавач в продуктовата гама на Labelmate ! С различни размери на сърцевината, ширини на етикетите, диаметри на ролките и опции, от които можете да избирате, има навивач / размотач, който отговаря на всяка работа, която имате.

СЪДЪРЖАНИЕ НА ОПАКОВКАТА, СПЕЦИФИЧНО ЗА МОДЕЛА

Модел - " Quick -Chuck" ™ Бързо заключващ се патронник с вътрешен фланец

Модел - стандартен вал с монтирани три (3) метални лопатки, с вътрешен фланец

Model-10-INCHES Шахта с монтирани шест (6) метални лопатки, с вътрешен фланец

Модел –ACH: Регулируем държач на сърцевина, напълно сглобен

Модел - 1-INCH вал с инсталирана една (1) метална лопатка, с вътрешен фланец

ВАЖНА ИНФОРМАЦИЯ / УКАЗАНИЯ ЗА БЕЗОПАСНОСТ

този продукт е навивател / размотател на етикети. Използва се само за навиване или развиване на етикети с препоръчаните размери и тегло в закрита, суха среда

изключете устройството от контакта преди каквато и да е манипулация

използвайте върху равна повърхност и / или фиксирайте устройството, като използвате отворите в основната плоча

не оставяйте захранващия кабел в прохода и осигурете достатъчно околна светлина в работната зона

навиващото устройство може да се използва при околна температура от + 2 ° C до 40 ° C

свързването на машината към източника на захранване трябва да спазва местното законодателство

СТЪПКА 1: ИНСТАЛИРАЙТЕ РЪКОВОДСТВОТО ЗА СКОНЕ

Т той Bracket Guide (BG) се поставя от дясната страна на етикети с път водещ от дясно на ляво и противоположна на етикети като се започне от ляво на дясно.

В РЪКАТА НАПРЕЖЕНИЕ е да се монтира на една и съща страна, както на БГ

Разхлабете (но оставете в шасито, за да избегнете загуба) 3-те горни винта на шасито и плъзнете BG между винтовете и шасито, както е показано на ФИГ. 1 и ФИГ. 2.

Инсталирайте черния вал и плъзнете водача на носителя върху вала (ФИГ.3)

СТЪПКА 2: ИНСТАЛИРАНЕ НА НАТЯГАЩИЯ РЪЧ

Натягащото рамо може да се монтира надясно или наляво, в зависимост от позицията на принтера (ФИГ.4 и ФИГ.5)

Отстранете и задръжте големия винт от края на вала на опъващото рамо (вал под главния вал на двигателя).

Разхлабете фиксиращия винт в края на опъващото рамо и поставете рамото с регулиращия винт към плоския вал на опъващото / управляващото рамо.

Затегнете регулиращия винт, обърнат към плоската част на вала (ФИГ.6)

Поставете отново и затегнете винта на вала на опъващото рамо в вала на опъващото рамо.

СТЪПКА 3: ИНСТАЛИРАЙТЕ ПОГЛЪЩАЩАТА ШАХТА

СТАНДАРТЕН, 1- INCH и 10-инчов (фиг.7): Плъзнете фланец Plate върху кухия края на Rewind вал. За максимална ширина повърхността на фланеца трябва да е изравнена с края на вала. Затегнете винта в главината.

КРАН (ФИГ. 8): Монтирайте вътрешния фланец върху Quick-Chuck с два предоставени винта.

Плъзнете вала и фланцовия възел върху UNI-CAT моторния вал, което позволява освобождаване на шасито и винтовете на двигателя. Затегнете шестостенния винт върху плоската част на моторния вал, докато се затегне.

ACH (ФИГ.9): Плъзнете главината на ACH над вала на двигателя на UNI-CAT. Поставете главината, така че да има празнина между концентратора ACH и корпуса на задвижващото устройство. Затегнете шестостенния винт върху плоската част на моторния вал, докато затегне.

Поставете UNI-CAT на място близо до изходния слот за етикети на принтера

Включете захранването в подходящ контакт и свържете UNI-CAT, който вече е готов за употреба

ИЗПОЛЗВАНЕ НА ACH (ФИГ.6)

Разхлабете трите (A) заключващи лоста на гърба на фланечната плоча ACH (B)

Хванете предната фланцова плоча (C) с едната ръка, а задната фланцова плоча (B) с другата.

Завъртете плочите в противоположни посоки, докато трите пръта на сърцевината (D) се преместят в центъра на ACH един до друг.

Плъзнете празна картонена сърцевина само по средата над прътите (D), оставете около 50 мм между фланеца и сърцевината

Сега завъртете плочите на фланеца в противоположни посоки, за да разширите прътите срещу вътрешността на картонената сърцевина. Докато държите фланците, така че прътите да са срещу вътрешността на сърцевината, завъртете един от заключващите лостове по посока на часовниковата стрелка, докато се фиксира. НЕ НАДЪРЖВАЙТЕ.

Преместете другите две (2) заключващи лостове в положение LOCK. НЕ НАДЪРЖВАЙТЕ.

Сега плъзнете сърцевината докрай към вътрешния

фланец. Ако сърцевината е прекалено стегната, разхлабете заключващите лостове и опитайте отново да плъзнете сърцевината малко по-над прътите, за да се получи по-малко плътност.

ПРЕНАВИВАНЕ НА ЕТИКЕТИ
Изключете захранването
Плъзнете празна сърцевина на етикета върху Quick-Chuck или лопатките на вала, докато сърцевината е срещу вътрешната фланцова плоча. На Quick-Chuck затегнете копчето за заключване (за ACH прочетете инструкциите по-горе)

ЕТИКЕТИ ВЪНШНИ, ПРЕПОРЪЧИТЕЛНО
Поставете лентата за етикети от принтера върху черния вал, отидете под рамото за опъване и го закрепете към сърцевината на захващащата ролка с лента. Завъртете макарата за захващане с няколко завъртания. ФИГ.13 и ФИГ.16 показват пътя на хартията за стандартно пренавиване, етикети външни. Този път на хартията ще осигури най-добрите и най-плътни завършени ролки с етикети.
В зависимост от типа на вашия принтер може да е по-подходящо да насочвате хартията първо под рамото за опъване, а след това над черния вал, както е показано на ФИГ.11 и ФИГ.14 Този път на хартията осигурява по-малко стегнати завършени ролки с етикети.

Аз АЖНИ: НАПРЕЖЕНИЕ ARM трябва да бъдат напълно на масата в този момент, НЕ виси на етикетите . UNI-CAT ще избере стандартно правилната стрелка за дясна посока въз основа на позицията от рамото за напрежение. Не променяйте посоката.
натиснете бутона СТАРТ / СТОП. UNI-CAT вече ще премине автоматично в своята позиция AUTO-START. LED ИНДИКАТОР СТАРТ / СТОП трябва да е активен заедно с 1 от посочените LED ИНДИКАТОРИ
Ако 3-те светодиода започнат да мигат алтернативно по време на включване, това означава, че рамото за напрежение не е било напълно на масата, както е необходимо за правилното функциониране.

ЕТИКЕТИ ВЪТРЕШНИ
Поставете лентата за етикети от принтера върху черния вал, отидете под рамото за опъване и го закрепете към сърцевината на захващащата ролка с лента. Завъртете макарата за захващане с няколко завъртания. ФИГ.10 и ФИГ.15 показват пътя на хартията за пренавиване, вътрешните етикети.
В зависимост от типа на вашия принтер може да е по-подходящо да насочвате хартията първо под рамото за опъване, а след това над черния вал, както е показано на ФИГ.12 и ФИГ.17

ВАЖНО: НАПЪНАТА РЪКА В този момент ТРЯБВА ДА Е НА МАСАТА ! Сега преминете към стрелката в обратна посока като тази, която се активира стандартно и натиснете бутона СТАРТ / СТОП. UNI-CAT вече ще премине автоматично в своята позиция AUTO-START. LED ИНДИКАТОР СТАРТ / СТОП трябва да е активен заедно с 1 от посочените LED ИНДИКАТОРИ.
Ако 3-те светодиода започнат да мигат алтернативно по време на включване, това означава, че рамото за напрежение не е било напълно на масата, както е необходимо за правилното функциониране.

ОТВИВАНЕ НА ЕТИКЕТИ
Работете с UNI-CAT по същия начин, както е описано по-горе за пренавиване.

SIGURNOST JE KOD NAS NA PRVOM MJESTU. SLJEDEĆE INFORMACIJE PRUŽAJU SMJERNICE ZA SIGURNAN RAD S OPREMOM ZA RUKOVANJE ETIKETAMA.

Bilo koji uređaj može postati opasan za operatera, ako se njime ne rukuje pravilno ili ga se loše održava.
Svi zaposlenici koji koriste i održavaju Labelmate opremu trebaju biti upoznati s načinom njenog rada i biti obučeni za rad na siguran način. Većina nesreća može se spriječiti kroz svjesnost o sigurnosti.
Prilikom dizajna Labelmate opreme uloženi su svi napori u sigurnu izvedbu prema standardima utvrđenim od strane ANSI-a i drugih organizacija, a koji se primjenjuju prema potrebi. Područja potencijalne opasnosti su mehanički i/ili električki zaštićena. Sigurnosne naljepnice i naljepnice s uputama vidljive su operateru i nalaze se u blizini bilo koje potencijalne opasnosti.

OBUKA I UPUTE

Odgovornost je kupca osigurati da svo osoblje od kojeg se očekuje da upravlja ili održava opremu sudjeluje u obukama i podukama te tako postane osposobljeno za rukovanje. Svo osoblje koje rukuje, pregledava, servisira ili čisti opremu mora biti pravilno obučeno za rad na siguran način. PRIJE rada s opremom pročitajte upute za uporabu u priručniku.

OPĆA SIGURNOST

Obavezno isključite sve izvore napajanja kad se uređaj ne koristi. To uključuje električnu energiju.
Pročitajte posebne upute za uporabu pojedinog dijela opreme u priručniku. Priručnik za proizvode Labelmate nalazi se u transportnoj ambalaži i može se naći na web stranici www.labelmate.com. Potrebno je znati kako oprema funkcionira i razumjeti operativne procese.

Potrebno je znati kako isključiti opremu. Potrebno je razumijevanje značenja sigurnosnih naljepnica na opremi.
Nosite odgovarajuću osobnu zaštitnu opremu prema poslu koji se izvodi (npr. zaštita za oči, rukavice, zaštitna obuća itd.). Pazite da se ništa što imate na sebi ne može biti zahvaćeno pokretnim dijelovima opreme.
Kada radite na ili oko opreme izbjegavajte nošenje široke odjeće ili nakita. Povežite dugu kosu i izbjegavajte korištenje kravata, remena, šalova ili predmeta koji se mogu uhvatiti u pokretnim dijelovima. Držite sve ekstremitete podalje od pokretnih dijelova. Zaplitanje može prouzročiti smrt ili teške ozljede.

Za novu opremu provjerite je li napon postrojenja identičan naponu navedenom na uređaju. Električne specifikacije za uređaj su otisnute na oznaci sa serijskim brojem. Za siguran rad bez obzira na napon napajanja potrebna je pravilno uzemljena električna utičnica. Opremu koristite samo za ono za što je namijenjena. Osigurajte radnu zonu bez preprека koje bi mogle dovesti do toga da se osoba spotakne ili padne na stroj koji radi. Držite prste, ruke ili bilo koji dio tijela izvan stroja i podalje od pokretnih dijelova kada je stroj operativan. Bilo koji stroj s pokretnim dijelovima i/ili električnim komponentama može biti potencijalno opasan bez obzira na to koliko sigurnosnih mehanizama sadrži. Budite oprezni i jasno razmišljajte dok rukujete ili servisirate opremu. Budite svjesni aktivnosti i osoblja u vašoj okolini. Pazite na svjetlosne dojave uređaja i/ili na poruke na zaslonima korisničkih sučelja te znajte kako na njih reagirati.
Ne radite sa strojevima ako ste umorni, emocionalno uznemireni ili ste pod utjecajem droga ili alkohola.
Znajte gdje se nalazi najbliži ormarić s materijalom za PRVU POMOĆ. Rotirajući i pokretni dijelovi su opasni. Držite se podalje od operativnog područja. Nikada ne stavljajte strane predmete u područje rada.
Za podizanje i transport teške opreme koristite odgovarajuće uređaje. Neki komadi opreme mogu biti izuzetno teški. U tom slučaju reba koristiti odgovarajući uređaj za podizanje ili transport.

Novi UNI-CAT je „najpametniji“ i „najsvestraniji“ namatač / odmatač u asortimanu proizvoda Labelmate! Sa širokim izborom raznih dimenzija kartonskih jezgri, širina naljepnica, promjera rola i opcijama koje možete odabrati, ovaj odmatač/namatač će izvršiti svaki posao koji imate.

SADRŽAJ PAKIRANJA PREMA POJEDINOM MODELU
Model - “Quick-Chuck” ™ Quick-Lock jezgra, s unutarnjim graničnikom
Model - Standardna osovina s tri (3) metalne lopatice , s unutarnjim graničnikom
Model - 10-INCHES s osovinom sa šest (6) metalnih lopatica, s unutarnjim graničnikom
Model - ACH: prema želji podesivi promjeri jezgri, u potpunosti tvornički sastavljen
Model - 1-INCH s osovinom s jednom (1) metalnom lopaticom, s unutarnjim graničnikom

VAŽNE INFORMACIJE / SIGURNOSNE UPUTE
ovaj proizvod služi za namotavanje / odmotavanje naljepnica. Koristi se samo za namotavanje ili odmotavanje naljepnica preporučenih dimenzija i težine u zatvorenom i suhom okruženju.
prije rukovanja iskopčajte uređaj iz napajanja
koristite na ravnoj površini i/ili učvrstite uređaj pomoću rupa u podložnoj ploči
ne ostavljajte strujni kabel na prolazu i osigurajte dovoljnu okolnu svjetlost u radnom području
uređaj se smije koristiti na sobnoj temperaturi od + 2 ° C do 40 ° C
strujni priključak mora biti izveden u skladu s lokalnim propisima

KORAK 1: UGRADNJA VODILICE MEDIJA
Vodilica medija (BG) se postavlja s desne strane uređaja za putanju naljepnica s desna na lijevo ili na suprotnu stranu ukoliko putanja naljepnica ide s lijeva na desno.
Poluga za kontrolu napetosti mora se nalaziti na istoj strani gdje je i vodilica medija.
Otpustite tri vijka (ali ih ostavite djelomično zavrnute u kućištu kako ih ne bi izgubili) i nataknite profil vodilice medija BG između vijaka i kućišta, kao što je prikazano na slici 1 i slici 2. Dotegnite vijke.
Prigradite crnu osovinu i gurnite graničnik medija preko osovine (slika 3)

KORAK 2: UGRADITE POLUGU ZA KONTROLU NAPETOSTI
Poluga za kontrolu napetosti se može montirati na lijevu ili desnu stranu uređaja, ovisno o položaju pisača (slika 4 i slika 5)
Uklonite i pohranite veliki vijak s kraja osovine poluge (osovina ispod glavne osovine motora).
Otpustite vijak za fiksiranje poluge i postavite polugu na način da vijak za fiksiranje gleda prema ravnom dijelu osovine poluge za kontrolu napetosti.
Pritegnite vijak za fiksiranje koji je okrenut prema ravnini na osovini (slika 6)
Ponovno umetnite i zategnite veliki vijak na kraj osovine poluge kako bi osigurali polugu od ispadanja.

KORAK 3: UGRADITE OSOVINU NAMATAČA
STANDARD, 1-inčni i 10-inčni modeli (slika 7): Navucite graničnik na šuplji dio osovine. Za najveću širinu, lice graničnika treba se poravnati s krajem osovine. Zategnite vijak na graničniku.
CHUCK modeli (slika 8): Montirajte unutarnji graničnik na Quick-Chuck pomoću dva priložena vijka.
Sklop graničnika i osovine navucite na osovinu UNI-CAT motora pazeći da ne dodiruju kućište uređaja i vijke motora. Čvrsto zategnite Allen (imbus) vijak na ravni dio osovine motora.
ACH modeli (slika 9): Navucite ACH sklop na osovinu UNI-CAT motora. Osigurajte da ACH sklop ne dodiruje kućište uređaja. Čvrsto zategnite Allen (imbus) vijak na ravni dio osovine UNI-CAT motora.
Postavite UNI-CAT uređaj u blizini izlaznog dijela pisača
Uključite napajanje u odgovarajuću utičnicu. UNI-CAT je sada spreman za upotrebu

PODEŠAVANJE ŠIRINE JEZGRE PRI KORIŠTENJU ACH MODULA (SLIKA 6)
Otpustite tri (A) ručice za zaključavanje na stražnjoj strani ACH graničnika/diska (B)
Jednom rukom uhvatite prednji disk(C), a drugom stražnji disk (B).
Zakrećite diskove u suprotnim smjerovima dok se sve tri šipke (D) ne spoje u sredini.
Praznu kartonsku jezgru navucite djelomično na tri ošipke (D), ostavljajući oko 50 mm razmaka između kartonske jezgre i vanjskog diska graničnika.
Zakrećite diskove kako bi se šipke raširile i došle do unutarnjeg dijela kartonske jezgre. Pridržavajući oba diska zakrenite jednu ručicu za zaključavanje u položaj zaključavanja. NEMOJTE KORISTITI PRETJERANU SILU.
Zakrenite preostale dvije ručice u položaj zaključavanja. NEMOJTE KORISTITI PRETJERANU SILU.
Sada gurnite jezgru prema prema unutarnjem graničniku. Ako jezgra teško ide prema disku graničnika, otpustite ručice za zaključavanje i pokušajte ponovo podesiti čvrstoću na način da jezgru prije zaključavanja pomaknete malo bliže unutarnjem disku.

NAMATANJE NALJEPNICA
Isključite napajanje
Postavite praznu jezgru za naljepnice preko Quick-Chuck modula ili na lopatice na osovini sve dok jezgra nije naslonjena na unutarnji disk graničnika. Na Quick-Chuck sklopu zategnite gumb za zaključavanje (za ACH, molimo pročitajte upute u ranijem poglavlju)

ETIKETE MOTANE IZVANA, PREPORUČLJIV NAČIN NAMATANJA
Medij iz pisača prebacite preko crne osovine, ispod poluge za kontrolu napetosti i zalijepite ga na kartonsku jezgru.

Rukom namotajte nekoliko okretaja. Slike 13 i 16 prikazuju putanju etiketa za standardno namatanje etiketa pri kojemu su etikete motane izvana. Ovakav način namatanja dati će najbolje i najčvršće namotane role.
Ovisno o vrsti vašeg pisača, moguće je medij prvo provesti ispod poluge za kontrolu napetosti, a tek onda preko crne osovine. Ovakav način, prikazan na slikama 11 i 14 daje slabiju napetost namotane role.

VAŽNO: NAKON POSTAVLJANJA MEDIJA, POLUGA ZA KONTROLU NAPETOSTI MORA BITI POTPUNO OPUŠTENA I SLOBODNO LEŽATI NA STOLU. POLUGA NE SMIJE VISITI NA NALJEPNICAMA. UNI-CAT će sam odabrati ispravan smjer namatanja temeljemo na položaju poluge za kontrolu napetosti. Ne mijenjajte smjer namatanja.
pritisnite tipku START / STOP. UNI-CAT će se sada automatski prebaciti u položaj AUTO-START. LED indikator START / STOP mora biti aktivan zajedno s LED indikatorom smjera namatanja.
Ukoliko poluga za kontrolu napetosti nije opuštena i ne leži slobodno na stolu, prilikom uključivanja će naizmjenično treptati tri LE-diode.

ETIKETE MOTANE IZNUTRA
Medij iz pisača prebacite preko crne osovine, ispod poluge za kontrolu napetosti i zalijepite ga na kartonsku jezgru. Rukom napotajte nekoliko okretaja. Slike 10 i 15 prikazuju putanju etiketa kada želite etikete motane iznutra.
Ovisno o vrsti vašeg pisača, moguće je medij prvo provesti ispod poluge za kontrolu napetosti, a tek onda preko crne osovine. Ovakav način, prikazan na slikama 12 i 17.

VAŽNO: NAKON POSTAVLJANJA MEDIJA, POLUGA ZA KONTROLU NAPETOSTI MORA BITI POTPUNO OPUŠTENA I SLOBODNO LEŽATI NA STOLU. POLUGA NE SMIJE VISITI NA NALJEPNICAMA. Sada pritisnite strelicu suprotnog smjera od one koja je aktivirana i pritisnite tipku START / STOP. UNI-CAT će se sada automatski prebaciti u položaj AUTO-START. LED indikator START / STOP mora bitiaktivan zajedno s LED indikatorom smjera namatanja.
Ukoliko poluga za kontrolu napetosti nije opuštena i ne leži slobodno na stolu, prilikom uključivanja će naizmjenično treptati tri LE-diode.

ODMATANJE NALJEPNICA
Koristite UNI-CAT na isti način kao što je opisano u poglavlju rada za namatanje naljepnica.

U LABELMATE JE BEZPEČNOST NAŠÍ PRIORITOU ČÍSLO JEDNA. NÁSLEDUJÍCÍ INFORMACE POSKYTUJÍ POKYNY PRO BEZPEČNOST PŘI POUŽÍVÁNÍ ZAŘÍZENÍ LABELMATE.

Při nesprávném provozu nebo špatné údržbě se může každý stroj stát nebezpečným pro personál. Všichni zaměstnanci obsluhující a udržující zařízení Labelmate by měli být obeznámeni s jeho provozem a měli by být důkladně proškoleni a poučeni o bezpečnosti. Většině nehod lze předcházet prostřednictvím povědomí o bezpečnosti. Bylo vyvinuto veškeré úsilí k zavedení bezpečnosti do návrhu zařízení Labelmate podle norem stanovených ANSI a dalšími, které se podle potřeby používají. Místa s potenciálním nebezpečím jsou chráněna mechanicky a / nebo elektricky. Bezpečnostní štítky a štítky s pokyny jsou viditelné pro obsluhu a jsou umístěny v blízkosti potenciálního nebezpečí.

ŠKOLENÍ A POKYNY

Je odpovědností zákazníka zajistit, aby se veškerý personál, od kterého se očekává, že bude zařízení obsluhovat nebo udržovat, zúčastnil školení a instruktáží a stal se proškoleným operátorem. Veškerý personál obsluhující, kontrolující, provádějící údržbu nebo čištění tohoto zařízení musí být řádně vyškolen v provozu a bezpečnosti stroje. PŘED uvedením tohoto zařízení do provozu si přečtěte provozní pokyny v příručce.

OBECNÁ BEZPEČNOST

Pokud stroj nepoužíváte, ujistěte se, že jsou vypnuty všechny zdroje napájení. To zahrnuje elektrickou energii. Přečtěte si v příručce veškeré speciální provozní pokyny pro každé zařízení. Příručka k produktu Labelmate je součástí balení produktu a je k dispozici na webových stránkách www.labelmate.com Zjistěte, jak zařízení funguje, a pochopte provozní procesy. Zjistěte, jak vypnout zařízení. Pochopte bezpečnostní štítky zařízení

Při provádění práce noste vhodné osobní ochranné prostředky (EX: ochrana očí, rukavice, bezpečnostní obuv atd.). Zajistěte, aby se na stroji nemohlo zachytit nic, co máte na sobě. Při práci na veškerém vybavení nebo v jeho okolí se vyvarujte volného oděvu, šperků, nevázaných dlouhých vlasů nebo volných kravat, opasků, šátků nebo předmětů, které by se mohly zachytit v pohyblivých částech. Udržujte všechny končetiny v dostatečné vzdálenosti od pohyblivých částí. Zapletení může způsobit smrt nebo vážné zranění. U nového zařízení zkontrolujte napětí zařízení s napětím uvedeným na stroji. Elektrické specifikace pro vaše zařízení je vytištěno na štítku se sériovým číslem zařízení. Je vyžadována řádně uzemněná elektrická zásuvka pro bezpečný provoz bez ohledu na požadavky na napětí.

Zařízení používejte pouze k určenému účelu. Udržujte provozní zónu bez překážek, které by mohly způsobit zakopnutí nebo spadnutí osoby k obsluhujícímu stroji. Pokud je stroj v provozu, udržujte prsty, ruce nebo jakoukoli část těla mimo stroj a v bezpečné vzdálenosti od pohyblivých částí provozní.

Jakýkoli stroj s pohyblivými částmi a / nebo elektrickými součástmi může být potenciálně nebezpečný bez ohledu na to, kolik bezpečnostních prvků obsahuje. Při provozu nebo údržbě zařízení buďte ostražití a myslete jasně. Buďte si vědomi provozu a personálu ve vašem okolí. Dávejte pozor na kontrolky a / nebo obrazovky rozhraní obsluhy zobrazené na stroji a vězte, jak reagovat. Neobsluhujte stroje, pokud jste unavení, emocionálně vyčerpaní nebo pod vlivem drog nebo alkoholu. Zjistěte, kde se nachází BEZPEČNOSTNÍ STANICE PRVNÍ POMOCI.

Rotující a pohyblivé části jsou nebezpečné. Udržujte mimo pracovní oblast. Do prostoru obsluhy nikdy nevkládejte žádné cizí předměty. U těžkých zařízení používejte vhodná zvedací a přepravní zařízení. Některé typy zařízení mohou být extrémně těžké. Mělo by být použito vhodné zvedací zařízení.

Nový UNI-CAT je nejchytřejší a nejvíce „UNI-VERSATILE“ převíječ / odvíječ z řady produktů Labelmate ! Díky různým velikostem jádra, šířkám štítků, průměrům rolí a možnostem výběru existuje převíječ / odvíječ, který se hodí pro jakoukoli práci, kterou můžete mít.

SPECIFICKÝ MODEL OBSAH BALENÍ
Model - Rychloupínací sklíčidlo „ Quick -Chuck“ ™ s vnitřní přírubou
Model - standardní hřídel s nainstalovanými třemi (3) kovovými lopatkami, s vnitřní přírubou
Model-10-INCHES Hřídel s šesti (6) kovovými lopatkami, s vnitřní přírubou
Model –ACH: Nastavitelný držák jádra, zcela smontovaný
Model - 1-INCH hřídel s nainstalovanou jednou (1) kovovou lopatkou, s vnitřní přírubou

DŮLEŽITÉ INFORMACE / BEZPEČNOSTNÍ POKYNY
tento produkt je navíječ / odvíječ štítků. Používá se pouze k převíjení nebo odvíjení štítků doporučených rozměrů a hmotnosti ve vnitřním suchém prostředí
před manipulací odpojte zařízení
použití na rovném povrchu a / nebo upevnění zařízení pomocí otvorů v základní desce
Nenechávejte napájecí kabel v průchodu a zajistěte dostatečné okolní osvětlení v pracovní oblasti
převíječ lze použít při okolních teplotách od + 2 ° C do 40 ° C
připojení stroje ke zdroji energie musí respektovat místní legislativu

KROK 1: INSTALUJTE PŘÍRUČKU BRACKET
T on Konzola Guide (BG) je umístěna na pravé straně pro štítky s cestou jít zprava doleva a naproti na etikety jdou zleva doprava.
Napínací rameno je třeba namontovat na stejné straně jako BG
Povolte (ale ponechte v šasi, abyste předešli ztrátě) 3 horní šrouby na šasi a zasuňte BG mezi šrouby a šasi, jak je znázorněno na obr. 1 a obr. 2.
Namontujte černý hřídel a posuňte vodítko média přes hřídel (obr. 3).

KROK 2: NAINSTALUJTE NAPÍNACÍ MECHANISMUS
Napínací rameno může být namontováno vpravo nebo vlevo, v závislosti na poloze tiskárny (obr. 4 a obr. 5)
Odstraňte a udržujte velký šroub z konce hřídele napínacího ramene (hřídel pod hlavním hřídelem motoru).
Povolte stavěcí šroub na konci napínacího ramene a umístěte rameno tak, aby stavěcí šroub směřoval k ploše na hřídele napínacího / ovládacího ramene.
Utáhněte stavěcí šroub směrem k ploše na hřídeli (OBR. 6)
Znovu nasaďte a utáhněte šroub hřídele napínacího ramene do hřídele napínacího ramene.

KROK 3: NAMONTUJTE NASÁVACÍ HŘÍDEL
STANDARDNÍ, 1- palcový a 10-palcový (obr. 7): Nasuňte přírubovou desku na dutý konec hřídele převíjení. Pro maximální šířku by měla být čelní plocha příruby zarovnána s koncem hřídele. Utáhněte šroub v náboji.
CHUCK (OBR. 8): Namontujte vnitřní přírubu na Quick-Chuck pomocí dvou dodaných šroubů.
Na hřídel motoru UNI-CAT nasaďte sestavu hřídele a příruby, aby byl zajištěn volný prostor pro šrouby podvozku a motoru. Utáhněte imbusový šroub na rovnou část hřídele motoru, dokud není pevně utažen.
ACH (obr.9): Posuňte náboj ACH přes hřídel motoru UNI-CAT. Umístěte náboj tak, aby byla mezera mezi nábojem ACH a skříní jednotky převíjení. Utáhněte imbusový šroub na rovnou část hřídele motoru, dokud není pevně utažen.
Umístěte UNI-CAT na místo poblíž výstupního otvoru pro tiskárnu
Připojte napájecí zdroj do vhodné elektrické zásuvky a připojte UNI-CAT, který je nyní připraven k použití
POUŽITÍ ACH (OBR.6)
Uvolněte tři zajišťovací páčky (A) na zadní straně přírubové desky ACH (B)
Jednou rukou uchopte přední přírubovou desku (C) a druhou přírubovou desku (B) druhou rukou.
Otáčejte destičkami v opačných směrech, dokud se tři jádrové tyče (D) nepohybují do středu ACH vedle sebe.
Prázdné jádro z kartonu posuňte pouze částečně přes tyče (D), ponechte mezi přírubou a jádrem asi 50 mm
Nyní otočte přírubové desky v opačných směrech, aby se tyče rozšířily proti vnitřnímu jádru kartonu. Zatímco držíte příruby tak, aby pruty byly proti vnitřní straně jádra, otáčejte jednou ze zajišťovacích pák ve směru hodinových ručiček, dokud nebude zajištěna. NEUTAHUJTE PŘÍLIŠ SILNĚ.
Přesuňte zbývající dvě (2) blokovací páky do polohy LOCK.

NEUTAHUJTE PŘÍLIŠ SILNĚ.
Nyní posuňte jádro až na vnitřní přírubu. Pokud je jádro příliš těsné, uvolněte blokovací páky a zkuste znovu posunout jádro o něco dále přes tyče, abyste dosáhli menší těsnosti.

PŘEVÍJENÍ ŠTÍTKŮ
Vypněte napájení
Zasuňte prázdné jádro štítků přes Quick Chuck nebo Vanes na hřídeli, dokud jádro není proti vnitřní přírubové desce. Na Quick-Chucku utáhněte pojistný knoflík (pro ACH si prosím přečtěte výše uvedené pokyny

OZNAČENÍ VNĚJŠÍ, DOPORUČENO
Vložte pás štítků z tiskárny přes černý hřídel, jděte pod napínací rameno a připevněte jej k jádru navíjecí role páskou. Otočte navíjecí cívku o několik otáček. 13 a obr. 16 ukazují dráhu papíru pro standardní převíjení, vnější etikety. Tato dráha papíru poskytne nejlepší a nejpevnější hotové role štítků.
V závislosti na typu tiskárny může být vhodnější vést papír nejprve pod napínacím ramenem a poté přes černý hřídel, jak je znázorněno na obr. 11 a obr. 14. Tato dráha papíru poskytuje méně těsné hotové role se štítky.

I DŮLEŽITÉ: TENSION ARM MUSÍ být v tuto chvíli PLNĚ NA TABULCE , NE visí na štítcích . UNI-CAT vybere standardně správnou, pravou směrovou šipku na základě polohy z napínacího ramene. Neměňte směr.
stiskněte tlačítko START / STOP. UNI-CAT se nyní automaticky přepne do polohy AUTO-START. LED INDIKÁTOR LED START / STOP by měl být aktivní společně s 1 směrovými LED INDIKÁTORY
Pokud 3 LED diody začnou během zapnutí střídavě blikat, znamená to, že napínací rameno nebylo úplně na stole, jak je potřeba pro správnou funkci.

LABELS INTERNAL
Vložte pás štítků z tiskárny přes černý hřídel, jděte pod napínací rameno a připevněte jej k jádru navíjecí role páskou. Otočte navíjecí cívku o několik otáček. Na obr. 10 a na obr. 15 je znázorněna dráha papíru pro převíjení, vnitřní štítky.
V závislosti na typu vaší tiskárny může být vhodnější vést papír nejprve pod napínacím ramenem a poté přes černý hřídel, jak je znázorněno na obr. 12 a obr. 17.

DŮLEŽITÉ: TENSION ARM MUSÍ být v tuto chvíli na TABULCE ! Nyní přepněte na šipku opačného směru jako ta, která je standardně aktivována, a stiskněte tlačítko START / STOP. UNI-CAT se nyní automaticky přepne do polohy AUTO-START. LED INDIKÁTOR LED START / STOP by měl být aktivní společně s 1 směrovými LED INDIKÁTORY.
Pokud 3 LED diody začnou během zapnutí střídavě blikat, znamená to, že napínací rameno nebylo úplně na stole, jak je potřeba pro správnou funkci.

ODVÍJENÍ ŠTÍTKŮ
Pro převíjení použijte UNI-CAT stejným způsobem, jak je popsáno výše.

HOS LABELMATE ER SIKKERHED VORES HØJESTE PRIORITET. FØLGENDE INFORMATION GIVER RETNINGSLINJER FOR SIKKERHED VED BRUG AF LABELMATE-UDSTYR.

Ethvert stykke maskine kan blive farligt for personale, når det anvendes forkert eller dårligt vedligeholdt.
Alle medarbejdere, der betjener og vedligeholder Labelmate-udstyr, skal være fortrolige med dets drift og bør være grundigt uddannet og instrueret i sikkerhed.
De fleste ulykker kan forebygges gennem sikkerhedsbevidsthed.
Der er gjort en stor indsats for at konstruere sikkerhed i designet af Labelmate-udstyr i henhold til standarder, der er angivet af ANSI og andre, der gælder efter behov. Områder med potentiel fare er mekanisk og / eller elektrisk beskyttet. Sikkerhedsmærkater og instruktionsmærkater er synlige for operatøren og ligger i nærheden af enhver potentiel fare.

UDDANNELSE OG INSTRUKTIONER

Det er kundens ansvar at sikre, at alt personale, der forventes at betjene eller vedligeholde udstyret deltager i trænings- og instruktionssessioner og bliver uddannede operatører. Alt personale, der betjener, inspicerer, servicerer eller rengør dette udstyr, skal være uddannet korrekt i drift og maskinsikkerhed. FØR du bruger dette udstyr, skal du læse betjeningsvejledningen i manualen.

GENEREL SIKKERHED

Sørg for, at alle strømkilder er slukket, når maskinen ikke er i brug. Dette inkluderer elektrisk strøm.
Læs vejledningen for at få specielle driftsinstruktioner for hvert udstyr. Labelmate-produktmanualen er inkluderet i produktemballagen og kan findes på webstedet www.labelmate.com Vide, hvordan udstyret fungerer, og forstå driftsprocesserne. Vide, hvordan du lukker udstyret. Forstå udstyrets sikkerhedsmærkater
Bær passende personlige værnemidler til det arbejde, der skal udføres (EX: øjenbeskyttelse, handsker, sikkerhedssko osv.). Sørg for, at intet, du har på, kan blive fanget i maskinen.

Undgå at bære løst tøj, smykker, uhæmmet langt hår eller løse bånd, bælter, tørklæder eller genstande, der kan sidde fast i bevægelige dele, når du arbejder på eller omkring alt udstyr. Hold alle ekstremiteter væk fra bevægelige dele. Forvikling kan forårsage død eller alvorlig personskade.
For nyt udstyr skal du kontrollere anlægsspændingen med den spænding, der er angivet på maskinen. Elektriske specifikationer til din maskine er trykt på maskinens serienummer. En korrekt jordet elektrisk stikkontakt er påkrævet til sikker drift uanset spændingskrav. Brug kun udstyret til det tilsigtede formål. Hold driftszonen fri for forhindringer, der kan få en person til at snuble eller falde mod en betjeningsmaskine.

Hold fingre, hænder eller andre dele af kroppen ud af maskinen og væk fra bevægelige dele, når maskinen er i drift. Enhver maskine med bevægelige dele og / eller elektriske komponenter kan være potentielt farlig, uanset hvor mange sikkerhedsfunktioner den indeholder. Vær opmærksom og tænk klart, mens du betjener eller servicerer udstyret. Vær opmærksom på operationer og personale i dine omgivelser. Vær opmærksom på indikatorlamper og / eller brugergrænsefladesskærme, der vises på maskinen, og ved, hvordan du skal reagere. Brug ikke maskiner, hvis du er træt, følelsesmæssig nød eller under indflydelse af stoffer eller alkohol. Ved, hvor FØRSTEHJÆLPSSIKKERHEDSSTATIONEN er placeret. Roterende og bevægelige dele er farlige. Hold fri for driftsområdet. Sæt aldrig fremmedlegemer i driftsområdet. Brug korrekt løfte- og transportudstyr til tungt udstyr. Nogle typer udstyr kan være ekstremt tunge. Der skal anvendes et passende løfteudstyr.

Den nye UNI-CAT er den smarteste og mest "UNI-VERSATILE" spole / spole i Labelmate-produktprogrammet ! Med forskellige kernestørrelser, etiketbredder, rullediametre og muligheder at vælge imellem, er der en spole / spole, der passer til ethvert job, du måtte have.

MODELSPECIFIKT INDHOLD AF EMBALLAGEN
Model - " Quick -Chuck" ™ Quick-Locking Core Chuck med indvendig flange
Model - Standard skaft med tre (3) metalskovle installeret med indvendig flange
Model-10-INCHES Skaft med seks (6) metalskovle monteret, med indvendig flange
Model –ACH: Justerbar kerneholder, fuldt samlet
Model - 1-INCH skaft med en (1) metalfane installeret, med indvendig flange

VIGTIGE OPLYSNINGER / SIKKERHEDSINSTRUKTIONER
dette produkt er en etiketwinder / afspoler. Det skal kun bruges til at spole eller afpakke etiketter med de anbefalede dimensioner og vægt i et indendørs, tørt miljø
Tag stikket ud af enheden, inden der manipuleres
brug på en plan overflade og / eller fastgør enheden ved hjælp af hullerne i bundpladen
Lad ikke strømkablet være i en passage og sørg for tilstrækkeligt omgivelseslys i arbejdsområdet
spolen kan bruges i omgivelsestemperaturer fra + 2 ° C til 40 ° C
tilslutning af maskinen til strømkilden skal respektere lokale lovgivninger

TRIN 1: INSTALLER BRACKET GUIDE
T Bracket Guide (BG) er placeret på højre side for etiketter med en sti, der går fra højre til venstre og modsat for etiketter, der går fra venstre til højre.
Den STRAMNING ARM er skal monteres på den samme side som BG
Løsn (men forlad i chassiset for at undgå tab) de 3 øverste skruer på chassiset, og skub BG ind mellem skruerne og chassiset som vist i fig. 1 og fig. 2.
Installer den sorte skaft, og skub mediestyret over skaftet (fig. 3)

TRIN 2: INSTALLER SPÆNDINGSARMEN
Spændearmen kan monteres højre eller venstre afhængigt af printerpositionen (fig. 4 og fig. 5)
Fjern og hold den store skrue fra enden af spændearmakslen (skaft under hovedmotorakslen).
Løsn sætskruen ved enden af spændearmen, og placer armen med sætskruen vendt mod fladet på spændings- / kontrolarmen.
Spænd sætskruen, der vender mod fladen på akslen (fig. 6)
Indsæt og spænd spændearmskaftets skrue i spændearmakslen igen.

TRIN 3: INSTALLER STARTAKSLEN
STANDARD, 1- TOM OG 10-TOM (fig. 7): Skub flangepladen på den hule ende af spoleakslen. For maksimal bredde skal flangefladen være i flugt med enden af skaftet. Spænd skruen i navet.
CHUCK (fig. 8): Monter den indre flange på Quick-Chuck med to medfølgende skruer.
Skub aksel og flangeenhed hen på UNI-CAT motoraksel, hvilket giver plads til chassiset og motorskruerne. Spænd unbrakoskruen på den flade del af motorakslen, indtil den er tæt.
ACH (fig.9): Skub ACH-navet over UNI-CAT's motoraksel. Placer huben, så der er et mellemrum mellem ACH hub og omspændingsdrevsenhedskabinettet. Spænd unbrakoskruen på den flade del af motorakslen, indtil den er tæt.
Sæt UNI-CAT på plads i nærheden af printerens etiketudgangsstik
Sæt strømforsyningen i en passende stikkontakt, og tilslut UNI-CAT, som nu er klar til brug

ANVENDELSE AF ACH (FIG. 6)
Løsn de tre (A) låsestag på bagsiden af ACH-flangepladen (B)
Tag fat i den forreste flangeplade (C) med den ene hånd og den bageste flangeplade (B) med den anden.
Drej pladerne i modsatte retninger, indtil de tre kernestænger (D) bevæger sig til midten af ACH ved siden af hinanden.
Skub en tom papkerne kun delvis over stængerne (D), og lad ca. 50 mm ligge mellem flangen og kernen
Drej nu flangepladerne i modsatte retninger for at udvide stængerne mod indersiden af papkernen. Mens du holder flangerne, så stængerne er mod indersiden af kernen, skal du dreje en af låsehåndtagene med uret, indtil den er fastgjort. TRÆN IKKE TIL.
Flyt de to andre (2) låsehåndtag til LOCK-position. TRÆN IKKE TIL.
Skub nu kernen helt op mod den indvendige flange. Hvis kernen er for stram, løsnes låsestifterne og forsøg igen at glide kernen lidt længere over stængerne for at give mindre tæthed.

SPOLE ETIKETTER TILBAGE
Sluk for strømmen
Skub en tom etiketkjerne over Quick-Chuck eller vinger på skaftet, indtil kernen er mod den indre flangeplade. Spænd låseknappen på Quick-Chuck (for ACH skal du læse instruktionerne ovenfor)

MÆRKER EKSTERN, ANBEFALES
Før etiketbanen fra printeren over den sorte skaft, gå under spændearmen og fastgør den til optagningsrullekernen med tape. Drej optagningsrullen et par omgange. Fig. 13 og fig. 16 viser papirstien til standard opspoling, udvendigt etiketter. Denne papirsti giver de bedste og mest stramme færdige etiketruller.
Afhængigt af din printertype kan det være mere passende at føre papiret først under strammearmen og derefter over den sorte skaft, som vist i fig. 11 og fig. 14. Denne papirsti giver mindre tætte færdige etiketruller.

JEG MPORTANT: SPENNINGSARM SKAL VÆRE FULLT PÅ BORDEN i dette øjeblik og IKKE hænge på etiketterne . UNI-CAT vælger standard den rigtige pil i højre retning baseret på positionen fra spændearmen. Skift ikke retningen.
tryk på START / STOP-knappen. UNI-CAT går nu automatisk til sin AUTO-START-position. LED INDIKATOR START / STOP skal være aktiv sammen med 1 i retning LED indikatorer
Hvis de 3 lysdioder begynder at blinke alternativt under tændingen, betyder det, at spændearmen ikke var helt på bordet efter behov for korrekt funktion.

ETIKETTER INTERNE
Før etiketbanen fra printeren over den sorte skaft, gå under spændearmen og fastgør den til optagningsrullekernen med tape. Drej optagningsrullen et par omgange. Fig. 10 og fig. 15 viser papirstien til genopvikling, interne etiketter.
Afhængig af din printertype er det måske mere passende at føre papiret først under spændearmen og derefter over den sorte skaft, som vist i fig. 12 og fig. 17

VIGTIGT: SPENNINGSARM SKAL VÆRE PÅ BORDET I dette øjeblik! Skift nu til den modsatte retning som pilen, der er aktiveret standard, og tryk på START / STOP-knappen. UNI-CAT går nu automatisk til sin AUTO-START-position. LED INDIKATOR START / STOP skal være aktiv sammen med 1 i retning LED indikatorer.
Hvis de 3 lysdioder begynder at blinke alternativt under tændingen, betyder det, at spændearmen ikke var helt på bordet efter behov for korrekt funktion.

LÅS ETIKETTER OP
Brug UNI-CAT på samme måde som beskrevet ovenfor til spole tilbage.

LABELMATES ON OHUTUS MEIE PRIORITEET NUMBER ÜKS. JÄRGNEV TEAVE ANNAB JUHISEID OHUTUSE KOHTA LABELMATE SEADMETE KASUTAMISEL.

Mis tahes masin võib ebaõige kasutamise või halva hoolduse korral personalile ohtlikuks muutuda.
Kõik töötajad, kes käitavad ja hooldavad Labelmate seadmeid, peaksid olema kursis nende tööga ning olema põhjalikult koolitatud ja ohutusalased juhised. Enamik õnnetusi on ohutusteadlikkuse abil välditavad.
Labelmate'i seadmete kujundamisel on tehtud kõik endast olenev, et ANSI ja teiste vajadusel kehtivate standardite kohaselt oleks ohutu. Potentsiaalse ohuga piirkonnad on mehaaniliselt ja / või elektriliselt kaitstud. Ohutussildid ja juhendid on operaatorile nähtavad ning asuvad võimalike ohtude lähedal.

KOOLITUS JA JUHEND

Kliendi kohustus on tagada, et kõik töötajad, kes eeldatavasti seadmeid käsitsevad või hooldavad, osaleksid koolitustel ja juhendamistel ning saaksid koolitatud operaatoriteks. Kogu seda seadet käitav, kontrolliv, hooldav või puhastav personal peab olema nõuetekohaselt koolitatud töö ja masina ohutuse osas. ENNE selle seadme kasutamist lugege kasutusjuhendis olevaid kasutusjuhendeid.

ÜLDINE OHUTUS

Veenduge, et kõik toiteallikad on välja lülitatud, kui masinat ei kasutata. See hõlmab elektrienergiat.
Iga seadme jaoks leiate kasutusjuhendist spetsiaalsed kasutusjuhendid. Labelmate toote kasutusjuhend on toote pakendis ja selle leiate veebisaidilt www.labelmate.com Teadke, kuidas seade töötab, ja mõistke tööprotsesse.
Tea, kuidas seadmed välja lülitada. Mõistke seadme ohutussilte
Kandke täidetava töö jaoks sobivaid isikukaitsevahendeid (NÄITA: silmakaitse, kindad, turvajalatsid jne). Veenduge, et miski, mida te kannate, ei saaks masinasse jääda.

Kõigi seadmete peal või nende ümber töötades vältige lahtiste rõivaste, ehete, pikkade juusteta juuste või liikuvate osade külge kinni jäävate sidemete, vööde, sallide või esemete kandmist. Hoidke kõiki jäsemeid liikuvate osade eest. Segadus võib põhjustada surma või raskeid vigastusi. Uute seadmete puhul kontrollige tehase pinget masinal määratud pingega. Elektrilised spetsifikatsioonid

teie masin on trükitud seadme seerianumbri sildile. Vaja on korralikult maandatud elektrit
ohutuks kasutamiseks sõltumata pingenõuetest. Kasutage seadet ainult ettenähtud otstarbel.
Hoidke töötsoon vaba takistustest, mis võivad põhjustada inimese komistamise või kukkumise töötava masina poole.
Hoidke sõrmi, käsi või mõnda kehaosa masinast eemal ja liikuvate osade eest, kui masin on tegutsevad. Iga liikuvate osade ja / või elektriliste komponentidega masin võib olla potentsiaalselt ohtlik, hoolimata sellest, kui palju turvaelemente see sisaldab.
Seadmete käitamise või hooldamise ajal olge tähelepanelik ja mõelge selgelt. Ole teadlik oma ümbrusko na operatsioonidest ja personalist. Olge tähelepanelik masinas kuvatavate märgutulede ja / või kasutajaliidese ekraanide suhtes ning osake reageerida.Ärge kasutage masinaid, kui olete väsinud, emotsionaalselt kannatanud või narkootikumide või alkoholi mõju all.
Tea, kus asub ESMAABI OHUTUSJAAM. Pöörlevad ja liikuvad osad on ohtlikud. Hoidke tegevuspiirkonnast eemal. Ärge kunagi pange tööpiirkonda võõrkehi. Kasutage raskete seadmete korralikke tõste- ja transpordivahendeid. Mõni tüüpi varustus võib olla väga raske. Kasutada tuleks sobivat tõsteseadet.

Uus UNI-CAT on targem ja kõige "UNI-VERSATILE" ümberkerimis- / lahtirullimisseade Labelmate tootevalikus ! Erinevate südamiku suuruste, siltide laiuse, rulli läbimõõdu ja valikuvõimaluste hulgast on olemas kerimis- / kerimisseade, mis sobib mis tahes tööga.

PAKENDI SISU KONKREETNE SISU
Mudel - " Quick -Chuck" ™ kiirlukustatav südamikpadrun, sisemise äärisega
Mudel - standardvõll, millele on paigaldatud kolm (3) metallist tiivikut, sisemise äärisega
Mudel-10-INCHES Võll, millel on paigaldatud kuus (6) metallist tiivikut, sisemise äärisega
Mudel –ACH: Reguleeritav südamikuhoidik, täielikult kokku pandud
Mudel - 1-INCH- võll, millele on paigaldatud üks (1) metallist vaas, sisemise äärisega

TÄHTIS TEAVE / OHUTUSJUHISED
see toode on ümberkerimis- / lahtirullimisseade. Seda kasutatakse ainult soovitatud mõõtmete ja raskusega siltide kerimiseks või kerimiseks siseruumides, kuivas keskkonnas
eemaldage seade enne mis tahes manipuleerimist pistikupesast
kasutage tasasel pinnal ja / või kinnitage seade alusplaadi aukude abil
ärge jätke toitekaablit vahekäiku ja tagage tööpiirkonnas piisavalt ümbritsevat valgust
ümberkerijat saab kasutada ümbritseva õhu temperatuuril + 2 ° C kuni 40 ° C
masina ühendamisel toiteallikaga tuleb järgida kohalikke seadusi

1. SAMM: INSTALLIGE KÄEVÕRU JUHEND
T ta sulg Guide (BG) pannakse paremal küljel olevat sildid tee läheb paremalt vasakule ja vastupidi siltide läheb vasakult paremale.
Pingeid ARM on olla paigaldatud samal pool BG
Vabastage (kuid jättes šassiile kaotamise vältimiseks) 3 ülemise kruvi šassii ja nihutada BG vahele kruvid ja šassii nagu näidatud joonisel 1and FIG 2.
Paigaldage must võll ja libistage kandja juhik üle võlli (joonis 3)

2. SAMM: PAIGALDUGE PINGUTUSVARRAS
Pingutusõlme saab paigaldada paremale või vasakule, sõltuvalt printeri asendist (joonised 4 ja 5).
Eemaldage suur kruvi pingutusvarda võlli otsast (võlli peamise mootorivõlli all) ja hoidke seda.
Vabastage pingutusvarda otsas olev kruvi ja asetage õlavarre kruvi kruvi- / juhtvõlli tasapinna poole.
Pingutage komplekti kruvi võlli tasapinna poole (joonis 6)
Pange pingutusvarda võll uuesti kinni ja keerake kinni.

3. SAMM: PAIGALDAGE VÕLL
STANDARDNE, 1- tolline ja 10-tolline (joonis 7): libistage äärikplaat tagasikerimise võlli õõnesotsale. Maksimaalse laiuse saavutamiseks peaks ääriku külg olema võlli otsaga ühtlane. Pingutage rummu kruvi.
CHUCK (joonis 8): Paigaldage sisemine äärik kahe komplekti kuuluva kruviga Quick-Chucki külge.
Libistage võlli ja ääriku komplekt UNI-CAT mootorivõlli külge, võimaldades vaba ruumi šassii ja mootorikruvide jaoks. Pingutage kuuskantkruvi mootori võlli tasasele osale, kuni see on tihedalt kinni.
ACH (joonis 9): libistage ACH rumm üle UNI-CATi mootori võlli. Asetage rumm nii, et ACH jaoturi ja Rewingeri ajamiüksuse korpuse vahel oleks tühimik. Pingutage kuuskantkruvi mootori võlli tasasele osale, kuni see on tihedalt kinni.
Seadke UNI-CAT printeri etiketi väljundpesa lähedusse
Ühendage toiteallikas sobivasse pistikupessa ja ühendage UNI-CAT, mis on nüüd kasutamiseks valmis

ACH KASUTAMINE (JOONIS 6)
Vabastage kolm (A) lukustushooba ACH äärikuplaadi (B) tagaküljel
Haarake ühe käega eesmisest äärikplaadist (C) ja teisega tagumisest äärikplaadist (B).
Pöörake plaate vastassuunas, kuni kolm südamikku (D) liiguvad ACH keskele üksteise kõrval.
Libistage tühi papisüdamik vaid osaliselt üle varraste (D), jätke ääriku ja südamiku vahele umbes 50 mm
Nüüd keerake äärikplaate vastassuunas, et vardad laieneksid papisüdamiku sisekülje vastu. Kui hoiate äärikuid nii, et vardad on vastu südamiku sisemust, pöörake ühte lukustushooba päripäeva, kuni see on fikseerunud. ÄRGE pingutage üle.
Viige ülejäänud kaks (2) lukustushooba asendisse LOCK. ÄRGE pingutage üle.
Libistage südamik lõpuni üles, vastu siseäärikut. Kui südamik on liiga tihe, siis keerake lukustuskangid lahti ja proovige südamikku pisut veel üle varraste libistada, et saavutada vähem tihedust.

SILTIDE TAGASIKERIMINE
Lülitage toide välja
Libistage tühi sildisüdamik üle võlli Quick-Chucki või labade, kuni südamik on vastu sisemist äärikuplaati. Pingutage Quick-Chucki peal lukustusnuppu (ACH jaoks lugege ülaltoodud juhiseid)

VÄLISMÄRGISED, SOOVITATAV
Sööda etiketiprinter printerist üle musta võlli, minge pingutusvarre alla ja kinnitage see lindiga vastuvõturulli südamiku külge. Pöörake vastuvõturulli paar pööret. Joonised 13 ja 16 näitavad paberitee tavaliseks tagasikerimiseks, sildid välised. See paberitee tagab parimad ja kõige tihedamad valmisrullid.
Sõltuvalt teie printeri tüübist võib olla sobivam suunata paber esmalt pingutusvarre alla ja seejärel üle musta võlli, nagu on näidatud joonistel 11 ja FIG.14. See paberitee tagab vähem tihedad valmis siltide rullid.
Ma TÄHTIS: PINGE ARM peab olema täielikult lauale selles

hetkel ei riputamise sildid . UNI-CAT valib standardse õige, parempoolse suuna noole, tuginedes positsioonile pingutusvarrast. Ärge muutke suunda.
Vajutage nuppu START / STOP. UNI-CAT liigub nüüd automaatselt oma asendisse AUTO-START. LED-INDIKAATORI START / STOP peaks olema aktiivne koos ühe suuna LED-INDIKAATORIGA

Kui 3 LED-i hakkavad sisselülitamise ajal vilkuma, tähendab see, et pingutusvars ei olnud korralikult laua peal, nagu oleks vaja selle õiget toimimist.

SILDID
Sööda etiketiprinter printerist üle musta võlli, minge pingutusvarre alla ja kinnitage see lindiga vastuvõturulli südamiku külge. Pöörake vastuvõturulli paar pööret. Joonised 10 ja 15 näitavad paberi kerimise teed, sildid sisemised.
Sõltuvalt teie printeri tüübist võib olla sobivam suunata paber esmalt pingutusvarre alla ja seejärel üle musta võlli, nagu on näidatud joonistel 12 ja 17.

TÄHTIS: PINGUTUSVÕRG PEAB sel hetkel TABELIL olema !
Nüüd muutke tavaliseks aktiveerituks vastupidise noole suunas ja vajutage nuppu START / STOP. UNI-CAT liigub nüüd automaatselt oma asendisse AUTO-START. LED-INDIKAATORI START / STOP peaks olema aktiivne koos ühe suuna LED-INDIKAATORIGA.
Kui 3 LED-i hakkavad sisselülitamise ajal vilkuma, tähendab see, et pingutusvars ei olnud korralikult laua peal, nagu oleks vaja selle õiget toimimist.

SILTIDE LAHTI KERIMINE
Kasutage UNI-CAT-i samal viisil, nagu ülalpool kerimisel kirjeldatud.

LABELMATESSA TURVALLISUUS ON ENSISIJAINEN TAVOITTEEMME. SEURAAVAT TIEDOT TARJOAVAT TURVALLISUUTTA KOSKEVIA OHJEITA KÄYTETTÄESSÄ TARRALAITTEITA.

Mikä tahansa koneesta voi tulla vaarallinen henkilöstölle, jos sitä käytetään väärin tai huolletaan huonosti. Kaikkien Labelmate-laitteita käyttävien ja ylläpitävien työntekijöiden tulee olla perehtyneitä niiden toimintaan, heidät on koulutettava ja opastettava turvallisuuteen. Suurin osa onnettomuuksista voidaan estää turvallisuustietoisuuden avulla. Labelmate-laitteiden suunnittelussa on pyritty kaikin tavoin suunnittelemaan turvallisuus ANSI: n ja muiden tarvittaessa soveltamien standardien mukaisesti. Mahdolliset vaara-alueet on suojattu mekaanisesti ja / tai sähköisesti. Turvallisuustarrat ja ohjetarrat ovat käyttäjän nähtävissä ja lähellä mahdollisia vaaroja.

KOULUTUS JA OHJEET

Asiakkaan vastuulla on varmistaa, että kaikki henkilöstö, jonka odotetaan käyttävän tai ylläpitävän laitetta, osallistuu koulutuksiin ja kouluttajiksi. Kaikkien tätä laitetta käyttävien, tarkastavien, huoltavien tai puhdistavien henkilöstön on oltava asianmukaisesti koulutettu käytön ja koneturvallisuuden suhteen. Lue käyttöoppaasta ENNEN tämän laitteen käyttöä.

YLEINEN TURVALLISUUS

Varmista, että kaikki virtalähteet on kytketty pois päältä, kun konetta ei käytetä. Tämä sisältää sähkövirran. Lue kunkin laitteen erityiset käyttöohjeet käyttöoppaasta. Labelmate-tuotekäsikirja sisältyy tuotteen pakkaukseen ja löytyy verkkosivustolta www.labelmate.com Tiedä laitteen toiminta ja ymmärrä käyttöprosessit. Osaa sammuttaa laitteet. Ymmärrä laitteen turvatarrat Käytä suoritettavaan työhön soveltuvia henkilökohtaisia suojavarusteita (esim. Silmiensuojaimet, käsineet, turvakengät jne.). Varmista, että mikään käyttämästäsi ei pääse kiinni koneeseen.

Kun työskentelet kaikkien laitteiden parissa tai niiden ympärillä, vältä löysiä vaatteita, koruja, pitkiä hiuksia tai irrallisia siteitä, vöitä, huiveja tai esineitä, jotka voivat tarttua liikkuviin osiin. Pidä kaikki raajat kaukana liikkuvista osista. Takertuminen voi aiheuttaa kuoleman tai vakavan loukkaantumisen. Tarkista uusien laitteiden jännite koneessa määritetyllä jännitteellä. Sähkön tekniset tiedot koneesi on painettu laitteen sarjanumerotunnisteeseen. Tarvitaan oikein maadoitettu sähköliitäntä turvalliseen käyttöön jännitevaatimuksista riippumatta.

Käytä laitetta vain sen käyttötarkoitukseen. Pidä käyttöalue vapaa esteistä, jotka voivat aiheuttaa henkilön kompastumisen tai putoamisen kohti käyttävää konetta. Pidä sormet, kädet tai mikä tahansa ruumiinosa poissa koneesta ja kaukana liikkuvista osista, kun kone on toiminnassa. Mikä tahansa kone, jossa on liikkuvia osia ja / tai sähkökomponentteja, voi olla vaarallinen riippumatta siitä, kuinka monta turvaominaisuutta se sisältää. Pysy valppaana ja ajattele selkeästi laitetta käyttäessäsi tai huollettaessa. Ole tietoinen ympäristösi toiminnasta ja henkilökunnasta. Ole tarkkaavainen koneessa näkyviin merkkivaloihin ja / tai käyttöliittymänäyttöihin ja osaa vastata. Älä käytä koneita, jos olet väsynyt, henkisesti ahdistunut tai huumeiden tai alkoholin vaikutuksen alaisena. Tiedä missä ENSIAPUTURVALLISUUSASEMA sijaitsee. Pyörivät ja liikkuvat osat ovat vaarallisia. Pidä poissa toiminta-alueelta. Älä koskaan laita mitään vieraita esineitä toiminta-alueelle. Käytä asianmukaisia raskaiden laitteiden nosto- ja kuljetuslaitteita. Jotkin laitetyypit voivat olla erittäin raskaita. Käytä asianmukaista nostolaitetta.

Uusi UNI-CAT on älykäin ja “UNI-VERSATILE” -kelaus / kelaus Labelmate- tuotevalikoimasta! Eri sydänkoot, etikettileveydet, telan halkaisijat ja valittavissa olevat vaihtoehdot tarjoavat kelaus- / kelauslaitteen, joka sopii mihin tahansa työhösi.

PAKKAUKSEN MALLIKOHTAINEN SISÄLTÖ
Malli - “ Quick -Chuck” ™ Quick-Locking Core Chuck, sisälaipalla
Malli - Vakioakseli, jossa on kolme (3) metallista siipiä, sisälaipalla
Malli-10-INCHES Akseli, johon on asennettu kuusi (6) metallista siipiä, sisälaipalla
Malli –ACH: Säädettävä ydinpidike, kokonaan koottu
Malli - 1-tuumainen akseli, johon on asennettu yksi (1) metallilaatta, sisälaipalla

TÄRKEITÄ TIETOA / TURVALLISUUSOHJEITA
tämä tuote on tarran kelaus / kelaus. Sitä on tarkoitus käyttää vain suositeltujen mittojen ja painon tarrojen kelaamiseen tai kelaamiseen sisätiloissa, kuivassa ympäristössä
Irrota laite pistorasiasta ennen minkäänlaista käsittelyä
käytä tasaiselle pinnalle ja / tai kiinnitä laite pohjalevyn reikien avulla
Älä jätä virtajohtoa käytävälle ja varmista, että työskentelyalueella on riittävä ympäristön valaistus
uudelleenkelauslaitetta voidaan käyttää ympäristön lämpötiloissa + 2 ° C - 40 ° C
Koneen kytkemisen virtalähteeseen on noudatettava paikallisia lakeja

VAIHE 1: ASENNA RANNEKKEEN OPAS
T hän Kannatin Guide (BG) on sijoitettu oikealle puolelle etikettejä polun menee oikealta vasemmalle ja vastakkaiseen etikettirainoista menee vasemmalta oikealle.
Kiristysvarren on tarkoitus asentaa samalle puolelle kuin BG
Löysää (mutta jättämällä runkoon kadonneiden välttämiseksi) 3 rungon ylempää ruuvia ja liu’uta BG ruuvien ja rungon väliin kuvassa 1 ja kuvassa 2 esitetyllä tavalla.
Asenna musta akseli ja liu’uta mediaohjain akselin yli (KUVA 3)

VAIHE 2: ASENNA KIRISTYSVARSI
Kiristysvarsi voidaan asentaa oikealle tai vasemmalle tulostimen asennosta riippuen (KUVA 4 ja KUVA 5)
Irrota ja pidä iso ruuvi kiristysvarsiakselin päässä (akseli päämoottorin akselin alapuolella).
Löysää kiinnitysruuvia kiristysvarren päässä ja aseta varsi sarjan ruuvia kohti tasaista kiinnitys- / ohjausvarsiakselia.
Kiristä settiruuvi akselin litteää päin (Kuva 6)
Asenna ja kiristä kiristysvarren ruuvi takaisin kiristysvarren akseliin.

VAIHE 3: ASENNA VETOAKSELI
NORMAALI 1- INCH 10 tuuman (Kuvio 7): Vedä kiinnityslaippa kiinni onttoon päähän Rewind Shaft. Suurimman leveyden saavuttamiseksi laippapinnan tulee olla yhdensuuntainen akselin kanssa. Kiristä navan ruuvi.
CHUCK (KUVA 8): Asenna sisälaippa Quick-Chuckiin kahdella mukana toimitetulla ruuvilla.
Liu’uta akseli ja laippayksikkö UNI-CAT-moottorin akselille, jotta pääset vapaasti runkoon ja moottorin ruuveihin. Kiristä kuusiokoloruuvi moottorin akselin litteään osaan, kunnes se on tiukassa.
ACH (KUVA 9): Liu’uta ACH: n napa UNI-CAT: n moottorin akselin päälle. Aseta napa niin, että ACH-navan ja Rewinder-käyttöyksikön kotelon välillä on rako. Kiristä kuusiokoloruuvi moottorin akselin litteään osaan, kunnes se on tiukassa.
Aseta UNI-CAT paikoilleen tulostimen etikettilokeroon
Kytke virtalähde sopivaan pistorasiaan ja kytke UNI-CAT, joka on nyt käyttövalmis

ACH: N KÄYTTÖ (KUVA 6)
Löysää kolme (A) lukitusvipua ACH-laippalevyn takana (B)
Tartu toiseen käteen etulaipan levyyn (C) ja toisella takalaippalevyyn (B).
Kierrä levyjä vastakkaisiin suuntiin, kunnes kolme ytimen sauvaa (D) siirtyvät ACH: n keskelle vierekkäin.
Liu’uta tyhjä pahviydin vain osittain tankojen (D) yli ja jätä noin 50 mm laipan ja sydämen väliin
Kierrä nyt laippalevyjä vastakkaisiin suuntiin laajentaaksesi sauvoja pahviytimen sisäosaa vasten. Kun pidät laippoja niin, että tangot ovat ytimen sisäpuolta vasten, kierrä yhtä lukitusvipuista myötäpäivään, kunnes se kiinnittyy. ÄLÄ KOSKAAN kiristä.
Siirrä kaksi muuta (2) lukitusvipua LOCK-asentoon. ÄLÄ KOSKAAN kiristä.
Liu’uta sydän kokonaan ylöspäin laippaa vasten. Jos sydän on liian tiukka, löysää lukitusvipuja ja yritä liu’uta sydän uudelleen hiukan edelleen tankojen yli saadaksesi vähemmän tiiveyttä.

TARROJEN KELAUS
Sammuta virta
Liu’uta tyhjää etikettiä akselin Quick-Chuckin tai siipien yli, kunnes ydin on vasten sisempää laippalevyä. Kiristä Quick-Chuck -sovelluksen lukitusnuppi (ACH: ta varten lue yllä olevat ohjeet)

ULKOMAISET MERKIT, SUOSITUS
Syötä etiketti tulostimesta mustan akselin päälle, mene kiristysvarren alle ja kiinnitä se teipillä ottotelan ytimeen. Kierrä vastaanottokelaa pari kierrosta. Kuviot 13 ja 16 esittävät paperin reittiä normaaliksi kelaamiseksi, tarrat ulkoiset. Tämä paperirata tarjoaa parhaat ja tiukimmat valmiit etiketit.
Tulostintyypistäsi riippuen saattaa olla sopivampaa ohjata paperi ensin kiristysvarren alla ja sitten mustan akselin yli, kuten kuvioissa 11 ja 14 esitetään. Tämä paperirata tarjoaa vähemmän tiukkoja valmiita tarrarullia.
I TÄRKEÄÄ: Jännitysvarren on oltava tällä hetkellä täysin pöydällä , EI roikkuen tarroihin . UNI-CAT valitsee vakiona oikean, oikean suunnan nuolen vetovarren sijainnin perust-

eella. Älä muuta suuntaa.
paina START / STOP-painiketta. UNI-CAT siirtyy nyt automaattisesti AUTO-START-asentoon. LED-INDIKAATTORIN KÄYNNISTYS / PYSÄYTYS tulee olla aktiivinen yhdessä yhden suuntavalaisimen merkkivalon kanssa
Jos 3 LEDiä alkavat vilkkua vaihtoehtoisesti käynnistyksen aikana, se tarkoittaa, että vetovarsi ei ollut täysin pöydällä oikean toiminnan edellyttämällä tavalla.

SISÄISET MERKIT
Syötä etiketti tulostimesta mustan akselin päälle, mene kiristysvarren alle ja kiinnitä se teipillä ottotelan ytimeen. Kierrä vastaanottokelaa pari kierrosta. Kuviot 10 ja 15 esittävät paperin polun kelaamista varten, tarrat sisäiset.
Tulostintyypistäsi riippuen saattaa olla sopivampaa ohjata paperi ensin kiristysvarren alla ja sitten mustan akselin yli, kuten kuvioissa 12 ja 17 esitetään.

TÄRKEÄÄ: Jännitysvarren on oltava tällä hetkellä pöydällä! Vaihda nyt vastakkaiseen suuntaan nuoleksi , joka aktivoidaan vakiona, ja paina START / STOP-painiketta. UNI-CAT siirtyy nyt automaattisesti AUTO-START-asentoon. LED-INDIKAATTORIN KÄYNNISTYS / PYSÄYTYS tulee olla aktiivinen yhdessä yhden suuntavalaisimen merkkivalon kanssa.
Jos 3 LEDiä alkavat vilkkua vaihtoehtoisesti käynnistyksen aikana, se tarkoittaa, että vetovarsi ei ollut täysin pöydällä oikean toiminnan edellyttämällä tavalla.

KELAA ETIKETIT
Käytä UNI-CAT: ää samalla tavalla kuin edellä kelataan.

ΣΤΟ LABELMATE, Η ΑΣΦΑΛΕΙΑ ΕΙΝΑΙ Η ΠΡΩΤΗ ΜΑΣ ΠΡΟΤΕΡΑΙΟΤΗΤΑ. ΟΙ ΑΚΟΛΟΥΘΕΣ ΠΛΗΡΟΦΟΡΙΕΣ ΠΑΡΕΧΟΥΝ ΟΔΗΓΙΕΣ ΓΙΑ ΤΗΝ ΑΣΦΑΛΕΙΑ ΚΑΤΑ ΤΗ ΧΡΗΣΗ ΕΞΟΠΛΙΣΜΟΥ ΕΤΙΚΕΤΩΝ.

Οποιοδήποτε κομμάτι μηχανημάτων μπορεί να γίνει επικίνδυνο για το προσωπικό όταν δεν λειτουργεί σωστά ή δεν συντηρείται σωστά. Όλοι οι υπάλληλοι που λειτουργούν και συντηρούν τον εξοπλισμό Labelmate πρέπει να είναι εξοικειωμένοι με τη λειτουργία του και θα πρέπει να είναι καλά εκπαιδευμένοι και να ενημερώνονται για την ασφάλεια. Τα περισσότερα ατυχήματα μπορούν να προληφθούν μέσω της ευαισθητοποίησης σχετικά με την ασφάλεια. Καταβάλλεται κάθε δυνατή προσπάθεια για τη μηχανική ασφάλεια στο σχεδιασμό του εξοπλισμού Labelmate σύμφωνα με τα πρότυπα που ορίζει η ANSI και άλλα που ισχύουν ανάλογα με τις ανάγκες. Οι περιοχές με πιθανό κίνδυνο προστατεύονται μηχανικά ή / και ηλεκτρικά. Οι ετικέτες ασφαλείας και τα εκπαιδευτικά αυτοκόλλητα είναι ορατά στον χειριστή και βρίσκονται κοντά σε πιθανό κίνδυνο.

ΚΑΤΑΡΤΙΣΗ ΚΑΙ ΟΔΗΓΙΕΣ

Είναι ευθύνη του πελάτη να διασφαλίσει ότι όλο το προσωπικό που αναμένεται να χειριστεί ή να συντηρήσει τον εξοπλισμό συμμετέχει σε εκπαιδευτικές και εκπαιδευτικές συνεδρίες και να γίνει εκπαιδευμένος χειριστής. Όλο το προσωπικό που χειρίζεται, επιθεωρεί, συντηρεί ή καθαρίζει αυτόν τον εξοπλισμό πρέπει να είναι κατάλληλα εκπαιδευμένο στη λειτουργία και την ασφάλεια του μηχανήματος. ΠΡΙΝ χειρίζεστε αυτόν τον εξοπλισμό, διαβάστε τις οδηγίες λειτουργίας στο εγχειρίδιο.

ΓΕΝΙΚΗ ΑΣΦΑΛΕΙΑ

Βεβαιωθείτε ότι όλες οι πηγές τροφοδοσίας είναι απενεργοποιημένες όταν το μηχάνημα δεν χρησιμοποιείται. Αυτό περιλαμβάνει ηλεκτρική ενέργεια.
Διαβάστε το εγχειρίδιο για τυχόν ειδικές οδηγίες λειτουργίας για κάθε κομμάτι εξοπλισμού. Το εγχειρίδιο προϊόντος Labelmate περιλαμβάνεται στη συσκευασία του προϊόντος και μπορείτε να το βρείτε στην ιστοσελίδα www.labelmate.com Μάθετε πώς λειτουργεί ο εξοπλισμός και κατανοήστε τις διαδικασίες λειτουργίας. Μάθετε πώς να κλείσετε τον εξοπλισμό.
Κατανοήστε τις ετικέτες ασφαλείας του εξοπλισμού Φορέστε τον κατάλληλο εξοπλισμό ατομικής προστασίας για την εργασία που θα εκτελεστεί (Π.Χ .: προστασία ματιών, γάντια, παπούτσια ασφαλείας κ.λπ.). Βεβαιωθείτε ότι δεν φοράτε τίποτα που φοράτε στα μηχανήματα. Όταν εργάζεστε πάνω ή γύρω από όλο τον εξοπλισμό, αποφύγετε να φοράτε χαλαρά ρούχα, κοσμήματα, μακριά μαλλιά χωρίς περιορισμούς ή τυχόν χαλαρά γραβάτα, ζώνες, κασκόλ ή αντικείμενα που μπορεί να πιαστούν σε κινούμενα μέρη. Κρατήστε όλα τα άκρα μακριά από κινούμενα μέρη. Ο εμπλοκή μπορεί να προκαλέσει θάνατο ή σοβαρό τραυματισμό.
Για νέο εξοπλισμό, ελέγξτε την τάση της εγκατάστασης με την τάση που καθορίζεται στο μηχάνημα. Ηλεκτρικές προδιαγραφές για το μηχάνημά σας εκτυπώνεται στην ετικέτα σειριακού αριθμού. Απαιτείται σωστά γειωμένο ηλεκτρικό δοχείο για ασφαλή λειτουργία ανεξάρτητα από τις απαιτήσεις τάσης. Χρησιμοποιήστε τον εξοπλισμό μόνο για τον επιδιωκόμενο σκοπό. Διατηρήστε τη ζώνη λειτουργίας απαλλαγμένη από εμπόδια που θα μπορούσαν να προκαλέσουν ένα άτομο να ταξιδέψει ή να πέσει προς ένα χειριστήριο. Κρατήστε τα δάχτυλα, τα χέρια ή οποιοδήποτε μέρος του σώματος έξω από το μηχάνημα και μακριά από κινούμενα μέρη όταν βρίσκεται το μηχάνημα λειτουργικός. Κάθε μηχάνημα με κινούμενα μέρη ή / και ηλεκτρικά εξαρτήματα μπορεί να είναι δυνητικά επικίνδυνο, ανεξάρτητα από το πόσα χαρακτηριστικά ασφαλείας περιέχει. Μείνετε σε εγρήγορση και σκεφτείτε καθαρά κατά τη λειτουργία ή τη συντήρηση του εξοπλισμού. Να γνωρίζετε τις λειτουργίες και το προσωπικό της περιοχής σας. Προσέξτε τις ενδεικτικές λυχνίες ή / και τις οθόνες διεπαφής χειριστή που εμφανίζονται στο μηχάνημα και μάθετε πώς να αποκρίνετε.
Μην χειρίζεστε μηχανήματα εάν είστε κουρασμένοι, συναισθηματικά στενοχωρημένοι ή υπό την επήρεια ναρκωτικών ή αλκοόλ. Μάθετε πού βρίσκεται ο ΣΤΑΘΜΟΣ ΑΣΦΑΛΕΙΑΣ ΠΡΩΤΩΝ ΒΟΗΘΕΙΩΝ.
Τα περιστρεφόμενα και κινούμενα μέρη είναι επικίνδυνα. Κρατήστε μακριά από την περιοχή λειτουργίας. Ποτέ μην βάζετε ξένα αντικείμενα στην περιοχή λειτουργίας.
Χρησιμοποιήστε κατάλληλες συσκευές ανύψωσης και μεταφοράς βαρέων εξοπλισμών. Ορισμένοι τύποι εξοπλισμού μπορεί να είναι εξαιρετικά βαρύ. Θα πρέπει να χρησιμοποιηθεί μια κατάλληλη συσκευή ανύψωσης.

Το νέο UNI-CAT είναι το πιο έξυπνο και πιο "UNI-VERSATILE" rewinder / χαλαρωτικό στη σειρά προϊόντων Labelmate ! Με διάφορα μεγέθη πυρήνα, πλάτη ετικετών, διαμέτρους ρολού και επιλογές για να διαλέξετε, υπάρχει μια επαναφορά / ξετύλιγμα που ταιριάζει σε οποιαδήποτε εργασία μπορεί να έχετε.

ΕΙΔΙΚΟ ΜΟΝΤΕΛΟ ΓΙΑ ΤΟ ΠΕΡΙΕΧΟΜΕΝΟ ΤΗΣ ΣΥΣΚΕΥΑΣΙΑΣ

Μοντέλο - " Quick -Chuck" ™ Quick-Locking Core Chuck, με εσωτερική φλάντζα

Μοντέλο - Τυπικός άξονας με τρία (3) μεταλλικά πτερύγια, με εσωτερική φλάντζα

Model-10-INCHES Άξονας με έξι (6) μεταλλικά πτερύγια, με εσωτερική φλάντζα

Μοντέλο –ACH: Ρυθμιζόμενη βάση στήριξης, πλήρως συναρμολογημένη

Μοντέλο - 1-INCH Άξονας με ένα (1) μεταλλικό Vane εγκατεστημένο, με εσωτερική φλάντζα

ΣΗΜΑΝΤΙΚΕΣ ΠΛΗΡΟΦΟΡΙΕΣ / ΟΔΗΓΙΕΣ ΑΣΦΑΛΕΙΑΣ

αυτό το προϊόν είναι μια ετικέτα rewinder / χαλαρωτικό. Χρησιμοποιείται μόνο για επανατύλιξη ή χαλάρωση ετικετών των συνιστώμενων διαστάσεων και βάρους σε εσωτερικό, ξηρό περιβάλλον

αποσυνδέστε τη συσκευή πριν από οποιοδήποτε χειρισμό

χρησιμοποιήστε σε επίπεδη επιφάνεια και / ή στερεώστε τη συσκευή χρησιμοποιώντας τις οπές στην πλάκα βάσης

Μην αφήνετε το καλώδιο τροφοδοσίας σε μια δίοδο και διασφαλίζετε επαρκές φως περιβάλλοντος στην περιοχή εργασίας

ο μηχανισμός επαναφοράς μπορεί να χρησιμοποιηθεί σε θερμοκρασίες περιβάλλοντος από + 2 ° C έως 40 ° C

Η σύνδεση του μηχανήματος με την πηγή ισχύος πρέπει να σέβεται τις τοπικές νομοθεσίες

ΒΗΜΑ 1: ΕΓΚΑΤΑΣΤΑΣΗ ΤΟΥ ΟΔΗΓΟΥ ΒΡΑΚΤΗΣ

Ο οδηγός βραχίονα (BG) τοποθετείται στη δεξιά πλευρά για ετικέτες με διαδρομή που πηγαίνει από τα δεξιά προς τα αριστερά και το αντίθετο για τις ετικέτες που πηγαίνουν από τα αριστερά προς τα δεξιά.

Το TENSION ARM πρέπει να τοποθετηθεί στην ίδια πλευρά με το BG

Χαλαρώστε (αλλά αφήνοντας στο πλαίσιο για να αποφύγετε την απώλεια) τις 3 άνω βίδες στο πλαίσιο και σύρετε το BG μεταξύ των βιδών και του πλαισίου, όπως φαίνεται στο σχήμα 1 και στο σχήμα 2.

Τοποθετήστε τον μαύρο άξονα και σύρετε τον οδηγό μέσων πάνω από τον άξονα (ΕΙΚ.3)

ΒΗΜΑ 2: ΕΓΚΑΤΑΣΤΑΣΗ ΤΟΥ ΤΡΑΜΜΑΤΙΟΥ

Ο βραχίονας έντασης μπορεί να τοποθετηθεί δεξιά ή αριστερά, ανάλογα με τη θέση του εκτυπωτή (ΣΧ. 4 & ΣΧ. 5)

Αφαιρέστε και κρατήστε τη μεγάλη βίδα από το άκρο του άξονα τεντωτήρα (άξονας κάτω από τον κύριο άξονα κινητήρα).

Χαλαρώστε τη βίδα ρύθμισης στο τέλος του βραχίονα έντασης και τοποθετήστε το βραχίονα με τη βίδα ρύθμισης στραμμένη προς το επίπεδο στον άξονα τάσης / βραχίονα ελέγχου.

Σφίξτε τη βίδα ρύθμισης που βλέπει στο επίπεδο του άξονα (Εικ.6)

Επανατοποθετήστε και σφίξτε τη βίδα του άξονα τεντώματος στον άξονα τεντωτήρα.

ΒΗΜΑ 3: ΕΓΚΑΤΑΣΤΗΣΤΕ ΤΟΝ ΑΞΟΝΑ ΑΠΟΡΡΟΦΗΣΗΣ

ΠΡΟΤΥΠΟ, 1 ίντσα και 10 ίντσες (σχήμα 7): Σύρετε την πλάκα φλάντζας στο κοίλο άκρο του άξονα περιστροφής. Για μέγιστο πλάτος, το πρόσωπο της φλάντζας πρέπει να είναι επίπεδο με το άκρο του άξονα. Σφίξτε τη βίδα στο κέντρο.

CHUCK (ΣΧ. 8): Τοποθετήστε την εσωτερική φλάντζα στο Quick-Chuck με δύο βίδες.

Σύρετε το συγκρότημα άξονα και φλάντζας στον άξονα κινητήρα UNI-CAT επιτρέποντας την απόσταση από τις βίδες πλαισίου και κινητήρα. Σφίξτε τη βίδα Allen στο επίπεδο τμήμα του άξονα του κινητήρα μέχρι να είναι σφιχτή.

ACH (ΣΧ. 9): Σύρετε την πλήμνη του ACH πάνω από τον άξονα του κινητήρα του UNI-CAT. Τοποθετήστε το Hub έτσι ώστε να υπάρχει κενό μεταξύ του ACH Hub και της θήκης Rewinder Drive Unit. Σφίξτε τη βίδα Allen στο επίπεδο τμήμα του άξονα του κινητήρα μέχρι να είναι σφιχτή.

Ρυθμίστε το UNI-CAT στη θέση του κοντά στην υποδοχή εξόδου ετικέτας του εκτυπωτή

Συνδέστε το τροφοδοτικό σε μια κατάλληλη πρίζα και συνδέστε το UNI-CAT που είναι τώρα έτοιμο για χρήση

ΧΡΗΣΗ ΤΟΥ ACH (ΕΙΚ.6)

Χαλαρώστε τους τρεις μοχλούς ασφάλισης (A) στο πίσω μέρος της πλάκας φλάντζας ACH (B)

Πιάστε την μπροστινή πλάκα φλάντζας (C) με το ένα χέρι και την πίσω πλάκα φλάντζας (B) με το άλλο.

Περιστρέψτε τις πλάκες σε αντίθετες κατευθύνσεις έως ότου οι τρεις ράβδοι πυρήνα (D) μετακινηθούν στο κέντρο του ACH το ένα δίπλα στο άλλο.

Σύρετε έναν κενό πυρήνα από χαρτόνι μόνο εν μέρει πάνω από τις ράβδους (D) αφήνοντας περίπου 50 mm μεταξύ της φλάντζας και του πυρήνα

Τώρα περιστρέψτε τις πλάκες φλάντζας σε αντίθετες κατευθύνσεις για να επεκτείνετε τις ράβδους στο εσωτερικό του πυρήνα από χαρτόνι. Ενώ κρατάτε τις φλάντζες έτσι ώστε οι ράβδοι να βρίσκονται στο εσωτερικό του πυρήνα, περιστρέψτε έναν από τους μοχλούς ασφάλισης δεξιόστροφα μέχρι να στερεωθεί.

ΜΗΝ ΣΚΕΨΕΤΕ.

Μετακινήστε τους άλλους δύο (2) μοχλούς κλειδώματος στη θέση LOCK. ΜΗΝ ΣΚΕΨΕΤΕ.

Τώρα σύρετε τον πυρήνα μέχρι την εσωτερική φλάντζα. Εάν ο πυρήνας είναι πολύ σφιχτός, χαλαρώστε τους

μοχλούς κλειδώματος και δοκιμάστε ξανά να σύρετε τον πυρήνα λίγο πιο πέρα πάνω από τις ράβδους για να αποδώσετε λιγότερη στεγανότητα.

ΕΠΙΣΤΡΟΦΗ ΕΤΙΚΕΤΩΝ
Απενεργοποιήστε το
Σύρετε έναν άδειο πυρήνα ετικέτας πάνω από το Quick-Chuck ή Vanes στον άξονα έως ότου ο πυρήνας βρεθεί πάνω στην εσωτερική πλάκα φλάντζας. Στο Quick-Chuck, σφίξτε το κουμπί ασφάλισης (για το ACH διαβάστε τις παραπάνω οδηγίες)

ΕΤΙΚΕΤΑ ΕΞΩΤΕΡΙΚΟΥ, ΣΥΝΙΣΤΑΤΑΙ
Τροφοδοτήστε τον ιστό της ετικέτας από τον εκτυπωτή πάνω από τον μαύρο άξονα, πηγαίνετε κάτω από τον βραχίονα έντασης και ασφαλίστε τον στον πυρήνα ρολού απορρόφησης με ταινία. Περιστρέψτε τον κύλινδρο παραλαβής μερικές στροφές. Τα σχήματα 13 και 16 δείχνουν τη διαδρομή χαρτιού για τυπική επανατύλιξη, ετικέτες εξωτερικές. Αυτή η διαδρομή χαρτιού παρέχει τα καλύτερα και πιο σφιχτά ρολά ετικετών.
Ανάλογα με τον τύπο του εκτυπωτή σας, μπορεί να είναι πιο κατάλληλο να καθοδηγήσετε πρώτα το χαρτί κάτω από τον βραχίονα έντασης και έπειτα πάνω από το μαύρο άξονα, όπως φαίνεται στα σχήματα 11 και 11. Αυτή η διαδρομή χαρτιού παρέχει λιγότερο σφιχτά ρολά ετικετών.

Θα mportant: ΤΑΣΗ ARM πρέπει να είναι πλήρως πάνω στο τραπέζι αυτή τη στιγμή, δεν κρέμονται στις ετικέτες . Το UNI-CAT θα επιλέξει στάνταρ το σωστό, δεξί βέλος κατεύθυνσης με βάση τη θέση από τον βραχίονα έντασης. Μην αλλάζετε την κατεύθυνση.
πατήστε το κουμπί ΕΚΚΙΝΗΣΗ / ΣΤΑΣΗ. Το UNI-CAT θα μεταβεί αυτόματα στη θέση ΑΥΤΟΜΑΤΗΣ ΕΚΚΙΝΗΣΗΣ. Το LED INDICATOR START / STOP πρέπει να είναι ενεργό μαζί με 1 από τους δείκτες LED κατεύθυνσης
Εάν οι 3 λυχνίες LED αρχίσουν να αναβοσβήνουν εναλλακτικά κατά την ενεργοποίηση, αυτό σημαίνει ότι ο βραχίονας έντασης δεν ήταν πλήρως στο τραπέζι όπως απαιτείται για σωστή λειτουργία.

ΕΤΙΚΕΤΕΣ ΕΣΩΤΕΡΙΚΕΣ
Τροφοδοτήστε τον ιστό της ετικέτας από τον εκτυπωτή πάνω από τον μαύρο άξονα, πηγαίνετε κάτω από τον βραχίονα έντασης και ασφαλίστε τον στον πυρήνα ρολού απορρόφησης με ταινία. Περιστρέψτε τον κύλινδρο παραλαβής μερικές στροφές. Τα σχήματα 10 και 10 δείχνουν τη διαδρομή χαρτιού για επανατύλιξη, ετικέτες εσωτερικές.
Ανάλογα με τον τύπο του εκτυπωτή σας, μπορεί να είναι πιο κατάλληλο να καθοδηγήσετε πρώτα το χαρτί κάτω από τον βραχίονα έντασης και έπειτα πάνω από τον μαύρο άξονα, όπως φαίνεται στα σχήματα 12 και 17

ΣΗΜΑΝΤΙΚΟ: ΤΕΛΟΣ ΕΝΤΑΣΗΣ ΠΡΕΠΕΙ ΝΑ ΣΤΟ ΠΙΝΑΚΑ αυτή τη στιγμή! Τώρα αλλάξτε στο βέλος αντίθετης κατεύθυνσης ως αυτό που είναι ενεργοποιημένο στάνταρ και πατήστε το κουμπί START / STOP. Το UNI-CAT θα μεταβεί αυτόματα στη θέση ΑΥΤΟΜΑΤΗΣ ΕΚΚΙΝΗΣΗΣ. Το LED INDICATOR START / STOP πρέπει να είναι ενεργό μαζί με 1 από τους δείκτες LED κατεύθυνσης.
Εάν οι 3 λυχνίες LED αρχίσουν να αναβοσβήνουν εναλλακτικά κατά την ενεργοποίηση, αυτό σημαίνει ότι ο βραχίονας έντασης δεν ήταν πλήρως στο τραπέζι όπως απαιτείται για σωστή λειτουργία.

ΞΕΤΥΛΙΓΟΝΤΑΣ ΕΤΙΚΕΤΕΣ
Λειτουργήστε το UNI-CAT με τον ίδιο τρόπο όπως περιγράφεται παραπάνω για επαναφορά.

.תיוות תרבח לש דויצב שומיש תעב תוחיטבל תויחנה קפסמ אבה עדימה .ונלש תויופידעה רדס שארב איה תוחיטב תיוותה תרבח לצא

.

.תוחיטב אשונב בטיה סכרדהלו סרישכהל שיו ותלועפ תא ריכהל סיכירצ Labelmate דויצ תא סיקזחתמו סיליעפמה סידבועה לכ
.תוחיטבל תועדומ תועצמאב העינמל תונתינ תונוראתה בור
הנכס ירוזא .דרוצל סאתהב סילחה סירחאו ANSI ידי לע ועבקנש סינקתל סאתהב Labelmate דויצ וונכתב תוחיטב סדנהל ץמאמ לכ השענ
.תירשפא הנכס לכל דומסב תומקוממו ליעפמה יניעל תוארנ תוארוה תוקבדמו תוחיטב תויוות .תילמשח וא / ו תינכמ סינגומ תילאיצנטופ

הכרדהו הכרדה

לכ .סינמואמ סיליעפמל וכפהיו הכרדהו הכרדה תושיגפב ופתתשי דויצה תא קזחתל וא ליעפהל ופציש יופצה ישנא לכש חיטבהל חוקלה תוירחאב ארק ,הז דויצ תלעפה ינפל .הנוכמה תוחיטבבו לועפתב יוארכ סינמואמ תויהל סיבייח הז דויצ סיקנמ וא סילפטמ ,סיקדוב ,סיליעפמה תווצה ישנא .דירדמב הלעפהה תוארוה תא

יללכ ווחטיב

.למשח ללוכ הז .שומישב הניא הנוכמה רשאכ סייובכ למשחה תורוקמ לכש אדו
www. רתאב אצמנו רצומה תזיראב לולכ Labelmate תרבח לש רצומה דירדמ .דויצ לכל תודחוימ תוילועפת תוארוה לכל דירדמה תא ארק labelmate.com
.הלעפהה יכילהת תא ויבמו דקפתמ דויצה דציכ עד
.דויצה תא רוגסל דציכ עד
דויצה תוחיטב תויוות תא ובה
ספתיהל לוכי אל שבול התאש רבד סושש אדו .(' וכו תוחיטב ילענ ,תופפכ ,סייניע תנגה :EX) הדובעה עוציבל סיאתמה ישיאה וגמה דויצ תא שבל .תונוכמב
,תורוגח ,תועוצר תובינע לכ וא ,וסורמ יתלבו דורא רעיש ,סיטישכת ,סייופר סידגב שובללמ ענמיה ,וביבסמ וא דויצה לכ לע דבוע התא רשאכ
.השק העיצפל וא תוומל סורגל הלולע תוכבתסה .סיענ סיקלחמ סייפגה לכ תא קחרה .סיענ סיקלחב ספתיהל סילולעה סיטירפ וא סיפיעצ
רובע סיילמשח סיטרפמ .הנוכמב ויוצמה חתמה סע לעפמה חתמ תא קודב ,שדח דויצ רובע
עקרוקמ ילמשח עקש שרדנ .הנוכמה לש ירודיסה רפסמה גת לע תספדומ רלש הנוכמה
.חתמה תושירדל רשק אלל החוטב הלעפהל
.תדעוימה ותרטמל קר דויצב שמתשה
.הלעפה תנוכמ רבעל לופיל וא עוסנל סדאל סורגל סילולעה סילושכממ יקנ הלעפהה רוזא לע רומש
תאצמנ הנוכמה רשאכ סיענ סיקלחמ קחרהו הנוכמל ץוחמ ויוגהמ קלח לכ וא סיידיה ,תועבצאה תא קחרה
.הלעפה
תוריהבב בושחו ינרע ראשיה .הליכמ איה תוחיטב תונוכת המכ הנשמ אלו תנכוסמ תויהל הלולע סיילמשח סיביכר וא / ו סיענ סיקלח סע הנוכמ לכ סיגצומה ליעפמה קשממ יכסמל וא / ו יוויח תורונל סיבושק ויה .סכתביבסב סידבועה תווצלו לועפתל סיעדומ ויה .ותוריש וא דויצה תלעפה תעב .ביגהל דציכ ועדו הנוכמב
.לוהוכלא וא סימס תעפשהב וא תישגר הקוצמב ,ייע התא סא תונוכמ ליעפת לא
.הנושארה הרזעה תוחיטב תנחת תמקוממ וכיה עד
.הלעפהה רוזאל רז ץפח סינכת לא סלועל .הלעפהה חטש לע רומש .סינכוסמ סיענו סיבבותסמ סיקלח
סיאתמ המרה רישכמב שמתשהל שי .דחוימב סידבכ תויהל סילוכי דויצ לש סימיוסמ סיגוס .דבכ דויצל סימיאתמ עונישו המרה ירישכמב שמתשה

- רותל וגואה תחלצ תא קלחה :(7 סישרת) שטניא 10-ו 1 :ליגר בצמ ללוגמה ריצ ויוסב לולחה קלחה.

תא קדה .ריצה ויוס לש ויצרה וק תא רישמהל סיכירצ וגואה ינפ ,ילמיסקמ בחורל רושיחב גרובה.

- בצמ CHUCK (8 סישרת): Quick-ה רותל ימינפה וגואה תא סקמ Chuck רכל וקפוסש סיגרבה ינש סע.

הרוצב רישכמה לש עונמה ריצ רותל בכרומה וגואהו ריצה תא קלחה עונמה יגרבלו הביתל השיג רשפאתש.

עונמה ריצ לש חוטשה קלחה רותל "ולא"ה יגרב תא בטיה קדה.

- לש רושיחה תא קלחה : (9 סישרת) ונווכתמ הביל קיזחמ - ACH רישכמה לש עונמה ריצ לעמ ונווכתמה הבילה קיזחמ.

תא בטיה קדה .הלילגה תדיחיל רושיחה ויב חוור רצווייש רכ רושיחה תא סקמ עונמה ריצ לש חוטשה קלחה רותל "ולא"ה יגרב.

- תספדמב תוקבדמה לש האיציה חתפ דיל רישכמה תא סקמ.

- רישכמה תא לעפהו ינקת עקשל רישכמה לש חכה קפס תא רבח הלועפל וכומה.

6 סישרת – (ונווכתמ הביל קיזחמ) ACH-ה תלעפה

- וגואה תחלצ בגב (A) הליענה יפונמ תשולש תא ררחש. (B)

- תירוחאה תחלצה תאו תחא די סע (C) תימדקה תחלצה תא קזחה היינשה דיה סע (B).

- הבילה תועבצא תשולשש דע סידגונמ סינוויכב תוחלצה תא בבוס וז דצל וז ACH-ה זכרמל ועוני (D).

- רכ (D) יקלח ופואב תועבצאה רוראל הקיר ווטרק תביל קלחה הבילהו וגואה ויב מ"מ 50-כ וראשייש

- תועבצא תבחרהל סידגונמ סינוויכב וגואה תוחלצ תא בבוס ,תעכ וטרקה תביל סינפ דגנכ הבילה.

וכנה ומוקימל דע וועשה ווויכב הליענה יפונמ דחא תא בבוס ,הרוק הז דועב. הדימה לע רתי חותמל אל.

- לע רתי חותמל אל .הליענ בצמל סירתונה הליענה יפונמ ינש תא זזה הדימה.

- סא .ימינפה וגואה דגנכ הלעמל רדה לכ הבילה תא קלחה ,תעכ הליענה יפונמ תא ררחש ,ידמ הקודה הבילה

תוחפ גישהל ידכ הבילה תועבצאל רבעמ הפיט הבילה תא תינשב קילחהל הסנו חתמ.

תוקבדמ תלילג

רישכמה תא לעפה

דע ריצה לע VANES וא Quick chuck-ה לעמ תוקבדמל הקיר הביל קלחה ימינפה וגואה לומ היהת הבילהש.

תוארוהה תא ארק ACH-ל) .הליענה תידי תא קדה Quick Chuck-ה יבג לע (ליעל תובותכה

ץלמומ ,ווציחה דצב תוקבדמ

וקב סייקש רתויב יליטסרווהו סכחה רומח / ללוגמה אוה שדחה UNI-CAT-ה לש סירצומה LABEL MATE סויכ.

וכותמ רוחבל תופסונ תויצפואו סילילג ירטוק ,תוקבדמ יבחור ,תוביל ווגמ סע.

יפיצפס סגדל תידועיי הלוכת:

- "Quick-Chuck"

- ימינפ וגוא ללוכ תונקתומ תכתמ תוטלפ 3 ללוכ יטרדנטס ריצ

- תכתמ תוטלפ 6 סע יטרדנטס ריצ MODEL 10 INCHES- ימינפ וגוא ללוכ תונקתומ

- תנקתומ – תנווכתמ תימינפ הביל MODEL ACH-

תוחיטב תוארוה / בושח עדימ

- / ללוגמכ קר וב שמתשהל שי .תוקבדמל רומח / ללוגמ אוה רצומה סיצלמומה סילקשמבו סידמימב תוקבדמל רומח

הרוקמו השבי הביבסב.

- רישכמה לש לועפת לכ ינפל למשחהמ רישכמה תא קתנ.

- שומישה תועצמאב ותוא ויקתהל וא/ו רשי חטשמב שמתשהל שי סיסבבש סירוחב.

- תקפסמ הרואת ואדוו רבעמ סוקמב למשחה לבכ תא ריאשהל ויא הדובעה תביבסב

- רדחל תצלמומה שומישה תרוטרפמט: 2° C דע 40 ° C

- תימוקמה הניקתה יפ לע למשחל רוביח אדוול שי

סחותה סוקימ יוניש ,ילאנויצפוא :1 דעצ

- ינמיה דצב סקוממ (BG) סחותה לדחמה תרירב בצמב

- תויהל רומא סחותה סג ילאמשה דצב תמקוממ החיתמה עורז סא ילאמשה דצב.

- סחותה לע סיגרבה 3 תא (ודבוא תעינמל תבשותב ראשה רא) ררחש תוארל ותינש יפכ ווויכה תא הנשו

(3 סישרת) ידגנה ווויכב סקמל שי קיטסלפמ רוחשה ריצה תא . 1&2 סישרתב

החיתמה עורז תא וקתה :2 דעצ

- סוקימל סאתהב וימי וא לאמש דצמ סקוממ תויהל לוכי החיתמה עורז (4&5 סישרת) תספדמה

- ריצל תחתמ ריצה) עורזה ויוסב ריצהמ לודגה גרובה תא רומשו רסה (יזכרמה עונמה

- סע עורזה תא סקמו החיתמה עורז לש והצקב סיגרבה טס תא רחש הנפתש הרוצב סיגרבה טס

עורזה ריצב חוטשה קלחל

- ריצב חוטשה קלחל ונפיש הרוצב סיגרבה תא קדה (6 סישרת)

- החיתמה עורז ריצ רותל לודגה גרובה תא שדחמ קדהו סנכה.

הפירגה ריצ תא וקתה :3 דעצ

- קיטסלפה ריצ יבג לע תספדמהמ אצויה תוקבדמה לבוש תא וזה החיתמה עורזל תחתמ שג ,רוחשה

הפירגה לילג תא סיבוביס המכ בבוס .קבד סע בטיה ;ורגת לילגה תבילש אדוו. 16 סישרתו 13 סישרת

הז ביתנ .וציחה דצב תוקבדמהשכ ,תיטרדנטס הלילגל ריינה ביתנ תא הארמ תוקבדמה לילג תא קפסי

רתויב קודההו בוטה.

- סדוק ריינה תא ליבוהל ;ידע היהיש תויהל לוכי תספדמה גוסל ;ופכב 11 סישרתב הארנש יפכ רוחשה קיטסלפה ריצ לעמ זאו החיתמה עורז תחת קודה תוחפ תוקבדמ לילג קפסי הז ביתנ .14 סישרתו.

- אלו הזה ;מזב האולמב ;חלושה לע תויהל תבייח החיתמה עורז :בושח תוקבדמה לילג לע תנעשנ.

- לע ססבתהב ;וכנה ינמיה ;וויכה תא תיטרדנטס הרוצב רחבי רישכמה החיתמה עורז סוקימ.

וויכה תא תונשל ;יא!!.

- תיטמוטוא הרוצב רובעי רישכמה .סויס / הלחתהה רותפכ לע ;חל לש LED-ה תרונ .Auto Start בצמל

ה-START /STOP קלדית, ;וויכה ;ומיס תורונמ תחא סע דחי.

ימינפה דצב תוקבדמ

- קיטסלפה ריצ לעמ תספדמהמ תואצויה תוקבדמה לבוש תא וזה החיתמה עורזל תחתמ דר ,רוחשה

סיבוביס המכ הפירגה ריצ תא בבוס .קבד סע הבילה לש הפירגה תא חטבאו.

ימינפה דצב תוקבדמ לש הלילגב הידמה יאוות תא סיארמ 15 סישרתו 10 סישרת.

- תא ליבוהל סלוה היהיש תורשפאה תמייק ,תספדמה סגדל ;ופכב החיתמה עורזל תחתמ לבושה

17. סישרתבו 12 סישרתב תוארל ולכותש יפכ ,רוחשה קיטסלפה ריצ לעמ זא קרו

- הזה ;מזב האולמב ;חלושה לע תויהל תבייח החיתמה עורז :בושח ,רותפכ לע ;חלו תיטאמוטוא רדגומש טרדנטסהמ ידגנה דצל ;וויכה תא הנש תעכ הלעפהה.

- LED-ה תרונ .Auto Start בצמל תיטמוטוא הרוצב רובעי רישכמה ה-START /STOP קלדית, ;וויכה ;ומיס תורונמ תחא סע דחי.ל ש

Un Winding Labels

- רישכמה תא הבכ

- לע תכתמה תוטלפ וא Quick Chuck-ה לעמ הבילה תא קלחה קדה Quick Chuck -ה יבג לע .ימינפה ;וגואה ;וויכ דגנ היהת הבילהש דע ריצה הליענה רותפכ תא (ל-ACH , ארק תוארוהה תא ;ליעל תוטרופמה).

- רישכמה תא לעפה.

A LABELMATE-NÁL A BIZTONSÁG AZ ELSŐ SZÁMÚ PRIORITÁSUNK. AZ ALÁBBI INFORMÁCIÓK ÚTMUTATÁST NYÚJTANAK A CÍMKESZERKEZETEK HASZNÁLATÁNAK BIZTONSÁGÁHOZ.

Bármely gép nem megfelelő üzemeltetés vagy rossz karbantartás esetén veszélyes lehet a személyzet számára. A Labelmate berendezéseket üzemeltető és karbantartó összes alkalmazottnak ismernie kell annak működését, alaposan ki kell képezni és oktatni kell őket a biztonságról. A legtöbb baleset a biztonságtudatosság révén megelőzhető.

Minden erőfeszítést megtettünk a biztonság érdekében a Labelmate berendezések tervezésében, az ANSI és más szükség szerint alkalmazandó szabványok szerint. A potenciálisan veszélyeztetett területeket mechanikusan és / vagy elektromosan védik. A biztonsági címkék és az oktató matricák a kezelő számára láthatóak, és minden lehetséges veszély közelében találhatók.

KÉPZÉS ÉS UTASÍTÁS

Az ügyfél felelőssége annak biztosítása, hogy minden olyan személyzet, akitől elvárják a berendezés üzemeltetését vagy karbantartását, részt vegyen képzési és oktatási foglalkozásokon, és képzett kezelővé váljon. A berendezést üzemeltető, ellenőrző, szervizelő vagy tisztító személyzetnek megfelelően képzettnek kell lennie a működés és a gép biztonsága terén. A berendezés üzemeltetése előtt olvassa el a kézikönyv használati utasítását.

ÁLTALÁNOS BIZTONSÁG

Győződjön meg arról, hogy minden áramforrás ki van kapcsolva, ha a gépet nem használják. Ide tartozik az elektromos áram. Olvassa el a kézikönyvet az egyes berendezésekre vonatkozó speciális üzemeltetési utasításokról. A Labelmate termékkézikönyv a termék csomagolásában található, és a www.labelmate.com weboldalon található
Ismerje a berendezés működését és megértse a működési folyamatokat.
Tudja, hogyan állítsa le a berendezést. Ismerje meg a berendezés biztonsági címkéit
Viseljen az elvégzendő munkához megfelelő egyéni védőfelszerelést (EX: szemvédő, kesztyű, biztonsági cipő stb.).
Ügyeljen arra, hogy semmi, amit visel, ne ragadjon bele a gépbe. Ha minden felszerelésen vagy annak körül dolgozik, kerülje a laza ruházat, ékszerek, féktelen hosszú haj, vagy bármilyen laza nyakkendő, öv, sál vagy árucikk viselését, amelyek megakadhatnak a mozgó alkatrészekben. Tartsa távol az összes végtagot a mozgó alkatrészektől. Az összefonódás halált vagy súlyos sérülést okozhat.

Új berendezéseknél ellenőrizze a berendezés feszültségét a gépen megadott feszültséggel. A a gépe a gép sorozatszámának címkéjére van nyomtatva. Megfelelően földelt elektromos csatlakozóra van szükség a biztonságos üzemeltetéshez, függetlenül a feszültségigénytől. A berendezést csak rendeltetésszerűen használja. Tartsa mentesen a kezelési zónát olyan akadályoktól, amelyek miatt egy személy elakadhat vagy leeshet egy működő gép felé. Tartsa távol az ujjakat, a kezét vagy a test bármely részét a géptől és távol a mozgó alkatrészektől, amikor a gép van üzemeltetési. Bármely gép mozgó alkatrészekkel és / vagy elektromos alkatrészekkel potenciálisan veszélyes lehet, függetlenül attól, hogy hány biztonsági funkciót tartalmaz. A berendezés üzemeltetése vagy szervizelése közben maradjon éber és gondolkodjon tisztán. Legyen tisztában a környezetében lévő műveletekkel és személyzettel. Legyen figyelmes a gépen megjelenő jelzőfényekre és / vagy a kezelőfelület képernyőire, és tudja, hogyan reagáljon.

Ne üzemeltessen gépeket, ha fáradt, érzelmi nehézségekkel küzd vagy kábítószer vagy alkohol hatása alatt áll.
Tudja meg, hol található az ELSŐSEGÉLY BIZTONSÁGI ÁLLOMÁS. A forgó és mozgó alkatrészek veszélyesek. Tartsa távol a kezelőterülettől. Soha ne helyezzen idegen tárgyakat a működési területre. Használjon megfelelő emelő- és szállítóeszközöket nehéz gépekhez. Bizonyos típusú berendezések rendkívül nehézek lehetnek. Megfelelő emelőeszközt kell használni.

Az új UNI-CAT a legokosabb és leginkább „UNI-VERSATILE” áttekercselő / felcsavaró a Labelmate termékcsaládban ! Különféle magmérettel, címkeszélességgel, tekercsátmérővel és választható lehetőségekkel van egy áttekercselő / feltekercselő eszköz, amely bármilyen feladathoz illeszkedik.

A CSOMAGOLÁS MODELLSPECIFIKUS TARTALMA
Modell - „ Quick -Chuck” ™ gyorszárós magfúró, belső karimával
Modell - standard tengely három (3) fém lapáttel, belső karimával
Modell - 10-INCHES Tengely hat (6) fém lapáttal, belső karimával
Modell - ACH: Állítható magtartó, teljesen összeállítva
Modell - Típus - 1 hüvelykes tengely, egy (1) fém vázzal felszerelve, belső karimával

FONTOS INFORMÁCIÓK / BIZTONSÁGI ÚTMUTATÓ
ez a termék egy címkén áttekercselő / feltekercselő eszköz.
Kizárólag beltéri, száraz környezetben javasolt méretek és súlyú címkék visszatekerésére vagy letekerésére használható
bármilyen manipuláció előtt húzza ki a készüléket a konnektorból
használja sík felületen és / vagy rögzítse az eszközt az alaplapon található furatokkal
Ne hagyja a tápkábelt folyosón, és biztosítson elegendő környezeti fényt a munkaterületen
az áttekercselő + 2 ° C és 40 ° C közötti környezeti hőmérsékleten használható
a gép áramforráshoz történő csatlakoztatásakor be kell tartani a helyi törvényeket

1. LÉPÉS: TELJESZTETT A KOCKÁZATI ÚTMUTATÓT
A konzolvezetőt (BG) a jobb oldalra kell helyezni olyan címkékhez, amelyeknek útja jobbról balra halad, és ellentétes az olyan címkékhez, amelyek balról jobbra haladnak.
A FÉNYEZŐKÉPET a BG-vel megegyező oldalra kell felszerelni
Loosen (hagyva az alváz veszteség elkerülésére) a 3 felső csavart a futómű és csúsztassa a BG között a csavarok és az alváz ábrán látható 1- és 2. ábra.
Szerelje be a fekete tengelyt és csúsztassa a médiavezetőt a tengely fölé (3. ábra)

2. LÉPÉS: TELJESZTETT A FESZÜLTSÉG KARAT
A feszítőkar jobbra vagy balra is felszerelhető, a nyomtató helyzetétől függően (4. és 5. ábra)
Távolítsa el és tartsa meg a nagy csavart a feszítőkar tengely végétől (tengely a fő motortengely alatt).
Lazítsa meg a csavart a feszítőkar végén, és helyezze el a kart az állítócsavarral a lapos helyzet felé a feszítő / vezérlőkar tengelyén.
Húzza meg a csavart a tengely lapos oldalával szemben (6. ábra)
Helyezze vissza és húzza meg a feszítőkar tengely csavarját a feszítőkar tengelybe.

3. LÉPÉS: SZERELJE FEL A FELSZÍVÓ TENGELYT
STANDARD, 1- INCH 10 hüvelykes (ábra7): Csúsztassa a karima rá a üreges vége a Rewind tengely. A maximális szélesség érdekében a karima felületének egyenesen kell lennie a tengely végével. Húzza meg a csavart az agyban.
CHUCK (8. ábra): Helyezze be a belső peremet a Quick-Chuckhoz két csavarral.
Csúsztassa a tengely és a karima szerelvényt az UNI-CAT motortengelyre, hogy szabadon maradjon az alváz és a motor csavarjai. Húzza meg az imbuszcsavart a motortengely sík részén, amíg meg nem szorul.
ACH (9. ábra): Csúsztassa az ACH kerékagyát az UNI-CAT motor tengelyére. Helyezze el az agyat, hogy legyen egy rés az ACH agy és a Rewinder meghajtóegység között. Húzza meg az imbuszcsavart a motortengely sík részén, amíg meg nem szorul.
Helyezze az UNI-CAT helyére a nyomtató címkekivezető nyílása közelében
Csatlakoztassa a tápegységet egy megfelelő konnektorba, és csatlakoztassa a használatra kész UNI-CAT készüléket

AZ ACH HASZNÁLATA (6. ÁBRA)
Lazítsa meg a három (A) rögzítőkart az ACH karimalemez hátulján (B)
Fogja meg egyik kezével az elülső karima lemezt (C), a másikkal a hátsó peremet (B).
Forgatás A lemezeket ellentétes irányban, amíg a három Core rudak (D) lépés, hogy a központ a ACH egymás mellé.
Csúsztasson egy üres kartonmagot csak részben a rudak felett (D), és hagyjon kb. 50 mm-t a karima és a mag között
Most forgassa a karimalemezeket ellentétes irányba, hogy a rudak kibővüljenek a kartonmag belsejével. Miközben a karimákat úgy tartja, hogy a rudak a mag belsejével szemben legyenek, forgassa el az egyik reteszelőkart az óramutató járásával megegyező irányban, amíg az rögzítésre nem kerül. NE FESZÜLTSÉGT.
Helyezze a másik két (2) reteszelő kart LOCK helyzetbe.
NE FESZÜLTSÉGT.
Most csúsztassa fel teljesen a magot felfelé a belső karima ellen. Ha a mag túl szoros, lazítsa meg a reteszelő karokat, és próbálja meg ismét kissé továbbcsúsztatni a magot a rudak felett, hogy kevésbé legyen szoros.

CÍMKÉK VISSZATEKERÉSE
Kapcsolja ki a készüléket
Csúsztasson egy üres címkemagot a tengelyen lévő Quick-Chuck vagy lapátok fölé, amíg a mag a belső karimalemezhez nem ütközik. Húzza meg a Quick-Chuckon a rögzítőgombot (az ACH-hoz lásd a fenti utasításokat)

KÜLSŐ CÍMKEK, AJÁNLOTT
Helyezze a címkeszövet a nyomtatóból a fekete tengelyre, menjen a feszítőkar alá, és szalaggal rögzítse a felszedő hengermaghoz. Forgassa el a felszedő orsót néhány fordulattal. A 13. és a 16. ábra a papír visszacsatolásának útját

mutatják, külső címkékkel. Ez a papírút biztosítja a legjobb és legszorosabb kész címkehengereket.
A nyomtató típusától függően lehet, hogy megfelelőbb-e a papírt először a feszítőkar alatt, majd a fekete tengelyen át vezetni, amint azt a 11. és 14. ábra mutatja. Ez a papírút kevésbé szoros kész címketekercset biztosít.
Azt érhetnek: feszítőkar teljes mértékben fel kell az asztalra ebben a pillanatban, nem lóg a címkéken . Az UNI-CAT kiválasztja a normál helyes, jobbra mutató nyilat a feszítőkar helyzetétől függően. Ne változtassa meg az irányt.
nyomja meg a START / STOP gombot. Az UNI-CAT most automatikusan az AUTO-START helyzetbe kerül. A LED KIJELZŐ INDÍTÁSÁNAK / BEÁLLÍTÁSÁNAK aktívnak kell lennie, az egyik irányjelző KIJELZŐvel együtt
Ha a 3 LED felváltva villogni kezd a bekapcsolás közben, ez azt jelenti, hogy a feszítőkar nem volt teljesen az asztalon, amire a megfelelő működéshez szükség van.

BELSŐ CÍMK
Helyezze a címkeszövet a nyomtatóból a fekete tengelyre, menjen a feszítőkar alá, és rögzítse szalaggal a felszedő hengermagához. Forgassa el a felszedő orsót néhány fordulattal. A 10. és 15. ábra a visszatekercselés papírútját mutatja, a belső címkék.
A nyomtató típusától függően lehet, hogy megfelelőbb-e a papírt először a feszítőkar alatt, majd a fekete tengely felett vezetni, amint azt a 12. és 17. ábra mutatja.

FONTOS: A FÉNYEZŐKARTÓ KÉPESSÉGÉNEK KÖTELEN A táblán kell lennie ! Most váltson az ellenkező irányba mutató nyílra, mint amelyet szabványos módon aktiválnak, és nyomja meg a START / STOP gombot. Az UNI-CAT most automatikusan az AUTO-START helyzetbe kerül. A LED KIJELZŐ INDÍTÁSÁNAK / BEÁLLÍTÁSÁNAK aktívnak kell lennie, az egyik irányjelző KIJELZŐvel együtt.
Ha a 3 LED felváltva villogni kezd a bekapcsolás közben, ez azt jelenti, hogy a feszítőkar nem volt teljesen az asztalon, amire a megfelelő működéshez szükség van.

CÍMKÉK FELCSÉVÉLÉSE
Működtesse az UNI-CAT-ot ugyanúgy, mint a fentiekben a visszatekeréshez leírtuk

LABELMATE, DROŠĪBA IR MŪSU PRIORITĀTE NUMUR VIENS. ŠĪ INFORMĀCIJA SNIEDZ DROŠĪBAS PAMATNOSTĀDNES, LIETOJOT ETIĶETES.

Jebkura mašīna var kļūt bīstama personālam, ja to nepareizi ekspluatē vai slikti uztur.
Visiem darbiniekiem, kas lieto un uztur Labelmate aprīkojumu, ir jāpārzina tā darbība, un viņiem jābūt rūpīgi apmācītiem un apmācītiem par drošību. Lielāko daļu negadījumu var novērst, apzinoties drošību. Ir pieliktas visas pūles, lai izstrādātu Labelmate aprīkojuma drošību atbilstoši ANSI un citiem nepieciešamajiem standartiem. Potenciālo apdraudējumu zonas ir mehāniski un / vai elektriski aizsargātas. Drošības etiķetes un instrukciju uzlīmes ir redzamas operatoram un atrodas netālu no iespējamās briesmām.

APMĀCĪBA UN INSTRUKCIJA

Klienta pienākums ir nodrošināt, lai viss personāls, no kura paredzēts darboties vai uzturēt iekārtu, piedalītos apmācības un instruktāžas sesijās un kļūtu par apmācītiem operatoriem. Visam personālam, kas lieto, pārbauda, apkalpo vai tīra šo aprīkojumu, jābūt atbilstoši apmācītam darba un mašīnu drošības jomā. PIRMS šīs ierīces lietošanas izlasiet lietošanas instrukciju rokasgrāmatā.

VISPĀRĪGA DROŠĪBA

Pārliecinieties, ka visi barošanas avoti ir izslēgti, kad mašīna netiek lietota. Tas ietver elektrisko strāvu. Izlasiet rokasgrāmatu, lai iegūtu īpašas ekspluatācijas instrukcijas katram aprīkojumam. Labelmate produkta rokasgrāmata ir iekļauta produkta iepakojumā un atrodama vietnē www.labelmate.com Zināt, kā iekārta darbojas, un izprast darbības procesus. Zināt, kā izslēgt aprīkojumu Izprotiet aprīkojuma drošības etiķetes Veicamajam darbam valkājiet piemērotus individuālos aizsardzības līdzekļus (EX: acu aizsardzība, cimdi, drošības apavi utt.). Pārliecinieties, ka nekas, ko nēsājat, nevarētu iekļūt mašīnā.

Strādājot ar visu aprīkojumu vai ap to, izvairieties valkāt vaļīgu apģērbu, rotaslietas, nepiesprādzētus garus matus vai jebkādas vaļīgas saites, jostas, šalles vai izstrādājumus, kas var būt aizķerti kustīgās daļās. Turiet visas ekstremitātes prom no kustīgajām daļām. Sapinšanās var izraisīt nāvi vai smagus ievainojumus. Jauno aprīkojumu pārbaudiet iekārtas spriegumu ar mašīnā norādīto spriegumu. Elektriskās specifikācijas jūsu mašīna ir uzdrukāta uz iekārtas sērijas numura zīmes. Nepieciešama pareizi iezemēta elektriskā tvertne drošai ekspluatācijai neatkarīgi no sprieguma prasībām.

Izmantojiet iekārtu tikai paredzētajam mērķim. Glabājiet darba zonu bez šķēršļiem, kas varētu izraisīt cilvēka paklupšanu vai nokrišanu pret darbināmo mašīnu. Turiet pirkstus, rokas vai jebkuru ķermeņa daļu ārpus mašīnas un prom no kustīgajām daļām, kad mašīna atrodas darbojas. Jebkura mašīna ar kustīgām daļām un / vai elektriskām sastāvdaļām var būt potenciāli bīstama neatkarīgi no tā, cik daudz tajā ir drošības elementu. Darbojoties vai apkalpojot aprīkojumu, esiet modrs un skaidri domājiet. Esiet informēts par operācijām un personālu savā apkārtnē. Esiet uzmanīgs pret mašīnā parādītajām indikatora gaismām un / vai operatora saskarnes ekrāniem un zināt, kā reaģēt.

Nelietojiet mehānismus, ja esat noguris, emocionāli nomākts vai esat narkotiku vai alkohola reibumā. Ziniet, kur atrodas PIRMĀS PALĪDZĪBAS DROŠĪBAS STACIJA. Rotējošās un kustīgās daļas ir bīstamas. Nepieļaujiet darbības zonu. Nekad nelieciet svešķermeņus darbības zonā. Smagām iekārtām izmantojiet atbilstošas pacelšanas un transportēšanas ierīces. Daži aprīkojuma veidi var būt ļoti smagi. Būtu jāizmanto piemērota pacelšanas ierīce.

Jaunais UNI-CAT ir visgudrākais un "UNI-VERSATILE" pārtinējs / attinējs Labelmate produktu klāstā! Ar dažādiem serdes izmēriem, etiķetes platumu, ruļļu diametru un izvēles iespējām ir paredzēts pārtinējs / attinējs, kas piemērots jebkuram darbam, kas jums varētu būt.

ĪPAŠAIS MODEĻA IEPAKOJUMS
Modelis - " Quick -Chuck" ™ ātras bloķēšanas serdes patrona ar iekšējo atloku
Modelis - standarta vārpsta ar uzstādītām trīs (3) metāla lāpstiņām, ar iekšējo atloku
Modelis -10-INCHES Vārpsta ar uzstādītām sešu (6) metāla lāpstiņām ar iekšējo atloku
Modelis - ACH : regulējams serdes turētājs, pilnībā samontēts
Modelis - 1-INCH Shaft ar vienu (1) metāla Vane uzstādīta, ar iekšējo atloku

SVARĪGA INFORMĀCIJA / DROŠĪBAS NORĀDĪJUMI
šis produkts ir atkārtotas uzlīmēšanas / attīšanas līdzeklis. Tas ir paredzēts tikai tam, lai pārtītu vai atritinātu ieteicamo izmēru un svara etiķetes sausā iekštelpās
pirms jebkādu manipulāciju atvienojiet ierīci no elektrotīkla
izmantojiet uz līdzenas virsmas un / vai nostipriniet ierīci, izmantojot pamatnes plāksnes caurumus
neatstājiet strāvas kabeli ejā un darba zonā nodrošiniet pietiekamu apkārtējās vides apgaismojumu
pārtinēju var izmantot apkārtējās vides temperatūrā no + 2 ° C līdz 40 ° C
pieslēdzot mašīnu strāvas avotam, jāievēro vietējie likumi

1. SOLIS: INSTALLĒT BRACKET GUIDE
T viņš Bracket rokasgrāmata (BG) atrodas labajā pusē uz etiķetēm ar ceļu iet no labās uz kreiso pusi un pretī par etiķešu dodas no kreisās uz labo pusi.
SPRIEDZES ARM ir jāuzstāda uz tajā pašā pusē, BG
Atskrūvējiet (bet atstājiet šasijā, lai izvairītos no zaudēšanas) 3 šasijas augšējās skrūves un iebīdiet BG starp skrūvēm un šasiju, kā parādīts 1. un 2. attēlā.
Uzstādiet melno vārpstu un pabīdiet materiāla vadotni pāri vārpstai (3. att.)

2. SOLIS: UZSTĀDĪT DEGVIELAS ARMU
Spriegošanas sviru var uzstādīt pa labi vai pa kreisi, atkarībā no printera stāvokļa (4. un 5. attēls)
Noņemiet un turiet lielo skrūvi no nospriegojuma vārpstas gala (vārpsta zem galvenā motora vārpstas).
Atskrūvējiet komplekta skrūvi spriegojuma rokas galā un novietojiet roku ar komplektējošo skrūvi uz spriegošanas / vadības sviras vārpstas līdzenuma.
Pievelciet komplekta skrūvi, kas vērsta uz vārpstas plakano pusi (6. att.)
Atkal ievietojiet un pievelciet spriegojuma vārpstas skrūvi spriegojuma vārpstā.

3. SOLIS: UZSTĀDIET UZŅEMŠANAS VĀRPSTU
STANDARTA, 1 collu un 10 collu (7. attēls): Uzbīdiet atloka plāksni uz pārtīšanas vārpstas dobo galu. Lai iegūtu maksimālu platumu, atloka virsmai jābūt vienā līmenī ar vārpstas galu. Pievelciet rumbas skrūvi.
CHUCK (8. att.): Ar divām komplektā esošajām skrūvēm uzmontējiet iekšējo atloku uz Quick-Chuck.
Uzbīdiet vārpstas un atloka bloku uz UNI-CAT motora vārpstas, ļaujot atbrīvoties no šasijas un motora skrūvēm. Pievelciet sešstūra skrūvi uz motora vārpstas plakanās daļas, līdz tā ir cieši pievilkta.
ACH (9. attēls): pabīdiet ACH rumbu virs UNI-CAT motora vārpstas. Novietojiet rumbu tā, lai starp ACH rumbu un Rewinder piedziņas vienības korpusu būtu atstarpe. Pievelciet sešstūra skrūvi uz motora vārpstas plakanās daļas, līdz tā ir cieši pievilkta.
Iestatiet UNI-CAT vietā pie printera etiķetes izejas slota
Pievienojiet barošanas avotu piemērotā kontaktligzdā un pievienojiet UNI-CAT, kas tagad ir gatavs lietošanai

ACH LIETOŠANA (6.ATT.)
Atskrūvējiet trīs (A) bloķēšanas sviras ACH atloka plāksnes (B) aizmugurē.
Ar vienu roku satveriet priekšējo atloka plāksni (C) un ar otru - aizmugurējo atloka plāksni (B).
Pagrieziet plāksnes pretējos virzienos, līdz trīs serdeņu stieņi (D) pārvietojas uz ACH centru blakus viens otram.
Pārvietojiet tukšu kartona serdi tikai daļēji pāri stieņiem (D), atstājot apmēram 50 mm starp atloku un serdi
Tagad pagrieziet atloka plāksnes pretējos virzienos, lai stieņi izvērstos pret kartona serdes iekšpusi. Kamēr turat atlokus tā, lai stieņi būtu pret serdes iekšpusi, pagrieziet vienu no bloķēšanas svirām pulksteņrādītāja virzienā, līdz tā ir nofiksēta. NEVAJADZĪGS.
Pārvietojiet pārējās divas (2) bloķēšanas sviras pozīcijā LOCK. NEVAJADZĪGS.
Tagad bīdiet serdi līdz augšai pret atloku. Ja serde ir pārāk stingri, atskrūvējiet bloķēšanas sviras un mēģiniet vēlreiz nedaudz slīdēt serdi pāri stieņiem, lai panāktu mazāku hermētiskumu.

ETIĶEŠU PĀRTĪŠANA
Izslēdziet strāvu
Pabīdiet tukšu etiķetes serdeni virs ātrās patronas vai lāpstiņas uz ass, līdz serde ir pret iekšējo atloka plāksni. Uz Quick-Chuck pievelciet bloķēšanas pogu (lai iegūtu ACH, lūdzu, izlasiet norādījumus iepriekš)

ĀRĒJĀS UZLĪMES, IETEICAMS
Padevējiet etiķetes tīmekli no printera virs melnās vārpstas, dodieties zem spriegošanas sviras un ar lenti piestipriniet to pie uzņemšanas ruļļa serdes. Pārgrieziet uzņemšanas ruļļu pāris pagriezienus. 13. un 16. attēls parāda papīra ceļu standarta pārtīšanai, ārējās etiķetes. Šis papīra ceļš nodrošinās vislabākos un visciešākos gatavo etiķešu ruļļus.
Atkarībā no printera veida, iespējams, būs piemērotāk virzīt papīru vispirms zem spriegošanas kronšteina un pēc tam virs melnās vārpstas, kā parādīts 11. un 14. attēlā. Šis papīra ceļš nodrošina mazāk saspringtus gatavo etiķešu ruļļus.

I SVARĪGS: Spriegošanas rokturim šajā brīdī jābūt PILNĪGI uz galdiņa , NAV karājas uz etiķetēm . UNI-CAT izvēlēsies standarta pareizo, pareizā virziena bultiņu, pamatojoties uz pozīciju no spriegošanas rokas. Nemainiet virzienu.
nospiediet pogu START / STOP. Tagad UNI-CAT automātiski pārslēgsies pozīcijā AUTO-START. LED INDIKATORA SĀKUMAM / STOP jābūt aktīvam kopā ar vienu no virziena LED INDIKATORIEM
Ja ieslēgšanas laikā alternatīvi sāk mirgot 3 gaismas diodes, tas nozīmē, ka spriegošanas krēsls nebija pilnībā uz galda, kā nepieciešams pareizai darbībai.

IEKŠĒJĀS UZLĪMES
Padevējiet etiķetes tīmekli no printera virs melnās vārpstas, dodieties zem spriegošanas sviras un ar lenti piestipriniet to pie uzņemšanas ruļļa serdes. Pārgrieziet uzņemšanas ruļļu pāris pagriezienus. 10. un 15. attēls parāda papīra ceļu pārtīšanai, iekšējās etiķetes.
Atkarībā no printera veida, iespējams, būs piemērotāk virzīt papīru vispirms zem spriegošanas kronšteina un pēc tam virs melnās vārpstas, kā parādīts 12. un 17. attēlā.
SVARĪGI: ŠAJĀ GADĪJUMĀ ATTIECĪBĀ UZ TENŠA IERAKSTI ! Tagad nomainiet pretējā virzienā vērsto bultiņu kā standarta aktivizēto un nospiediet pogu START / STOP. Tagad UNI-CAT automātiski pārslēgsies pozīcijā AUTO-START. LED INDIKATORA SĀKUMAM / STOP jābūt aktīvam kopā ar vienu no virziena LED INDIKATORIEM.
Ja ieslēgšanas laikā alternatīvi sāk mirgot 3 gaismas diodes, tas nozīmē, ka spriegošanas krēsls nebija pilnībā uz galda, kā nepieciešams pareizai darbībai.

ETIĶETES BEZ ATSAUKŠANAS
Darbiniet UNI-CAT tādā pašā veidā, kā aprakstīts iepriekš pārtīšanai.

LITHUANIAN

LABELMATE SAUGUMAS YRA SVARBIAUSIAS MŪSŲ PRIORITETAS. ŠIOJE INFORMACIJOJE PATEIKIAMOS SAUGOS, NAUDOJANT ETIKETĖS ĮRANGĄ, GAIRĖS.

Bet kuri mašina gali tapti pavojinga personalui, jei ji netinkamai eksploatuojama ar blogai prižiūrima. Visi darbuotojai, dirbantys ir prižiūrintys „Labelmate" įrangą, turėtų būti gerai susipažinę su jos veikimu, būti kruopščiai apmokyti ir mokyti saugos. Daugelio nelaimingų atsitikimų galima išvengti per sąmoningumą saugos srityje. Buvo dedamos visos pastangos, kad būtų sukurta „Labelmate" įrangos konstrukcija pagal ANSI ir kitų, jei reikia, standartų nustatytus standartus. Potencialaus pavojaus zonos yra mechaniškai ir (arba) elektra apsaugotos. Saugos etiketės ir instrukcijos lipdukai yra matomi operatoriui ir yra šalia bet kokio galimo pavojaus.

MOKYMAS IR INSTRUKCIJA

Klientas yra atsakingas už tai, kad visi darbuotojai, kurie, tikimasi, valdys ar prižiūrės įrangą, dalyvaus mokymuose ir instrukcijose ir taps apmokytais operatoriais. Visi darbuotojai, dirbantys, tikrinantys, aptarnaujantys ar valantys šią įrangą, turi būti tinkamai apmokyti eksploatuoti ir saugiai dirbti. PRIEŠ naudodami šią įrangą, perskaitykite naudojimo instrukciją, pateiktą vadove.

BENDRA SAUGA

Įsitikinkite, kad visi maitinimo šaltiniai yra išjungti, kai mašina nenaudojama. Tai apima elektros energiją. Perskaitykite kiekvienos įrangos specialių naudojimo instrukcijų vadovą. „Labelmate" produkto vadovas yra produkto pakuotėje ir jį galima rasti svetainėje www.labelmate.com Žinoti, kaip veikia įranga, ir suprasti veikimo procesus. Žinokite, kaip išjungti įrangą. Supraskite įrangos saugos etiketes

Atlikdami darbą dėvėkite tinkamas asmenines apsaugos priemones (Pvz .: akių apsauga, pirštinės, apsauginiai bateliai ir kt.). Įsitikinkite, kad niekas, ką dėvite, negali pakliūti į mašiną. Dirbdami su visa įranga ar šalia jos, venkite dėvėti laisvus drabužius, papuošalus, nevaržomus ilgus plaukus ar palaidus kaklaraiščius, diržus, šalikus ar daiktus, kurie gali būti įstrigę judančiose dalyse. Laikykite visas galūnes nuo judančių dalių. Susipainiojimas gali sukelti mirtį ar sunkius sužalojimus.Jei reikia naujos įrangos, patikrinkite įrenginio įtampą pagal mašinoje nurodytą įtampą. Elektros specifikacijos-jūsų mašina atspausdinta ant mašinos serijos numerio etiketės. Reikalingas tinkamai įžemintas elektros lizdas saugiam naudojimui, neatsižvelgiant į įtampos reikalavimus. Įrangą naudokite tik pagal paskirtį.

Valdymo zonoje neturi būti kliūčių, dėl kurių žmogus gali pakliūti ar nukristi link veikiančios mašinos. Pirštais, rankomis ar bet kuria kūno dalimi laikykite mašiną ir toliau nuo judančių dalių, kai mašina yraveikiantis. Bet kuri mašina su judančiomis dalimis ir (arba) elektriniais komponentais gali būti pavojinga, nesvarbu, kiek joje yra saugos funkcijų. Būkite budrūs ir aiškiai mąstykite dirbdami ar prižiūrėdami įrangą. Žinokite apie operacijas ir personalą savo aplinkoje. Būkite dėmesingi mašinoje rodomoms indikatorių lemputėms ir (arba) operatoriaus sąsajos ekranams ir mokėkite reaguoti.

Nenaudokite mechanizmų, jei esate pavargęs, emociškai sunerimęs arba apsvaigęs nuo narkotikų ar alkoholio. Žinokite, kur yra PIRMOSIOS PAGALBOS SAUGOS STOTIS. Besisukančios ir judančios dalys yra pavojingos. Laikykite atokiau nuo veikimo srities. Niekada nedėkite jokių pašalinių daiktų į veikimo sritį. Sunkiajai įrangai naudokite tinkamus kėlimo ir gabenimo įtaisus. Kai kurių tipų įranga gali būti ypač sunki. Reikėtų naudoti tinkamą kėlimo įtaisą.

Naujasis „UNI-CAT“ yra pats protingiausias ir „UNI-VERSA-TILE“ pervyniojimo / nevyniojimo įrenginys „Labelmate“ produktų asortimente! Naudojant įvairius šerdies dydžius, etikečių plotį, ritinėlių skersmenis ir pasirenkamas parinktis, yra pervyniojimo įrenginys, kuris tinka bet kokiam darbui.

KONKRETAUS MODELIO PAKUOTĖS TURINYS

Modelis - „ Quick -Chuck“ ™ greitojo užrakto šerdis, su vidiniu flanšu

Modelis - standartinis velenas, kuriame sumontuotos trys (3) metalinės mentelės, su vidiniu flanšu

Modelis - „10-INCHES“ velenas su įmontuotomis šešiomis (6) metalinėmis mentelėmis, su vidiniu flanšu

Modelis - ACH: Reguliuojamas šerdies laikiklis, visiškai surinktas

Modelis - 1 colio velenas su įmontuotu vieno (1) metalo paketu, su vidiniu flanšu

SVARBI INFORMACIJA / SAUGOS INSTRUKCIJA

šis produktas yra etikečių pervyniojimo / nevyniojimo įrenginys. Jis skirtas tik atsukti ar atsukti rekomenduojamų matmenų ir svorio etiketes sausoje, sausoje aplinkoje

prieš atlikdami bet kokius veiksmus, atjunkite prietaisą nuo elektros tinklo

naudokite ant lygaus paviršiaus ir (arba) pritvirtinkite prietaisą naudodami skylutes pagrindo plokštėje

nepalikite maitinimo laido koridoriuje ir darbo zonoje užtikrinkite pakankamą aplinkos apšvietimą

pervyniojimo įrenginį galima naudoti aplinkos temperatūroje nuo + 2 ° C iki 40 ° C

prijungdami mašiną prie maitinimo šaltinio, turite atsižvelgti į vietinius įstatymus

1 ŽINGSNIS: ĮDIENKITE BRACKET’O VADOVĄ

T jis Laikiklis vadovas (BG) dedamas dešinėje pusėje etikečių su keliu vyksta iš dešinės į kairę ir atvirkščiai etikečių vyksta iš kairės į dešinę.

Įtempimo valdymo svirties yra būti montuojamas ant tos pačios pusės kaip BG

Atlaisvinkite (bet palikite važiuoklėje, kad išvengtumėte praradimo) 3 viršutinius važiuoklės varžtus ir įstumkite BG tarp varžtų ir važiuoklės, kaip parodyta 1 pav. Ir 2 pav.

Įdėkite juodąjį veleną ir įstumkite laikmenos kreiptuvą virš veleno (3 pav.)

2 ŽINGSNIS: ĮDIEGKITE ĮTEMPIMO ARMĄ

Įtempimo svirtis gali būti montuojama dešinėje arba kairėje, atsižvelgiant į spausdintuvo padėtį (4 ir 5 pav.)

Nuimkite ir laikykite didelį varžtą nuo įtempimo svirties veleno galo (velenas žemiau pagrindinio variklio veleno).

Atlaisvinkite varžtą įtempimo svirties gale ir padėkite svirtį komplekto varžtu į plokštumą ant įtempimo / valdymo svirties veleno.

Priveržkite komplekto varžtą, nukreiptą į veleno plokštumą (6 pav.)

Vėl įdėkite ir priveržkite įtempimo svirties veleną.

3 ŽINGSNIS: ĮDIEKITE PRIĖMIMO VELENĄ

STANDARTINĖ, 1- INCH IR 10 colių (fig.7): skaidrių flanšą plokštę ant tuščiavidurio gale Rewind velenu. Norėdami gauti maksimalų plotį, flanšo veidas turėtų būti lygus veleno galui. Priveržkite stebulės varžtą.

CHUCK (8 pav.): Prijunkite vidinį flanšą ant „Quick-Chuck“ dviem varžtais.

Stumkite veleno ir flanšo agregatą ant UNI-CAT variklio veleno, kad būtų galima laisvai patekti į važiuoklės ir variklio varžtus. Priveržkite šešiabriaunį varžtą ant plokščios variklio veleno dalies, kol jis užsitvirtins.

ACH (9 pav.): Pastumkite ACH stebulę virš UNI-CAT variklio veleno. Padėkite stebulę taip, kad tarp ACH stebulės ir „Rewinder“ pavaros bloko korpuso būtų tarpas. Priveržkite šešiabriaunį varžtą ant plokščios variklio veleno dalies, kol jis užsitvirtins.

Nustatykite UNI-CAT prie spausdintuvo etiketės išėjimo angos

Įjunkite maitinimo šaltinį į tinkamą maitinimo lizdą ir prijunkite UNI-CAT, kuris dabar yra paruoštas naudot

ACH NAUDOJIMAS (6 PAV.)

Atlaisvinkite tris (A) užrakto svirtis ACH flanšo plokštės (B) gale

Viena ranka suimkite priekinę flanšo plokštę (C), kita - galinę flanšo plokštę (B).

Pasukite plokšteles priešingomis kryptimis, kol trys šerdies strypai (D) pasislinks į ACH centrą vienas šalia kito.

Tuščią kartoninę šerdį pastumkite tik iš dalies per strypus (D), palikdami apie 50 mm tarp flanšo ir šerdies.

Dabar pasukite flanšo plokšteles priešingomis kryptimis, kad išskleistumėte strypus prie vidinės kartono šerdies. Laikydami flanšus taip, kad strypai būtų prieš šerdies vidų, pasukite vieną iš fiksavimo svirtelių pagal laikrodžio rodyklę, kol ji pritvirtins. NENORITE.

Kitas dvi (2) fiksavimo svirtis nustatykite į LOCK padėtį. NENORITE.

Dabar stumkite šerdį iki galo į viršų prieš vidinį flanšą. Jei šerdis yra per ankšta, atlaisvinkite užrakto svirtis ir dar kartą pabandykite šliauždami šerdį šiek tiek toliau per strypus, kad būtų mažiau sandarumo.

ETIKEČIŲ ATSUKIMAS

Išjunkite maitinimą

Stumkite tuščią etiketės šerdį ant „Quick-Chuck“ arba vantų ant veleno, kol šerdis bus prie vidinės flanšo plokštės. Uždėkite „Quick-Chuck“ užrakto rankenėlę (ACH skaitykite aukščiau pateiktose instrukcijose)

ŽENKLAI IŠORĖS, REKOMENDUOJAMA

Tiekite etikečių juostą iš spausdintuvo per juodą veleną, eikite po įtempimo svirtimi ir pritvirtinkite juostele prie priėmimo ritinėlio šerdies. Pasukite priėmimo ritę porą apsisukimų. Fig.13 ir Fig.16 rodo popieriaus kelią standartiniam pervyniojimui, išorinės etiketės. Šis popieriaus kelias pateiks geriausius ir griežčiausius gatavų etikečių ritinius.

Priklausomai nuo jūsų spausdintuvo tipo, gali būti tikslin-

giau pirmiausia nukreipti popierių po įtempimo svirtimi, po to virš juodojo veleno, kaip parodyta 11 pav. Ir FIG.14. Šis popieriaus kelias suteikia mažiau sandarius gatavų etikečių ritinius.

I SVARBUS: ĮTEMPIMO ĮRENGINIS šiuo metu turi būti VISI ant stalo, NENORI kabinti ant etikečių . UNI-CAT parinks standartinę teisingą, teisingą krypties rodyklę, remdamasi įtempimo rankos padėtimi. Nekeiskite krypties.
paspauskite mygtuką START / STOP. Dabar UNI-CAT automatiškai eis į savo padėtį AUTO-START. LED indikatorius START / STOP turėtų būti aktyvus kartu su 1 krypčių šviesos diodų indikatoriais
Jei įjungus įjungimą, 3 šviesos diodai pradeda mirksėti, tai reiškia, kad įtempimo rankena nebuvo visiškai ant stalo, kaip reikia tinkamam veikimui.

VIDAUS ETIKETĖS
Tiekite etikečių juostą iš spausdintuvo per juodą veleną, eikite po įtempimo svirtimi ir pritvirtinkite juostele prie priėmimo ritinėlio šerdies. Pasukite priėmimo ritę porą apsisukimų. Fig.10 ir Fig.15 rodo popieriaus kelią pervynioti, etiketės vidinės.
Priklausomai nuo jūsų spausdintuvo tipo, gali būti tikslingiau nukreipti popierių pirmiausia po įtempimo svirtimi, po to virš juodojo veleno, kaip parodyta 12 ir 17 pav.

SVARBU: ĮTEMPIMO ĮRANGA TURI BŪTI ANT LENTELĖS ! Dabar pakeiskite rodyklę priešinga kryptimi, kaip įprasta, ir paspauskite mygtuką START / STOP. Dabar UNI-CAT automatiškai pereis į automatinio užvedimo padėtį. LED indikatorius START / STOP turėtų būti aktyvus kartu su 1 krypčių šviesos diodų indikatoriais.
Jei įjungus įjungimą, 3 šviesos diodai pradeda mirksėti, tai reiškia, kad įtempimo rankena nebuvo visiškai ant stalo, kaip reikia tinkamam veikimui.

NEIŠVYNIOTOS ETIKETĖS
Naudokite „UNI-CAT“ taip, kaip aprašyta aukščiau, norint atsukti atgal.

HOS LABELMATE ER SIKKERHET VÅR FØRSTE PRIORITET. FØLGENDE INFORMASJON GIR RETNINGSLINJER FOR SIKKERHET VED BRUK AV LABELMATE-UTSTYR.

Enhver maskin kan bli farlig for personell når den brukes feil eller vedlikeholdes dårlig. Alle ansatte som betjener og vedlikeholder Labelmate-utstyr, bør være kjent med bruken og bør være grundig opplært og instruert i sikkerhet. De fleste ulykker kan forebygges gjennom sikkerhetsbevissthet.
Alle anstrengelser er gjort for å konstruere sikkerhet i utformingen av Labelmate-utstyr i henhold til standarder angitt av ANSI og andre som gjelder etter behov. Områder med potensiell fare er mekanisk og / eller elektrisk beskyttet. Sikkerhetsmerker og instruksjonsmerker er synlige for operatøren og ligger nær enhver potensiell fare.

TRENING OG INSTRUKSJON

Det er kundens ansvar å sikre at alt personell som forventes å betjene eller vedlikeholde utstyret deltar i opplærings- og instruksjonsøkter og blir trente operatører. Alt personell som betjener, inspiserer, utfører service eller rengjøring av dette utstyret må være opplært i drift og maskinsikkerhet. FØR du bruker dette utstyret, bør du lese bruksanvisningen i håndboken.

GENERELL SIKKERHET

Forsikre deg om at alle strømkilder er slått av når maskinen ikke er i bruk. Dette inkluderer elektrisk kraft. Les håndboken for spesielle bruksanvisninger for hvert utstyr. Labelmate produkthåndbok er inkludert i produktemballasjen og finnes på nettstedet www.labelmate.com Vet hvordan utstyret fungerer og forstå driftsprosessene. Vet hvordan du stenger utstyret. Forstå utstyrets sikkerhetsetiketter Bruk passende personlig verneutstyr for jobben som skal utføres (EX: øyevern, hansker, vernesko osv.). Forsikre deg om at ingenting du har på deg kan bli fanget i maskinen. Når du arbeider med eller rundt alt utstyr, må du ikke bruke løse klær, smykker, uhemmet langt hår eller løse bånd, belter, skjerf eller gjenstander som kan komme i fast bevegelse. Hold alle ekstremiteter borte fra bevegelige deler. Forvikling kan føre til død eller alvorlig personskade. For nytt utstyr, sjekk anleggsspenningen med spenningen som er spesifisert på maskinen. Elektriske spesifikasjoner for maskinen din er trykt på maskinens serienummer. Det kreves en riktig jordet elektrisk stikkontakt for sikker drift uavhengig av spenningskrav.

Bruk bare utstyret til det tiltenkte formålet. Hold driftssonen fri for hindringer som kan føre til at en person snubler eller faller mot en betjeningsmaskin. Hold fingre, hender eller deler av kroppen ut av maskinen og borte fra bevegelige deler når maskinen er opererer. Enhver maskin med bevegelige deler og / eller elektriske komponenter kan være potensielt farlig uansett hvor mange sikkerhetsfunksjoner den inneholder. Vær våken og tenk klart når du betjener eller vedlikeholder utstyret. Vær oppmerksom på operasjoner og personell i omgivelsene dine. Vær oppmerksom på indikatorlamper og / eller brukergrensesnittskjermbilder som vises på maskinen og vet hvordan du skal reagere.

Ikke bruk maskiner hvis du er trøtt, følelsesmessig eller under påvirkning av narkotika eller alkohol. Vet hvor FØRSTEHJELPSSIKKERHETSSTASJONEN er lokalisert. Roterende og bevegelige deler er farlige. Hold deg unna operasjonsområdet. Sett aldri fremmedlegemer i operasjonsområdet.Bruk riktig løfte- og transportutstyr for tungt utstyr. Noen typer utstyr kan være ekstremt tunge. En passende løfteinnretning skal brukes.

Den nye UNI-CAT er den smarteste og mest "UNI-VERSATILE" spoleren / avspoleren i Labelmate produktutvalg ! Med forskjellige kjernestørrelser, etikettbredder, rullediametere og alternativer å velge mellom, er det en spoler / avvikling som passer til enhver jobb du måtte ha.

MODELLSPESIFIKT INNHOLD I EMBALLASJEN
Modell - " Quick -Chuck" ™ Quick-Locking Core Chuck, med innerflens
Modell - Standard skaft med tre (3) metallskovler installert, med innvendig flens
Model-10-INCHES Aksel med seks (6) metallskovler installert, med innerflens
Modell –ACH: Justerbar kjerneholder, ferdig montert
Modell - 1-INCH aksel med en (1) metall Vane installert, med innerflens

VIKTIG INFORMASJON / SIKKERHETSINSTRUKSJONER
dette produktet er en etikettspoler / avspoling. Det skal bare brukes til å spole eller slappe av etiketter med anbefalte dimensjoner og vekt i et innendørs, tørt miljø
koble fra enheten før manipulering
bruk på en flat overflate og / eller fikser enheten ved hjelp av hullene i bunnplaten
Ikke la strømkabelen ligge i en passasje og sørg for tilstrekkelig omgivelseslys på arbeidsområdet
spolen kan brukes i omgivelsestemperaturer fra + 2 ° C til 40 ° C
tilkobling av maskinen til strømkilden må respektere lokale lovgivninger

TRINN 1: INSTALLER BRACKET GUIDE
T Bracket Guide (BG) er plassert på høyre side for etiketter med en bane som går fra høyre til venstre og motsatt for etiketter som går fra venstre mot høyre.
Den spennarmen er for å monteres på den samme side som den BG
Løsne (men forlater i kabinettet for å unngå tap) de tre øvre skruene på kabinettet og skyv BG inn mellom skruene og kabinettet som vist på fig. 1 og fig. 2.
Installer den svarte akselen og skyv medieføringen over skaftet (fig.3)

TRINN 2: INSTALLER SPENNINGSARMEN
Strekkarmen kan monteres høyre eller venstre, avhengig av skriverposisjon (fig.4 og fig. 5)
Fjern og hold den store skruen fra enden av spennarmsakslen (akselen under motorens hovedaksel).
Løsne seteskruen på enden av spennarmen og plasser armen med settskruen vendt mot flata på spenn- / kontrollarmsakselen.
Stram setteskruen vendt mot flaten på akselen (fig.6)
Sett inn og stram spennarmsskruen inn igjen i spennarmen.

TRINN 3: INSTALLER OPPTAKSAKSELEN
STANDARD, 1- TOM OG 10-TOM (fig. 7): Skyv flensplaten på den hule enden av spoleakselen. For maksimal bredde, skal flensflaten være i flukt med enden av skaftet. Stram skruen i navet.
CHUCK (fig.8): Monter den indre flensen på Quick-Chuck med to medfølgende skruer.
Skyv akselen og flensmonteringen på UNI-CAT motoraksel slik at avstand til chassis og motorskruer er mulig. Stram unbrakoskruen på den flate delen av motorakselen til den er tett.
ACH (fig.9): Skyv navet til ACH over motorakslen til UNI-CAT. Plasser huben slik at det er et avstand mellom ACH hub og Rewinder Drive Unit-saken. Stram unbrakoskruen på den flate delen av motorakselen til den er tett.
Sett UNI-CAT på plass i nærheten av etikettutgangssporet på skriveren
Koble strømforsyningen til et passende strømuttak og koble til UNI-CAT som nå er klar til bruk

BRUKE ACH (FIG. 6)
Løsne de tre (A) låsestagene på baksiden av ACH flenseplaten (B)
Ta tak i den fremre flenseplaten (C) med den ene hånden og den bakre flenseplaten (B) med den andre.
Drei platene i motsatte retninger til de tre kjernestavene (D) beveger seg til midten av ACH ved siden av hverandre.
Skyv en tom pappkjerne bare halvveis over stengene (D) og la omtrent 50 mm mellom flensen og kjernen
Drei nå flensplatene i motsatte retninger for å utvide stengene mot innsiden av pappkjernen. Mens du holder flensene slik at stengene er mot innsiden av kjernen, roter du en av låsevippene med urviseren til den er festet. IKKE TREKKES.
Flytt de to andre (2) låsehendlene til LOCK-stilling. IKKE TREKKES.
Skyv kjernen helt opp mot den indre flensen. Hvis kjernen er for tett, løsner du låsehendlene og prøver igjen å skyve kjernen litt lenger over stengene for å gi mindre tetthet.

SPOLER TILBAKE ETIKETTER
Slå av strømmen
Skyv en tom etikettkjerne over Quick-Chuck eller Vinger på akselen til kjernen ligger mot den indre flenseplaten. Stram låseknappen på Quick-Chuck (for ACH, les instruksjonene ovenfor)

ETIKETTER EKSTERN, ANBEFALES
Før etikettbanen fra skriveren over den svarte skaftet, gå under spennarmen og fest den til opptakningsrullkjernen med tape. Drei opptaksselen et par svinger. Fig. 13 og fig. 16 viser papirbanen for standard omvikling, etiketter eksternt. Denne papirbanen vil gi de beste og mest tette ferdige etikettvalsene.
Avhengig av skrivertype, kan det være mer passende å lede papiret først under spennarmen og deretter over den svarte akselen som vist på fig. 11 og fig. 14. Denne papirbanen gir mindre tette ferdige etikettruller.

JEG MPORTANT: SPENNINGSARM MÅ VÆRE HELT PÅ BORDEN i dette øyeblikket, IKKE henge på etikettene . UNI-

CAT velger standard riktig retning med riktig retning basert på posisjonen fra spennarmen. Ikke endre retning.
trykk på START / STOP-knappen. UNI-CAT går nå automatisk til sin AUTO-START-stilling. LED INDIKATOR START / STOP skal være aktiv sammen med en av retningen LED INDIKATORER
Hvis de 3 lysdiodene begynner å blinke alternativt under oppstart, betyr det at spennarmen ikke var helt på bordet etter behov for riktig funksjon.

ETIKETTER INTERNE
Før etikettbanen fra skriveren over den svarte akselen, gå under strekkarmen og fest den til opptakningsrullkjernen med tape. Drei opptaksselen et par svinger. Fig. 10 og fig. 15 viser papirbanen for omvikling av etiketter, innvendig.
Avhengig av skrivertype, kan det være mer passende å føre papiret først under spennarmen og deretter over den svarte akselen som vist på fig. 12 og fig. 17

VIKTIG: SPENNINGSARM MÅ VÆRE PÅ BORDET I øyeblikket! Bytt nå til motsatt retning som pilen som er aktivert standard, og trykk START / STOPP-knappen. UNI-CAT går nå automatisk til sin AUTO-START-stilling. LED INDIKATOR START / STOP skal være aktiv sammen med en av retningen LED INDIKATORER.
Hvis de 3 lysdiodene begynner å blinke alternativt under oppstart, betyr det at spennarmen ikke var helt på bordet etter behov for riktig funksjon.

LØSNE ETIKETTER
Bruk UNI-CAT på samme måte som beskrevet ovenfor for tilbakespoling.

POLISH

W FIRMIE LABELMATE BEZPIECZEŃSTWO JEST NASZYM NAJWYŻSZYM PRIORYTETEM. PONIŻSZE INFORMACJE ZAWIERAJĄ WYTYCZNE DOTYCZĄCE BEZPIECZEŃSTWA PODCZAS KORZYSTANIA Z URZĄDZEŃ LABELMATE.

Każda maszyna może stać się niebezpieczna dla personelu, gdy jest niewłaściwie obsługiwana lub źle konserwowana. Wszyscy pracownicy obsługujący i konserwujący sprzęt Labelmate powinni być zaznajomieni z jego obsługą oraz powinni zostać dokładnie przeszkoleni i poinstruowani w zakresie bezpieczeństwa.
Większości wypadków można zapobiec dzięki świadomości bezpieczeństwa.
Dołożono wszelkich starań, aby zapewnić bezpieczeństwo podczas projektowania sprzętu Labelmate zgodnie z normami określonymi przez ANSI i inne, które mają zastosowanie w razie potrzeby. Obszary potencjalnego zagrożenia są chronione mechanicznie i / lub elektrycznie. Etykiety ostrzegawcze i naklejki instruktażowe są widoczne dla operatora i umieszczone w pobliżu potencjalnego zagrożenia.

SZKOLENIE I INSTRUKCJA

Obowiązkiem klienta jest zapewnienie, aby cały personel, od którego oczekuje się obsługi lub konserwacji sprzętu, uczestniczył w sesjach szkoleniowych i instruktażowych oraz stał się przeszkolonymi operatorami. Cały personel obsługujący, kontrolujący, serwisujący lub czyszczący ten sprzęt musi być odpowiednio przeszkolony w zakresie obsługi i bezpieczeństwa maszyny. PRZED uruchomieniem tego sprzętu przeczytaj instrukcję obsługi w instrukcji.

OGÓLNE BEZPIECZEŃSTWO

Upewnij się, że wszystkie źródła zasilania są wyłączone, gdy maszyna nie jest używana. Obejmuje to energię elektryczną. Przeczytaj instrukcję, aby uzyskać specjalne instrukcje operacyjne dla każdego elementu wyposażenia. Podręcznik produktu Labelmate znajduje się w opakowaniu produktu i można go znaleźć na stronie internetowej www.labelmate.com Dowiedz się, jak działa sprzęt i zrozum procesy operacyjne. Dowiedz się, jak wyłączyć sprzęt.

Zapoznaj się z etykietami bezpieczeństwa sprzętu Nosić odpowiedni sprzęt ochrony osobistej do wykonywanej pracy (np. Ochrona oczu, rękawice, obuwie ochronne itp.). Upewnij się, że nic, co nosisz, nie może dostać się do maszyny. Podczas pracy z całym sprzętem lub wokół niego unikaj noszenia luźnej odzieży, biżuterii, niezwiązanych długich włosów lub luźnych krawatów, pasków, szalików lub przedmiotów, które mogą zostać pochwycone przez ruchome części. Trzymaj wszystkie kończyny z dala od ruchomych części. Zaplątanie może spowodować śmierć lub poważne obrażenia. W przypadku nowego sprzętu sprawdź napięcie instalacji z napięciem podanym na maszynie. Specyfikacje elektryczne dla urządzenie jest wydrukowane na etykiecie z numerem seryjnym urządzenia. Wymagane jest odpowiednio uziemione gniazdko elektryczne dla bezpiecznej pracy niezależnie od wymagań dotyczących napięcia. Używaj urządzenia tylko zgodnie z jego przeznaczeniem.

Utrzymuj strefę roboczą wolną od przeszkód, które mogłyby spowodować potknięcie się lub upadek osoby w kierunku pracującej maszyny. Trzymaj palce, dłonie lub inne części ciała z dala od maszyny i ruchomych części, gdy maszyna jest operacyjny. Każda maszyna z ruchomymi częściami i / lub komponentami elektrycznymi może być potencjalnie niebezpieczna bez względu na to, ile zawiera funkcji bezpieczeństwa. Zachowaj czujność i myśl jasno podczas obsługi lub serwisowania sprzętu. Bądź świadomy operacji i personelu w swoim otoczeniu. Zwracaj uwagę na kontrolki i / lub ekrany interfejsu operatora wyświetlane na maszynie i wiedz, jak reagować.

Nie obsługuj maszyn, jeśli jesteś zmęczony, zestresowany emocjonalnie lub pod wpływem narkotyków lub alkoholu. Dowiedz się, gdzie znajduje się STACJA BEZPIECZEŃSTWA PIERWSZEJ POMOCY. Obracające się i ruchome części są niebezpieczne. Trzymaj się z dala od obszaru roboczego. Nigdy nie wkładaj żadnych obcych przedmiotów w obszar roboczy. Używać odpowiednich urządzeń do podnoszenia i transportu ciężkiego sprzętu. Niektóre rodzaje sprzętu mogą być bardzo ciężkie. Należy użyć odpowiedniego urządzenia podnoszącego.

Nowy UNI-CAT to najmądrzejszy i najbardziej „UNIWERSALNY" przewijak / odwijak w asortymencie Labelmate ! Dzięki różnym rozmiarom rdzenia, szerokości etykiet, średnicach rolek i opcjom do wyboru, istnieje nawijarka / odwijak pasująca do każdego zadania, jakie możesz mieć.

SPECYFICZNA DLA MODELU ZAWARTOŚĆ OPAKOWANIA
Model - Szybkozaciskowy uchwyt rdzeniowy „ Quick -Chuck" ™ z wewnętrznym kołnierzem
Model - Standardowy wał z trzema (3) metalowymi łopatkami zainstalowanymi, z wewnętrznym kołnierzem
Model-10-CALOWY Wał z sześcioma (6) zainstalowanymi metalowymi łopatkami, z kołnierzem wewnętrznym
Model –ACH: Regulowany uchwyt rdzenia, w pełni zmontowany
Model - 1-CALOWY wał z jedną (1) metalową łopatką, z kołnierzem wewnętrznym

WAŻNE INFORMACJE / INSTRUKCJE BEZPIECZEŃSTWA
ten produkt jest przewijakiem / odwijakiem etykiet. Służy wyłącznie do zwijania lub rozwijania etykiet o zalecanych wymiarach i wadze w suchym pomieszczeniu w pomieszczeniach
odłącz urządzenie przed jakąkolwiek manipulacją
używać na płaskiej powierzchni i / lub zamocować urządzenie do otworów w podstawie
nie pozostawiaj przewodu zasilającego w przejściu i zapewnij wystarczające oświetlenie otoczenia w miejscu pracy
przewijak może pracować w temperaturze otoczenia od + 2 ° C do 40 ° C
podłączenie maszyny do źródła zasilania musi być zgodne z lokalnymi przepisami

KROK 1: INSTALL GUIDE WSPORNIK
T on Bracket Guide (BG) jest umieszczony po prawej stronie etykiety ze ścieżką będzie od prawej do lewej i odwrotnie dla etykiet, począwszy od lewej do prawej.
NAPRĘŻENIE ARM jest do zamontowania na tej samej stronie co BG
Poluzuj (ale pozostawiając w obudowie, aby uniknąć zgubienia) 3 górne śruby na ramie i wsuń BG pomiędzy śruby i podstawę, jak pokazano na RYS. 1 i RYS. 2.
Zamontuj czarny wałek i nasuń prowadnicę materiału na wałek (RYS.3)

KROK 2: ZAMONTUJ RAMIĘ NAPINACZA
Ramię napinacza można zamontować po prawej lub lewej stronie, w zależności od pozycji drukarki (RYS.4 i RYS.5)
Odkręć i zachowaj dużą śrubę z końca wału ramienia napinającego (wał poniżej głównego wału silnika).
Poluzuj śrubę ustalającą na końcu ramienia napinającego i umieść ramię tak, aby śruba ustalająca była skierowana na płasko na wale wahacza napinacza / sterującego.
Dokręcić śrubę ustalającą skierowaną do płaszczyzny wału (RYS.6)
Ponownie włóż i dokręć śrubę wałka ramienia napinającego do wałka ramienia napinającego.

KROK 3: ZAINSTALUJ WAŁEK ODBIERAJĄCY
STANDARDOWY, 1- CALOWY I 10-CALOWY (RYS. 7): Wsunąć kołnierz kołnierzowy na wydrążony koniec wału nawijającego. Aby uzyskać maksymalną szerokość, czoło kołnierza powinno być zlicowane z końcem wału. Dokręć śrubę w piaście.
CHUCK (RYS. 8): Zamontuj wewnętrzny kołnierz na szybkozacisku za pomocą dwóch dostarczonych śrub.
Wsuń zespół wału i kołnierza na wał silnika UNI-CAT, pozostawiając prześwit do podwozia i śrub silnika. Dokręć śrubę imbusową do płaskiej części wału silnika, aż będzie mocno dokręcona.
ACH (RYS.9): Nasuń piastę ACH na wał silnika UNI-CAT. Ustaw piastę tak, aby była szczelina między piastą ACH a obudową zespołu napędowego nawijacza. Dokręć śrubę imbusową do płaskiej części wału silnika, aż będzie mocno dokręcona.
Umieść UNI-CAT na miejscu w pobliżu szczeliny wyjściowej etykiet w drukarce
Podłącz zasilacz do odpowiedniego gniazdka i podłącz UNI-CAT, który jest teraz gotowy do użycia

KORZYSTANIE Z ACH (RYS.6)
Poluzuj trzy (A) dźwignie blokujące z tyłu płytki kołnierzowej ACH (B)
Chwyć przednią płytkę kołnierzową (C) jedną ręką, a tylną płytkę kołnierzową (B) drugą.
Obracaj płyty w przeciwnych kierunkach, aż trzy pręty rdzenia (D) przesuną się do środka ACH obok siebie.
Wsuń pusty kartonowy rdzeń tylko częściowo na pręty (D), pozostawiając około 50 mm między kołnierzem a rdzeniem
Teraz obróć płyty kołnierzowe w przeciwnych kierunkach, aby rozszerzyć pręty do wnętrza tekturowego rdzenia. Trzymając kołnierze, tak aby pręty były skierowane do wnętrza rdzenia, obróć jedną z dźwigni blokujących w prawo, aż zostanie zamocowana. NIE DOKRĘCAJ PRZEZNACZNIE.
Przesuń pozostałe dwie (2) dźwignie blokujące do pozycji LOCK. NIE DOKRĘCAJ PRZEZNACZNIE.
Teraz wsuń rdzeń do samego końca w kierunku wewnętrznego kołnierza. Jeśli rdzeń jest zbyt ciasny, poluzuj dźwignie blokujące i spróbuj ponownie przesunąć rdzeń nieco dalej nad prętami, aby uzyskać mniejszą szczelność.

PRZEWIJANIE ETYKIET
Wyłącz zasilanie
Wsuń pusty rdzeń etykiety na szybkozacisk lub łopatki na wale, aż rdzeń dotknie wewnętrznej płytki kołnierza. Na szybkim uchwycie dokręć pokrętło blokujące (w przypadku ACH przeczytaj instrukcje powyżej)

ETYKIETY ZEWNĘTRZNE, ZALECANE
Poprowadź taśmę z etykietami z drukarki przez czarny wałek, przejdź pod ramię napinające i przymocuj taśmą do rdzenia rolki odbierającej. Obróć szpulę odbiorczą o kilka obrotów. RYS. 13 i RYS. 16 przedstawiają ścieżkę papieru

do standardowego przewijania, etykiety zewnętrzne. Ta ścieżka papieru zapewnia najlepsze i najbardziej szczelne gotowe rolki etykiet.
W zależności od typu drukarki bardziej odpowiednie może być poprowadzenie papieru najpierw pod ramieniem napinającym, a następnie nad czarnym wałkiem, jak pokazano na RYS. 11 i RYS. 14. Ta ścieżka papieru zapewnia mniej ciasne gotowe rolki etykiet.
I mportant: TENSION ARM muszą być w pełni na stole w tej chwili, nie wisi na etykietach . UNI-CAT wybierze standardowo prawidłową strzałkę w prawo w oparciu o położenie ramienia napinającego. Nie zmieniaj kierunku.
naciśnij przycisk START / STOP. UNI-CAT przejdzie teraz automatycznie do pozycji AUTO-START. WSKAŹNIK LED START / STOP powinien być aktywny razem z 1 z WSKAŹNIKÓW LED kierunku
Jeśli 3 diody LED zaczną migać naprzemiennie podczas włączania zasilania, oznacza to, że ramię napinające nie znajdowało się całkowicie na stole, co jest konieczne do prawidłowego działania.

ETYKIETY WEWNĘTRZNE
Poprowadź taśmę z etykietami z drukarki przez czarny wałek, przejdź pod ramię napinające i przymocuj taśmą do rdzenia rolki odbierającej. Obróć szpulę odbiorczą o kilka obrotów. RYS. 10 i RYS. 15 przedstawiają ścieżkę papieru do przewijania, etykiety wewnętrzne.
W zależności od typu drukarki bardziej odpowiednie może być poprowadzenie papieru najpierw pod ramieniem napinającym, a następnie po czarnym wałku, jak pokazano na RYS. 12 i RYS. 17.

WAŻNE: W tym momencie MUSI BYĆ NA STOLE ! Teraz zmień strzałkę w kierunku przeciwnym do tego, który jest aktywowany standardowo i naciśnij przycisk START / STOP. UNI-CAT przejdzie teraz automatycznie do pozycji AUTO-START. WSKAŹNIK LED START / STOP powinien być aktywny razem z 1 z WSKAŹNIKÓW LED kierunku.
Jeśli 3 diody LED zaczną migać naprzemiennie podczas włączania zasilania, oznacza to, że ramię napinające nie znajdowało się całkowicie na stole, co jest konieczne do prawidłowego działania.

ETYKIETY ROZWIJANE
Obsługuj UNI-CAT w taki sam sposób, jak opisano powyżej przy przewijaniu.

PORTUGUESE

NA LABELMATE, A SEGURANÇA É A PRIORIDADE NÚMERO UM. AS INFORMAÇÕES SEGUINTES FORNECEM DIRETRIZES DE SEGURANÇA PARA USAR O EQUIPAMENTO LABELMATE.

Qualquer peça da máquina pode tornar-se perigosa para o pessoal quando operada ou mantida incorretamente. Todos os funcionários que operam e fazem a manutenção do equipamento Labelmate devem estar familiarizados com sua operação e devem ser totalmente treinados e instruídos sobre segurança. A maioria dos acidentes pode ser evitada por meio da consciencialização sobre a segurança. Todo esforço foi feito para garantir a segurança no projeto do equipamento Labelmate de acordo com os padrões estabelecidos pela ANSI e outros que se apliquem conforme necessário. As áreas de perigo potencial são protegidas mecânica e/ou eletricamente. Etiquetas de segurança e decalques de instruções são visíveis para o operador e localizados junto de qualquer perigo potencial.

TREINAMENTO E INSTRUÇÃO

É responsabilidade do cliente garantir que todo o pessoal que deverá operar ou manter o equipamento participe das sessões de treino e formação e se tornem operadores treinados. Todo o pessoal que opera, inspeciona, faz a manutenção ou limpeza deste equipamento deve ser devidamente treinado na operação e segurança da máquina. ANTES de operar este equipamento, leia as instruções de operação no manual.

SEGURANÇA GERAL

Certifique-se de que todas as fontes de alimentação estejam desligadas quando a máquina não estiver em uso. Isso inclui energia elétrica. Leia o manual para obter quaisquer instruções operacionais especiais para cada peça do equipamento. O manual do produto Labelmate está incluído na embalagem do produto e pode ser encontrado no site www.labelmate.com Conheça o funcionamento do equipamento e compreenda os processos operacionais.
Saiba como desligar o equipamento. Entenda as etiquetas de segurança do equipamento
Use o equipamento de proteção individual adequado para o trabalho a ser executado (ex: proteção para os olhos, luvas, calçado de segurança, etc.). Certifique-se de que não usa nenhuma peça de vestuário que possa ficar presa no equipamento. Ao trabalhar nos equipamentos ou próximo deles, evite usar roupas largas, joias, cabelos longos e desgrenhados ou quaisquer gravatas, cintos, lenços ou artigos que possam ficar presos nas partes móveis. Mantenha todas as extremidades longe das peças móveis. O emaranhamento pode causar morte ou ferimentos graves.
Para novos equipamentos, verifique a tensão da rede electrica com a tensão especificada na máquina. Especificações elétricas para sua máquina estão impressas na etiqueta do número de série da máquina. É necessário uma tomada elétrica devidamente ligada ao circuito de terra para uma operação segura, independentemente dos requisitos de tensão. Use o equipamento apenas para o fim a que se destina.

Mantenha a zona de trabalho livre de obstáculos que possam fazer uma pessoa tropeçar ou cair na direção de uma máquina em operação. Mantenha os dedos, mãos ou qualquer parte do corpo fora da máquina e longe de peças móveis quando a máquina estiver em funcionamento. Qualquer máquina com peças móveis e/ou componentes elétricos pode ser potencialmente perigosa, independentemente dos recursos de segurança que ela tenha. Fique alerta e pense com clareza durante a operação ou manutenção do equipamento. Esteja ciente das operações e do pessoal ao seu redor. Fique atento às luzes indicadoras e/ou telas da interface do operador exibidas na máquina e saiba como responder.

Não opere máquinas se estiver cansado, emocionalmente perturbado ou sob a influência de drogas ou álcool.
Saiba onde fica a POSTO DE PRIMEIROS SOCORROS. As peças giratórias e móveis são perigosas. Mantenha-se afastado da área de operação. Nunca coloque nenhum objeto estranho na área de operação. Use dispositivos de elevação e transporte adequados para equipamentos pesados. Alguns tipos de equipamento podem ser extremamente pesados. Um dispositivo de elevação apropriado deve ser usado.

O novo UNI-CAT é o rebobinador / desbobinador mais inteligente e mais "UNI-VERSÁTIL" da gama de produtos Labelmate! Com vários tamanhos de núcleo, larguras de etiqueta, diâmetros de rolo e opções para escolher, existe um rebobinador / desbobinador que se adequa a qualquer trabalho que tenha de fazer.

CONTEÚDO ESPECÍFICO DO MODELO DA EMBALAGEM
Modelo - Mandril de aperto rápido "Quick-Chuck" ™, com flange interno
Modelo - Eixo padrão com três (3) palhetas metálicas instaladas, com flange interno
Modelo -10-POLEGADAS Eixo com seis (6) palhetas metálicas instaladas, com flange interna
Modelo - ACH: Suporte ajustável do núcleo, totalmente montado
Modelo- 1 polegada Eixo com uma (1) palheta metálica instalada, com flange interna

INFORMAÇÕES IMPORTANTES / INSTRUÇÕES DE SEGURANÇA
este produto é um rebobinador / desbobinador de etiquetas. Deve ser usado apenas para rebobinar ou desbobinar etiquetas com as dimensões e o peso recomendados, no interior e num ambiente seco
desconecte o dispositivo antes de qualquer manuseamento
use numa superfície plana e / ou fixe o dispositivo usando os orifícios na placa de base
não deixe o cabo de alimentação num local de passagem e garanta que existe luz ambiente suficiente na área de trabalho
o rebobinador pode ser usado em temperaturas ambientes de + 2 ° C a 40 ° C
a conexão da máquina à fonte de alimentação deve respeitar as legislações locais

PASSO 1: INSTALAR O GUIA DE SUPORTE
O guia de suporte é colocado no lado direito para etiquetas com um caminho que vai da direita para a esquerda e o contrário para etiquetas que vão da esquerda para a direita. O braço de tensão é montado do mesmop lado que o guia de suporte.
Solte (mas deixe no chassi para evitar perda) os 3 parafusos do chassi e deslize o guia de suporte entre os parafusos e o chassi como demonstrado na FIG1 e na FIG2.
Instale o eixo de plástico preto e deslize o guia do material sobre o eixo (FIG.3)

PASSO 2: INSTALAR O BRAÇO DE TENSÃO
O braço de tensão pode ser montado direito ou esquerdo, dependendo da posição da impressora (FIG.4 e FIG.5)
Remova e mantenha o parafuso grande da extremidade do eixo do braço de tensão (eixo abaixo do eixo principal do motor).
Solte o parafuso de fixação na extremidade do braço de tensão e posicione o braço com o parafuso de fixação virado para o lado plano no eixo do braço de tensão / controle.
Aperte o parafuso de fixação virado para o plano no eixo (FIG. 6)
Reinsira e aperte o parafuso do eixo do braço de tensão no eixo do braço de tensão.

PASSO 3: INSTALE O EIXO DE RECOLHIMENTO
PADRÃO, 1 POLEGADA E 10 POLEGADAS (FIG. 7): Deslize a placa do rebordo na extremidade oca do eixo de rebobinagem. Para largura máxima, a face do flange deve estar nivelada com a extremidade do eixo. Aperte o parafuso no cubo.
CHUCK (FIG. 8): Monte o flange interno no Quick-Chuck com os dois parafusos fornecidos.
Deslize o conjunto do eixo e do flange no eixo do motor UNI-CAT, permitindo uma folga nos parafusos do chassi e do motor. Aperte o parafuso Allen na parte plana do eixo do motor até que esteja firme.
ACH (FIG. 9): Deslize o cubo da ACH sobre o eixo do motor do UNI-CAT. Posicione o hub de forma a que haja um espaço entre o hub ACH e a unidade de acionamento Rewinder. Aperte o parafuso allen na parte plana do eixo do motor até que esteja fixo.
Coloque o UNI-CAT próximo ao sítio de saída de etiquetas da impressora
Conecte a fonte de alimentação a uma tomada adequada e conecte o UNI-CAT, já pronto para uso.

USANDO O ACH (FIG. 6)
Solte as três (A) alavancas de travagem na parte traseira da placa do flange ACH (B)
Segure a placa de flange frontal (C) com uma mão e a placa de flange traseira (B) com a outra.
Gire as placas em direções opostas até que as três hastes do núcleo (D) se movam para o centro da ACH um ao lado do outro.
Deslize um núcleo de papelão vazio apenas parcialmente pelas hastes (D), deixando cerca de 50 mm entre o flange e o núcleo
Agora gire as placas do flange em direções opostas para expandir as hastes contra a parte interna do núcleo de papelão. Enquanto você segura as flanges para que as hastes fiquem contra a parte interna do núcleo, gire uma das alavancas de travamento no sentido horário até que seja fixada. NÃO APERTAR DEMAIS.
Mova as outras duas (2) alavancas de travamento para a posição LOCK. NÃO APERTAR DEMAIS.
Agora deslize o núcleo totalmente contra o flange interno. Se o núcleo estiver muito apertado, afrouxe as alavancas de trava e tente deslizar o núcleo um pouco mais sobre as hastes para obter menos tensão.

REBOBINAR ETIQUETAS
Desligue a energia
Deslize um núcleo de etiqueta vazio sobre o Quick-Chuck ou Vanes no eixo até que o núcleo esteja contra a placa de flange interna. No Quick-Chuck, aperte o botão de travagem (para o ACH, leia as instruções acima)

ETIQUETAS EXTERNAS, RECOMENDADAS
Coloque a banda de etiquetas da impressora sobre o eixo preto, passe por baixo do Braço de tensão e prenda-o ao núcleo do rolo de recolhimento com fita adesiva. Gire o rolo de recolhimento algumas vezes. A FIG. 13 e a FIG. 16 mostram o caminho do papel para a rebobinagem padrão, etiquetas externas. Esse caminho do papel fornecerá os rolos de etiquetas acabadas melhores e mais apertados.
Dependendo do tipo da sua impressora, pode ser mais adequado guiar o papel primeiro sob o braço de tensão e depois sobre o eixo preto, como demonstrado nas figuras 11 e 14. Esse caminho do papel fornece rolos de etiquetas acabados menos apertados.

IMPORTANTE: O BRAÇO DE TENSÃO DEVE ESTAR TOTALMENTE NA MESA neste momento, NÃO pendurado nas etiquetas . O UNI-CAT selecionará a seta de direção correta padrão com base na posição do braço de tensão. Não mude a direção.
pressione o botão START / STOP. O UNI-CAT agora passará automaticamente para a posição AUTO-START. O INDICADOR DE LED START / STOP deve estar ativo junto com 1 da direção INDICADOR DE LED
Se os 3 LEDs começarem a piscar alternadamente enquanto está a energia ligada, significa que o braço de tensão não estava completamente sobre a mesa como era necessário para funcionar de forma adequada.

ETIQUETAS INTERNAS
Coloque a banda de etiquetas da impressora sobre o eixo preto, passe por baixo do Braço de tensão e prenda-o ao núcleo do rolo de recolhimento com fita adesiva. Gire o rolo de recolhimento algumas vezes. As figuras 10 e 15 mostram o percurso do papel para rebobinar, etiquetas internas.
Dependendo do tipo da sua impressora, pode ser mais adequado guiar o papel primeiro sob o braço de tensão e depois sobre o eixo preto, como demonstrado nas figuras 12 e 17

IMPORTANTE: O BRAÇO DE TENSÃO DEVE ESTAR NA MESA neste momento! Agora mude para a seta de direção oposta à ativada como padrão e pressione o botão START / STOP. O UNI-CAT passará automaticamente para a posição AUTO-START. INDICADOR DE LED START / STOP deve estar ativo junto com 1 dos INDICADORES DE LED da direção.
Se os 3 LEDs começarem a piscar alternadamente enquanto está a energia ligada, significa que o braço de tensão não estava completamente sobre a mesa como era necessário para funcionar de forma adequada.

DESENROLANDO ETIQUETAS
Opere o UNI-CAT da mesma maneira descrita acima para rebobinar.

LA LABELMATE, SIGURANȚA ESTE PRIORITATEA NOASTRĂ NUMĂRUL UNU. URMĂTOARELE INFORMAȚII OFERĂ INSTRUCȚIUNI DE SIGURANȚĂ ATUNCI CÂND SE UTILIZEAZĂ ECHIPAMENTE ETICHETATE.

Orice piesă de utilaj poate deveni periculoasă pentru personal atunci când este acționată necorespunzător sau nu este bine întreținută.

Toți angajații care operează și întrețin echipamentele Labelmate ar trebui să fie familiarizați cu funcționarea acestuia și ar trebui să fie bine pregătiți și instruiți cu privire la siguranță.

Majoritatea accidentelor pot fi prevenite prin conștientizarea siguranței.

S-au depus toate eforturile pentru a proiecta siguranța în proiectarea echipamentelor Labelmate conform standardelor stabilite de ANSI și altele care se aplică după cum este necesar. Zonele cu potențial de pericol sunt protejate mecanic și / sau electric. Etichetele de siguranță și etichetele de instrucțiune sunt vizibile pentru operator și sunt situate în apropierea oricăror pericole potențiale.

FORMARE ȘI INSTRUCȚIUNI

Este responsabilitatea clientului să se asigure că tot personalul care va fi de așteptat să opereze sau să întrețină echipamentul participă la sesiuni de instruire și instruire și să devină operatori instruiți. Tot personalul care operează, verifică, întreține sau curăță acest echipament trebuie să fie instruit corespunzător în ceea ce privește funcționarea și siguranța mașinii. Înainte de a utiliza acest echipament, citiți instrucțiunile de utilizare din manual.

SIGURANȚĂ GENERALĂ

Asigurați-vă că toate sursele de alimentare sunt oprite atunci când aparatul nu este utilizat. Aceasta include puterea electrică.
Citiți manualul pentru orice instrucțiuni operaționale speciale pentru fiecare echipament. Manualul produsului Labelmate este inclus în ambalajul produsului și poate fi găsit pe site-ul www.labelmate.com Aflați cum funcționează echipamentul și înțelegeți procesele de operare Știți cum să opriți echipamentul. Înțelegeți etichetele de siguranță ale echipamentelor Purtați echipamentul individual de protecție adecvat pentru locul de muncă care trebuie îndeplinit (EX: protecție a ochilor, mănuși, pantofi de protecție etc.). Asigurați-vă că nimic din ceea ce purtați nu poate fi prins în utilaje. Atunci când lucrați la sau în jurul tuturor echipamentelor, evitați să purtați haine largi, bijuterii, păr lung neîngrădit sau cravate, curele, eșarfe sau articole libere care pot fi prinse în părțile mobile. Păstrați toate extremitățile departe de piesele în mișcare. Încurcătura poate provoca moartea sau răni grave.

Pentru echipamente noi, verificați tensiunea instalației cu tensiunea specificată pe mașină. Specificații electrice pentru aparatul dvs. este tipărit pe eticheta numărului de serie al aparatului. Este necesară o priză electrică împământată corespunzător
pentru funcționare sigură indiferent de cerințele de tensiune. Utilizați echipamentul numai pentru scopul propus.
Păstrați zona de operare liberă de obstacole care ar putea determina o persoană să se împiedice sau să cadă spre o mașină de operare.
Păstrați degetele, mâinile sau orice parte a corpului afară din mașină și departe de piesele în mișcare atunci când mașina este
operare. Orice mașină cu piese în mișcare și / sau componente electrice poate fi potențial periculoasă, indiferent de câte elemente de siguranță conține. Rămâneți atent și gândiți-vă clar în timp ce operați sau întrețineți echipamentul.
Fiți conștienți de operațiuni și personal din împrejurimile dumneavoastră. Fiți atent la luminile indicatoare și / sau la ecranele interfeței operatorului afișate pe aparat și știți cum să răspundeți. Nu folosiți utilaje dacă sunteți obosit, stresat emoțional sau sub influența drogurilor sau a alcoolului.
Aflați unde se află stația de siguranță pentru prim ajutor. Piesele rotative și mobile sunt periculoase. Păstrați-vă departe de zona de operare. Nu puneți niciodată obiect străin în zona de operare. Utilizați dispozitive de ridicare și transport adecvate pentru echipamente grele. Unele tipuri de echipamente pot fi extrem de grele. Trebuie utilizat un dispozitiv de ridicare adecvat.

Noul UNI-CAT este cel mai inteligent și cel mai inteligent rebobinaj / dezvelire / dezlegare din gama Labelmate ! Cu diferite dimensiuni ale miezului, lățimile etichetelor, diametrele ruloului și opțiunile din care puteți alege, există o rebobinare / refuz pentru a se potrivi cu orice slujbă.

CONȚINUT SPECIFIC MODELULUI AMBALAJULUI

Model - Nucleu cu blocare rapidă „ Quick -Chuck" ™, cu flanșă interioară

Model - Arbore standard cu trei (3) palete metalice instalate, cu flanșă interioară

Model-10-INCHES Arbore cu șase (6) palete metalice instalate, cu flanșă interioară

Model –ACH: Suport reglabil, complet asamblat

Model - Arbore de 1 INCH cu o (1) paletă metalică instalată, cu flanșă interioară

INFORMAȚII IMPORTANTE / INSTRUCȚIUNI DE SIGURANȚĂ

acest produs este o rebut / etichetă de etichetă. Se utilizează numai pentru rebobinarea sau desfășurarea etichetelor cu dimensiunile și greutatea recomandate într-un mediu interior și uscat

deconectați dispozitivul înainte de orice manipulare

folosiți pe o suprafață plană și / sau fixați dispozitivul folosind găurile din placa de bază

nu lăsați cablul de alimentare într-un pasaj și asigurați-vă suficientă lumină ambientală în zona de lucru

rebobinarea poate fi utilizată la temperaturi ambientale de + 2 ° C până la 40 ° C

conectarea mașinii la sursa de alimentare trebuie să respecte legislațiile locale

PASUL 1: INSTALAȚI GHIDUL PACHETULUI

T el Suport Ghid (BG) este plasat pe partea dreapta pentru etichete cu o cale de a merge de la dreapta la stânga și vizavi de etichete care merg de la stânga la dreapta.

ARMUL DE TENSIUNE trebuie montat pe aceeași parte cu BG

Slăbiți (dar lăsând în șasiu pentru a evita pierderea) cele 3 șuruburi superioare de pe șasiu și glisați BG între șuruburi și șasiu, așa cum se arată în figura 1 și FIG.

Instalați arborele negru și glisați ghidul media peste arbore (FIG.3)

PASUL 2: INSTALAȚI ARMA DE TENSIUNE

Brațul de întindere poate fi montat la dreapta sau la stânga, în funcție de poziția imprimantei (FIG.4 și FIG.5)

Scoateți și mențineți șurubul mare de la capătul arborelui brațului de tracțiune (arborele de sub arborele principal al motorului).

Slăbiți șurubul de fixare de la capătul brațului de întindere și poziționați brațul cu șurubul de fixare orientat spre plat pe arborele brațului de comandă.

Strângeți șurubul de fixare orientat spre plat pe arbore (FIG.6)

Reintroduceți și strângeți șurubul arborelui de tracțiune în arborele brațului de tracțiune.

PASUL 3: INSTALAȚI ARBORELE DE PRELUARE

STANDARD, 1- INCH ȘI 10-inch (FIG.7): Glisați placa flanșei pe capătul gol al arborelui de răsturnare. Pentru lățimea maximă, fața flanșei trebuie să fie plină cu capătul arborelui. Strângeți șurubul din butuc.

CHUCK (FIG. 8): Montați flanșa interioară pe mandrina rapidă cu două șuruburi prevăzute.

Glisați ansamblul arborelui și flanșei pe arborele motorului UNI-CAT, permițând să vă eliberați de șasiu și șuruburile motorului. Strângeți șurubul de prindere pe partea plană a arborelui motor până când este strâns.

ACH (FIG.9): Glisați butucul ACH peste arborele motorului UNI-CAT. Poziționați Hub-ul astfel încât să existe un decalaj între Hub-ul ACH și carcasa unității Rewinder Drive. Strângeți șurubul de prindere pe partea plană a arborelui motor până când este strâns.

Setați UNI-CAT în loc în apropierea fantei de ieșire a etichetei imprimantei

Conectați sursa de alimentare la o priză adecvată și conectați UNI-CAT care este gata de utilizare

UTILIZAREA ACH (FIG. 6)

Slăbiți cele trei manuale de blocare (A) de pe spatele plăcii ACH cu flanșă (B)

Prindeți placa flanșei față (C) cu o mână și placa flanșei spate (B) cu cealaltă.

Rotiți plăcile în direcții opuse până când cele trei tije nucleare (D) se deplasează spre centrul ACH unul lângă celălalt.

Glisați un miez de carton gol doar pe marginea barelor (D) lăsați aproximativ 50mm între flanșă și miez

Rotiți acum plăcile cu flanșă în direcții opuse pentru a extinde tijele spre interiorul miezului de carton. În timp ce țineți flanșele astfel încât tijele să fie fixate în interiorul miezului, rotiți una dintre manetele de blocare în sens orar până când este fixată. NU SE ÎNTREZI.

Mutați celelalte două (2) manete de blocare în poziția LOCK. NU SE ÎNTREZI.

Acum glisați miezul până la capăt pe flanșa interioară. Dacă miezul este prea strâns, slăbiți manetele de blocare și încercați din nou a aluneca miezul puțin mai mult peste tije pentru a obține mai puțin etanșeitate.

ETICHETARE DE RACLASARE

Opriți alimentarea

Glisați un miez de etichetă goală peste dispozitivul de prindere rapidă sau palete pe arbore, până când miezul este împotriva placă interioară. Pe dispozitivul Quick-Chuck, strângeți butonul de blocare (pentru ACH, citiți instrucțiunile de mai sus)

ETICHETE EXTERNE, RECOMANDAT

Introduceți pânza de etichetă de la imprimantă peste arborele negru, treceți sub brațul de întindere și fixați-l cu miez cu bandă de preluare. Rotiți tamburul de preluare câteva tururi. Fig.13 și FIG.16 prezintă calea hârtiei pentru rulare

standard, etichete externe. Această cale de hârtie va oferi cele mai bune și mai strânse role de etichete.
În funcție de tipul de imprimantă, poate fi mai potrivit să ghidați mai întâi hârtia sub brațul de întindere și apoi peste arborele negru, așa cum se arată în fig.11 și fig.

I MPORTANT: ARMUL DE TENSIUNE TREBUIE SĂ FIE COMPLET PE MASĂ în acest moment, NU atârnând pe etichete . UNI-CAT va selecta săgeata corectă, corectă, pe baza poziției din brațul de întindere. Nu schimbați direcția.
apăsați butonul START / STOP. UNI-CAT va trece automat în poziția sa de pornire automată. PORNIREA / STOPEA INDICATORULUI LED trebuie să fie activă împreună cu 1 dintre INDICATORII LED-urilor de direcție
Dacă cele 3 LED-uri încep să clipească alternativ în timpul pornirii, înseamnă că brațul de întindere nu a fost complet pe masă, așa cum a fost necesar pentru o funcționare corectă.

ETICHETE INTERNE
Introduceți pânza de etichetă de la imprimantă peste arborele negru, mergeți sub brațul de întindere și fixați-o cu miez cu bandă de rulare. Rotiți tamburul de preluare câteva tururi. FIG.10 și FIG.15 arată calea hârtiei pentru rebobinare, etichetări interne.
În funcție de tipul de imprimantă, poate fi mai indicat să ghidați mai întâi hârtia sub brațul de întindere și apoi peste arborele negru, așa cum se arată în fig.12 și fig.17

IMPORTANT: ARMUL DE TENSIUNE TREBUIE SĂ ESTE PE MASĂ în acest moment! Acum schimbați săgeata de direcție opusă ca cea care este activată standard și apăsați butonul START / STOP. UNI-CAT va trece automat în poziția sa de pornire automată. PORNIREA / STOPEA INDICATORULUI LED trebuie să fie activă împreună cu 1 dintre INDICATORII LED-urilor de direcție.
Dacă cele 3 LED-uri încep să clipească alternativ în timpul pornirii, înseamnă că brațul de întindere nu a fost complet pe masă, așa cum a fost necesar pentru o funcționare corectă.

ETICHETE NEOBISNUITE
Utilizați UNI-CAT în același mod descris mai sus pentru derulare.

БЕЗОПАСНОСТЬ – ЭТО ПРИОРИТЕТ НОМЕР ОДИН ДЛЯ КОМПАНИИ LABEL-MATE. НИЖЕИЗЛОЖЕННАЯ ИНФОРМАЦИЯ СОДЕРЖИТ РЕКОМЕНДАЦИИ ПО БЕЗОПАСНОСТИ ПРИ ИСПОЛЬЗОВАНИИ ОБОРУДОВАНИЯ LABELMATE.

Любая часть оборудования Labelmate может стать опасной для персонала при неправильной эксплуатации или плохом обслуживании. Все сотрудники, эксплуатирующие и обслуживающие оборудование Labelmate, должны быть хорошо знакомы с его работой, а также должны быть тщательно обучены и проинструктированы по технике безопасности. Большинство аварий можно предотвратить, если вовремя позаботиться о безопасности. При проектировании оборудования Labelmate были приложены все усилия для обеспечения безопасности в соответствии со стандартами, установленными Американским национальным институтом стандартов (ANSI) и/или другими, которые могут применяться по мере необходимости. Зоны потенциальной опасности защищены механически и / или электрически Предупреждающие таблички и наклейки с инструкциями видны оператору и расположены рядом с местом несущим любую потенциальную опасностью.

ОБУЧЕНИЕ И ИНСТРУКЦИЯ

Заказчик несет ответственность за то, чтобы весь персонал, который будет эксплуатировать или обслуживать оборудование, прошёл курсы обучения и инструктажа и является обученным персоналом. Все работники Заказчика, работающие, обслуживающие или чистящие это оборудование, должны быть надлежащим образом обучены работе и технике безопасности. ПЕРЕД использованием этого оборудования прочтите инструкции по эксплуатации в прилагаемых руководствах.

ОБЩАЯ БЕЗОПАСНОСТЬ

Убедитесь, что все источники питания отключены, когда машина не используется. Прочтите руководство, чтобы узнать об особых инструкциях по эксплуатации для каждой единицы оборудования. Руководства по продукции Labelmate включено в комплект поставки изделия и может быть найдено на веб-сайте www. labelmate.com. Эксплуатационный персонал должен знать, как работает оборудование, и понимать рабочие процессы. Операторы обязаны знать, как выключить оборудование.
Понимать знаки предупреждающие об опасности представляемой оборудованием. Используйте соответствующие средства индивидуальной защиты для выполняемой работы (например, средства защиты глаз, перчатки, защитную обувь и т.д.). Убедитесь, что ничего, что вы носите, не может попасть в механизмы (например, галстуки, платки и т.п.) При работе со всем оборудованием или рядом с ним избегайте ношения свободной одежды, ювелирных украшений, распущенных длинных волос или галстуков, ремней, шарфов или предметов, которые могут быть захвачены движущимися частями оборудования. Не приближайте конечности к движущимся частям. Попадание частей тела или одежды в движущиеся узлы оборудования может привести к смерти или серьезной травме оператора. Для нового оборудования проверьте соответствие напряжение источника питания с напряжением, указанным на машине. Электрические характеристики для Вашего оборудования указаны на бирке с серийным номером. Для безопасной работы оборудования необходимо использовать правильно заземленные электрические розетки независимо от требований к напряжению электропитания. Используйте оборудование только по прямому назначению. Следите за тем, чтобы в рабочей зоне не было препятствий, которые могут служить препятствием для персонала и привести к падению людей на работающее оборудования.
Не приближайте пальцы, руки или другие части тела к машине и к ее движущимся частям, когда машина работает. Любая машина с движущимися частями и / или электрическими компонентами может быть потенциально опасной, независимо от того, сколько функций безопасности она содержит. Будьте бдительны и ясно мыслите во время эксплуатации или обслуживания оборудования. Следите за действиями окружающего персонала. Будьте внимательны к световым индикаторам и / или экранам интерфейса оператора, отображаемым на машине, и знайте, как на них реагировать.
Не работайте с механизмами, если вы устали, эмоционально расстроены или находитесь под действием наркотиков или алкоголя.Знайте, где находится пункт медицинской помощи или аптечка.
Вращающиеся и движущиеся части опасны. Держитесь подальше от рабочей зоны. Никогда не помещайте посторонние предметы в рабочую зону. Используйте подходящие подъемно-транспортные устройства для тяжелого оборудования. Некоторые типы оборудования могут быть очень тяжелыми, следует использовать соответствующее подъемное оборудование.

Новое устройство UNI-CAT является самым продвинутым и наиболее «универсальным и разносторонним» размотчиком /намотчиком в продуктовой линейке Labelmate! UNI-CAT может быть оснащен валами, позволяющими использовать рулоны этикеток различных ширин и диаметров. Дополнительно устройство может быть оснащено опциями и аксессуарами, благодаря которым вы получаете в свое распоряжение намотчик/размотчик практически для любых задач.

ОБЫЧНЫЙ КОМПЛЕКТ ПОСТАВКИ

•Руководство Пользователя (этот документ)
•Устройство UNI-CAT
•Источник питания: Вход 100-240 В - 50-60 Гц, Выход 15 В постоянного тока, 4,33 А
•Рычаг — натяжитель с установочным винтом и винтом вала
•Комплект кронштейна направляющей

КОМПЛЕКТУЮЩИЕ, ЗАВИСЯЩИЙ ОТ ПОСТАВЛЯЕМОЙ КОНФИГУРАЦИИ

•Модель - Quick-Chuck ™ - быстрый фиксатор рулона с внутренним фланцем
•Модель - Стандартный вал с тремя (3) металлическими лепестками и внутренним фланцем
•Модель - Вал 10-INCHES с шестью (6) металлическими лепестками и внутренним фланцем
•Модель - Настраиваемый держатель рулона в комплекте для конфигурации –ACH
•Модель 1-INCH — вал с одним (1) металлическим лепестком и внутренним фланцем

ВАЖНАЯ ИНФОРМАЦИЯ / ИНСТРУКЦИИ ПО БЕЗОПАСНОСТИ

•Это устройство является намотчиком/размотчиком этикеток. Оно предназначено для намотки или размотки этикеток рекомендуемых размеров и веса и только в сухом помещении.
•Отключайте устройство от сети электропитания перед любой манипуляцией с ним
•Устанавливайте устройство только на ровной поверхности и / или крепите его с помощью отверстий в опорной плите
•Не оставляйте кабель электропитания в проходе, не позволяйте персоналу наступать на кабель электропитания, обеспечьте достаточное освещение рабочей зоны
•Устройство следует использовать при температуре окружающей среды от + 2 ° C до 40 ° C
•Подключение устройства к источнику питания должно осуществляться в строгом соответствии с местными стандартами, нормами и требования законодательства

ШАГ 1: УСТАНОВКА КРОНШТЕЙНА НАПРАВЛЯЮЩЕЙ

При поступлении на намотчик этикеток справа налево, кронштейн направляющей (BG) расположен с правой стороны устройства. В случае поступления этикеток на намотчик слева направо — кронштейн направляющей должен быть расположен на левой стороне устройства.

Рычаг — натяжитель должен располагаться с той же стороны, что и кронштейн направляющей.

Ослабьте (но не выкручивайте полностью, что бы не потерять) 3 винта на кронштейне направляющей и измените положение кронштейна, как показано на рис.1 и рис.2.

Черный пластиковый вал вместе с металлической направляющей так же должен быть перемещен на другую сторону (рис.3).

ШАГ 2: УСТАНОВКА РЫЧАГА - НАТЯЖИТЕЛЯ

•Рычаг - натяжитель можно установить справа или слева, в зависимости от положения принтера (рис.4 и рис.5)
•Снимите и удерживайте большой винт на торце вала рычага - натяжителя (вал под основным валом двигателя устройства).
•Ослабьте установочный винт на конце натяжного рычага и установите рычаг так, чтобы установочный винт был обращен к плоскому участку на валу рычага - натяжителя.
•атяните установочный винт в направлении к плоскому участку на валу рычага - натяжителя (РИС. 6)
•Вставьте и затяните винт в торце вала рычага - натяжителя.

ШАГ 3: УСТАНОВКА ПРИЕМНОГО ВАЛА

•Для моделей -STANDARD, -1-INCH, -10-INCHES (рис. 7): Надвиньте фланцевую пластину на полый конец вала перемотки. Для обеспечения номинальной максимальной ширины наматываемых этикеток, поверхность фланца должна находиться на одном уровне с концом вала. Затяните винт в ступице.
•Для модели -CHUCK (рис. 8): Установите внутренний фланец на быстродействующий зажим с помощью двух винтов.
•Надвиньте вал и фланцевый узел на вал двигателя UNI-CAT, таким образом чтобы обеспечить необходимый зазор между винтами шасси и двигателя. Затяните шестигранный винт на плоской части вала двигателя до полной фиксации.
•Для модели -ACH (рис. 9): Наденьте ступицу настраиваемого держателя рулона (ACH) на вал двигателя UNI-CAT. Расположите ступицу так, чтобы между ступицей ACH и корпусом привода устройства был необходимый зазор. Затяните шестигранный винт на плоской части вала двигателя до полной фиксации.
•Установите UNI-CAT возле места выходаэтикеток из принтера или в ином аналогичном месте.
•Подключите источник питания к электрической

розетке и включите UNI-CAT, который теперь готов к использованию.

ИСПОЛЬЗОВАНИЕ НАСТРАИВАЕМОГО ДЕРЖАТЕЛЯ РУЛОНА - ACH (РИС.9)

•Ослабьте три (A) стопорных рычага на задней панели фланца ACH (B)

•Возьмитесь за переднюю пластину фланца (C) одной рукой и заднюю пластину фланца (B) другой рукой.

•Вращайте пластины в противоположных направлениях, пока три основных пальца (D) не переместятся (сойдутся) в центр ACH рядом друг с другом.

•Не полностью наденьте пустой картонный сердечник на пальцы (D), оставив расстояние около 50 мм между фланцем и сердечником.

•Теперь поверните фланцевые пластины (C и B) в противоположных направлениях, чтобы раздвинуть пальцы и плотно прижать их к внутренней стороне картонного сердечника. Пока вы держите фланцы так, чтобы пальцы касались внутренней стороны сердечника, поворачивайте один из стопорных рычагов по часовой стрелке, пока он слегка не зафиксируется. НЕ ЗАТЯГИВАЙТЕ ЕГО ДО КОНЦА.

•Переместите два других (2) стопорных рычага в положение блокировки. НЕ ЗАТЯГИВАЙТЕ ИХ ДО КОНЦА.

•Теперь придвиньте сердечник до упора ко внутреннему фланцу. Если сердечник двигается чрезмерно туго, ослабьте стопорные рычаги и попробуйте еще раз сдвинуть сердечник немного дальше по пальцам (DB), чтобы уменьшить трение.

НАМОТКА ЭТИКЕТОК

•Выключите питание устройства

•Наденьте пустой сердечник для рулона этикеток на устройство быстрой фиксации рулона (Quick-Chuck) или на лепестки на обычном валу, пока сердечник не будет прижат к фланцевой пластине. На устройство быстрой фиксации рулона (Quick-Chuck) затяните ручку замка (для ACH, пожалуйста, прочитайте инструкции выше)

НАМОТКА ЭТИКЕТКОЙ НАРУЖУ, РЕКОМЕНДУЕТСЯ

•Протяните ленту с этикетками от принтера поверх черного вала, под рычагом - натяжителем и закрепите ее на пустом сердечнике приемного вала с помощью кусочка клейкой ленты. Проверните приемную катушку на пару оборотов. Рис.13 и 16 показывают путь прохождения ленты с этикетками для стандартной намотки этикетками наружу. Этот метод заправки этикеток обеспечивает лучшую и самую плотную намотку рулонов с этикетками.

•В зависимости от типа принтера может оказаться более подходящим протянуть бумагу сначала под рычагом - натяжителем, а затем поверх черного вала, как показано на рис.11 и 14. Данный метод заправки этикеток обеспечивает менее плотную намотку готовых рулонов этикеток.

•ВАЖНО: В МОМЕНТ ЗАПРАВКИ ЭТИКЕТОК РЫЧАГ — НАТЯЖИТЕЛЬ ДОЛЖЕН БЫТЬ ПОЛНОСТЬЮ В СВОБОДНОМ ПОЛОЖЕНИИ (ЛЕЖАТЬ НА ПОВЕРХНОСТИ УСТАНОВКИ УСТРОЙСТВА), а не висеть на этикетках. UNICAT выберет правильное направление, основываясь на положении рычага - натяжителя. Не меняйте направление намотки.

•Нажмите кнопку START / STOP. UNICAT автоматически перейдет в состояние авто-запуска. Светодиодный индикатор START/STOP должен быть активен вместе с 1 из светодиодных индикаторов направления намотки.

НАМОТКА ЭТИКЕТКОЙ ВНУТРЬ

•Протяните ленту с этикетками от принтера поверх черного вала, под рычагом - натяжителем и закрепите ее на пустом сердечнике приемного вала с помощью кусочка клейкой ленты. Проверните приемную катушку на пару оборотов. Рис.10 и 15 показывают путь прохождения ленты с этикетками для стандартной намотки этикетками внутрь.

•В зависимости от типа принтера может оказаться более подходящим протянуть бумагу сначала под под рычагом - натяжителем, а затем поверх черного вала, как показано на рис.12 и 17.

•ВАЖНО: В МОМЕНТ ЗАПРАВКИ ЭТИКЕТОК РЫЧАГ — НАТЯЖИТЕЛЬ ДОЛЖЕН БЫТЬ ПОЛНОСТЬЮ В СВОБОДНОМ ПОЛОЖЕНИИ (ЛЕЖАТЬ НА ПОВЕРХНОСТИ УСТАНОВКИ УСТРОЙСТВА), а не висеть на этикетках. Теперь выберите направление намотки ОБРАТНОЕ предлагаемому автоматически, и нажмите кнопку START / STOP. UNICAT автоматически перейдет в состояние авто-запуска. Светодиодный индикатор START/STOP должен быть активен вместе с 1 из светодиодных индикаторов направления намотки.

•Если во время включения устройства будут попеременно мигать 3 светодиода, то это будет означать, что рычаг — натяжитель не находился в самом нижнем положении во время заправки этикеток, как это необходимо.

РАЗМОТКА ЭТИКЕТОК

•Выключить питание устройства

•Наденьте полный рулон этикеток на устройство быстрой фиксации рулона (Quick-Chuck) или на лепестки на обычном валу, пока сердечник рулона не будет прижат к фланцевой пластине. На устройство быстрой фиксации рулона (Quick-Chuck) затяните ручку замка (для ACH, пожалуйста, прочитайте инструкции выше)

•Если во время включения устройства будут попере енно мигать 3 светодиода, то это будет означать, что рычаг — натяжитель не находился в самом нижнем

положении во время заправки этикеток, как это необходимо.

РАЗМОТКА ЭТИКЕТОК

•Работайте с UNI-CAT аналогично тому, как описано выше в разделе для намотки.

SERBIAN

БЕЗБЕДНОСТ НАМ ЈЕ НА ПРВОМ МЕСТУ. СЛЕДЕЋЕ ИНФОРМАЦИЈЕ ПРУЖАЈУ СМЕРНИЦЕ ЗА БЕЗБЕДНОСТ ПРИЛИКОМ УПОТРЕБЕ ОПРЕМЕ СА ЕТИКЕТОМ.

Било који комад машина може постати опасан за особље ако се неправилно рукује или се лоше одржава. Сви запослени који раде и одржавају Лабелмате опрему треба да буду упознати са њеним радом и треба да буду темељно обучени и упућени у безбедност.
Већина незгода се може спречити кроз свест о безбедности.
Уложени су сви напори у инжењерску сигурност дизајна опреме Лабелмате према стандардима утврђеним од стране АНСИ и других који се примењују по потреби. Подручја потенцијалне опасности су механички и / или електрично заштићена. Сигурносне налепнице и налепнице са упутствима су видљиве руковаоцу и налазе се у близини било које потенцијалне опасности.

ОБУКА И УПУТСТВО

Одговорност купца је да осигура да сво особље од којег се очекује да рукује или одржава опрему учествује у обукама и обукама и постане обучени оператер. Сво особље које рукује, прегледава, сервисира или чисти ову опрему мора бити правилно обучено за рад и сигурност машине. ПРЕ коришћења ове опреме прочитајте упутства за употребу у упутству.

ОПШТА БЕЗБЕДНОСТ

Обавезно искључите све изворе напајања када машина није у употреби. То укључује електричну снагу. Прочитајте упутства за посебна упутства за употребу сваке опреме. Приручник за производе Лабелмате налази се у паковању производа и може се наћи на веб локацији ввв.лабелмате.цом
Знати како опрема функционише и разумети оперативне процесе.
Знати како искључити опрему. Разумевање сигурносних налепница на опреми

Носите одговарајућу личну заштитну опрему за посао који желите да обавите (Нпр .: заштита за очи, рукавице, заштитна обућа итд.). Уверите се да ништа што имате на себи не може да се заглави у машинама. Када радите на целој опреми или око ње, избегавајте ношење широке одеће, накита, необуздане дуге косе или било каквих опуштених кравата, каишева, шалова или предмета који се могу ухватити у покретним деловима. Држите све екстремитете даље од покретних делова. Заплетеност може проузроковати смрт или тешке повреде. За нову опрему, проверите напон постројења напоном наведеним на машини. Електричне спецификације за ваш уређај је одштампан на серијској ознаци уређаја. Потребна је правилно уземљена електрична утичница за сигуран рад без обзира на захтеве напона.

Опрему користите само за предвиђену намену. Осигурајте радну зону без препрека које би могле довести до тога да се особа спотакне или падне према управљачкој машини. Држите прсте, руке или било који део тела ван машине и даље од покретних делова када је машина оперативни. Свака машина са покретним деловима и / или електричним компонентама може бити потенцијално опасна без обзира на то колико сигурносних карактеристика садржи. Будите опрезни и размислите јасно док рукујете или сервисирате опрему. Будите свесни операција и особља у вашем окружењу. Будите пажљиви на индикаторске лампице и / или на екрану интерфејса оператера који су приказани на машини и знајте како да реагујете. Не рукујте машинама ако сте уморни, емоционално узнемирени или сте под утицајем дроге или алкохола. Знајте где се налази СИГУРНОСНА СТАНИЦА ПРВЕ ПОМОЋИ. Ротирајући и покретни делови су опасни. Држите се подаље од оперативног подручја. Никада не стављајте стране предмете у подручје рада.
Користите одговарајуће уређаје за подизање и транспорт тешке опреме. Неке врсте опреме могу бити изузетно тешке. Треба користити одговарајући уређај за подизање.

Нови УНИ-ЦАТ је најпаметнији и најмоћнији „УНИ-ВЕРСАТИЛЕ“ премотавач / одмотавање у линији производа Лабелмате! С разним величинама језгара, ширинама налепница, промјером ролне и опцијама које можете изабрати, постоји премотавач / одмотач који одговара било којем послу који имате.

СПЕЦИФИЧНИ МОДЕЛ САДРЖАЈ АМБАЛАЖЕ

Модел - „Куицк-Цхуцк“ ™ Куицк-Лоцк језгра, са унутрашњом прирубницом

Модел - Стандардно вратило са три (3) метална лопатица, са унутрашњом прирубницом

Модел - 10-ИНЦХЕС Осовина са шест (6) металних лопатица, са унутрашњом прирубницом

Модел - АЦХ: Подесиви носач језгре, потпуно састављен

Модел - 1-ИНЦХ вратило са једном (1) металном лопатицом, са унутрашњом прирубницом

ВАЖНЕ ИНФОРМАЦИЈЕ / СИГУРНОСНЕ УПУТЕ

овај производ је премотавач / одмотавање налепница. Користи се само за премотавање или одмотавање налепница препоручених димензија и тежине у затвореном, сувом окружењу

искључите уређај прије било какве манипулације

користите на равној површини и / или учврстите уређај помоћу рупа на основној плочи

не остављајте кабл за напајање на пролазу и осигурајте довољно амбијенталне светлости у радној зони

премотавање се може користити на собној температури од + 2 ° Ц до 40 ° Ц

прикључивање машине на извор напајања мора поштовати локалне законодавце

КОРАК 1: УГРАДИТЕ ВОДИЧ ЗА БРАЦКЕТ

Т. је брацкет водич (Бг) се налази на десној страни за етикете са стазом иде од десна на лево и обрнуто за ознаке иду с лева на десно.

НАПЕТОСТ АРМ је да се монтира на истој страни као и БГ

Отпустите (али оставите у шасији да избегнете губитак) 3 горња вијка на шасији и гурните БГ унутра између вијака и шасије, као што је приказано на слици 1 и слици 2.

Уградите црну осовину и гурните водилицу медија преко вратила (слика 3)

КОРАК 2: УГРАДИТЕ ЗАТЕЗАЊЕ

Затезна рука може се монтирати десно или лево, у зависности од положаја штампача (СЛИКА 4 и СЛИКА 5)

Уклоните и задржите велики вијак с краја осовине затезних руку (вратило испод главне осовине мотора).

Отпустите затезни вијак на крају затезне руке и поставите руку тако да се вијак постави окренут према равном делу на осовини затезања / управљачке ручице.

Притегните затезни вијак окренут према стану на вратилу (слика 6)

Поновно уметните и затегните вијак осовине затезних руку у осовину затезне руке.

КОРАК 3: УГРАДИТЕ ОСОВИНУ ЗА ПОДИЗАЊЕ

СТАНДАРД, 1 инчни и 10 инчни (слика 7): Гурните прирубницу на шупљи крај осовине за премотавање уназад. За максималну ширину, лице прирубнице треба да се поравна уз крај осовине. Затегните вијак на главчини.

ЦХУЦК (слика 8): Монтирајте унутрашњу прирубницу на Куицк-Цхуцк са два испоручена вијка.

Померите склоп осовине и прирубнице на УНИ-ЦАТ моторно вратило омогућавајући удаљеност до шасије и вијака мотора. Притегните Аллен вијак на равни део осовине мотора док не буде чврсто.

АЦХ (слика 9): Померите песто АЦХ преко вратила мотора УНИ-ЦАТ. Поставите главчину тако да постоји размак између кућишта АЦХ и кућишта јединице премотавања уназад. Притегните Аллен вијак на равни део осовине мотора док не буде чврсто.

Поставите УНИ-ЦАТ на место близу излаза за налепницу штампача

Укључите напајање у одговарајућу утичницу и повежите УНИ-ЦАТ који је сада спреман за употребу

КОРИШТЕЊЕ АЦХ (СЛИКА 6)

Отпустите три (А) полуге за закључавање на стражњој страни АЦХ прирубнице (Б)

Једном руком ухватите предњу прирубницу (Ц), а другом стражњу прирубницу (Б).

Ротација Плоче у супротним правцима све до три Цоре шипке (Д) пресељења у центру АЦХ поред другог.

Гурните празну картонску језгру само у део преко шипки (Д), оставите око 50 мм између прирубнице и језгре

Сада окрените прирубничке плоче у супротним смеровима да бисте проширили шипке према унутрашњости картонског језгра. Док држите прирубнице тако да су шипке насупрот унутрашњости језгре, закрените једну од полуга за закључавање у смеру казаљке на сату док се не фиксира. НЕМОЈТЕ ТУШЕ.

Престаните друга два (2) Ручице за закључавање у положај ЛОЦК. НЕМОЈТЕ ТУШЕ.

Сада гурните језгру до краја унутрашње прирубнице. Ако је језгра сувише тесна, отпустите ручице за закључавање и покушајте поново да гурнете језгру мало даље преко шипки како бисте постигли мању чврстоћу.

ПРЕМОТАВАЊЕ НАЛЕПНИЦА

Искључите напајање

Гурните празну језгру налепнице преко Куицк-Цхуцк-а или Лопатица на осовини док језгро не буде

на унутрашњој плочи прирубнице. На Куицк-Цхуцку затегните кваку за закључавање (за АЦХ, молимо прочитајте упутства изнад)

ЕТИКЕТЕ ВАЊСКЕ, ПРЕПОРУЧУЈЕ СЕ
Превуците мрежицу налепница са штампача преко црне осовине, подвуците испод затезне ручице и причврстите је на траку за ваљање траке. Закрените колут за узимање неколико окретаја. Слике 13 и слике приказују путању папира за стандардно премотање, спољне налепнице. Ова стаза папира ће пружити најбоље и најтврђе готове ролне налепница.
У зависности од типа вашег штампача, можда ће бити погодније водити папир прво под затезном руком, а затим преко црне осовине, као што је приказано на сликама 11 и на слици 14. Ова стаза папира пружа мање уске готове ролице налепница.

ЈА МПОРТАНТ: Напета рука У овом тренутку МОРА БИТИ ПОТПУНО ТАБЕЛА, а не висити на етикетама . УНИ-ЦАТ ће одабрати стандардну стрелицу десног смера на основу положаја из затезања. Не мењајте смер.
притисните тастер СТАРТ / СТОП. УНИ-ЦАТ ће сада аутоматски прећи у положај АУТО-СТАРТ. ЛЕД ИНДИКАТОР СТАРТ / СТОП мора бити активан заједно са 1 индикаторским ЛЕД индикаторима
Ако три ЛЕД-а почну да трепере алтернативно током укључивања, то значи да напета рука није у потпуности на столу како је потребно за правилно функционисање.

НАБАВКЕ УНУТАРЊЕ
Превуците мрежицу етикета са штампача преко црне осовине, подвуците испод затезне ручице и причврстите је на траку за ваљање траке. Закрените колут за узимање неколико окретаја. Слике 10 и слика 15 приказују путању папира за премотање, унутрашње налепнице.
У зависности од типа вашег штампача, можда би било погодније водити папир прво под затезном руком, а затим преко црне осовине као што је приказано на сликама 12 и слици 17.

ВАЖНО: Напета рука МОРА СЕ БИТИ НА СТОЛУ у овом тренутку! Сада пређите на стрелицу супротног смера као ону која се активира стандардно и притисните тастер СТАРТ / СТОП. УНИ-ЦАТ ће сада аутоматски прећи у положај АУТО-СТАРТ. ЛЕД ИНДИКАТОР СТАРТ / СТОП треба да буде активан заједно са 1 индикаторским ЛЕД индикаторима.
Ако три ЛЕД-а почну да трепере алтернативно током укључивања, то значи да напета рука није у потпуности на столу како је потребно за правилно функционисање.

НАМОТАВАЊЕ НАЛЕПНИЦА

Управљајте УНИ-ЦАТ на исти начин као што је описано горе за премотавање.

U LABELMATE JE BEZPEČNOSŤ NAŠOU PRIORITOU ČÍSLO JEDEN. NASLEDUJÚCE INFORMÁCIE POSKYTUJÚ BEZPEČNOSTNÉ POKYNY PRI POUŽÍVANÍ ZARIADENIA ŠTÍTKOM.

Akákoľvek časť strojového zariadenia sa môže stať nebezpečnou pre personál pri nesprávnej obsluhe alebo nesprávnej údržbe.
Všetci zamestnanci obsluhujúci a udržiavajúci zariadenie Labelmate by mali byť oboznámení s jeho obsluhou a mali by byť dôkladne vyškolení a poučení o bezpečnosti.
Väčšine nehôd sa dá predchádzať prostredníctvom povedomia o bezpečnosti.
Vynaložilo sa všetko úsilie na zabezpečenie bezpečnosti pri navrhovaní zariadenia Labelmate podľa noriem stanovených ANSI a ďalšími, ktoré sa podľa potreby uplatňujú. Miesta možného nebezpečenstva sú chránené mechanicky a / alebo elektricky. Bezpečnostné štítky a štítky s pokynmi sú pre obsluhu viditeľné a umiestnené v blízkosti potenciálneho nebezpečenstva.

VÝCVIK A POKYNY

Je zodpovednosťou zákazníka zabezpečiť, aby sa všetok personál, od ktorého sa očakáva, že bude zariadenie obsluhovať alebo udržiavať, zúčastnil na školeniach a školeniach a stal sa vyškoleným operátorom. Všetci pracovníci, ktorí prevádzkujú, kontrolujú, servisujú alebo čistia toto zariadenie, musia byť riadne vyškolení v oblasti prevádzky a bezpečnosti stroja. PRED POUŽÍVANÍM tohto zariadenia si prečítajte návod na použitie v návode.

VŠEOBECNÁ BEZPEČNOSŤ

Keď zariadenie nepoužívate, uistite sa, že sú vypnuté všetky zdroje napájania. Patrí sem elektrická energia.
V tomto návode si prečítajte všetky špeciálne prevádzkové pokyny pre každé zariadenie. Príručka k produktu Labelmate je súčasťou balenia produktu a je k dispozícii na webovej stránke www.labelmate.com Vedieť, ako zariadenie funguje, a pochopiť prevádzkové procesy. Vedieť vypnúť zariadenie. Pochopte bezpečnostné štítky zariadenia Noste vhodné osobné ochranné pracovné prostriedky pre vykonávanú prácu (EX: ochrana očí, rukavice, bezpečnostná obuv atď.). Zaistite, aby sa do stroja nemohlo zachytiť nič, čo máte na sebe.

Ak pracujete na alebo okolo všetkého zariadenia, nedávajte na seba voľný odev, šperky, neobmedzené dlhé vlasy alebo akékoľvek voľné kravaty, opasky, šatky alebo predmety, ktoré by sa mohli zachytiť v pohyblivých častiach. Chráňte všetky končatiny od pohyblivých častí. Zapletenie môže spôsobiť smrť alebo ťažké zranenie.
U nového vybavenia skontrolujte napätie zariadenia s napätím uvedeným na stroji. Elektrické špecifikácie pre vaše zariadenie je vytlačené na štítku so sériovým číslom zariadenia. Vyžaduje sa správne uzemnená elektrická zásuvka pre bezpečnú prevádzku bez ohľadu na požiadavky na napätie.

Používajte zariadenie iba na určený účel. Udržujte operačnú zónu bez prekážok, ktoré by mohli spôsobiť, že osoba zakopne alebo spadne k obsluhujúcemu stroju. Pokiaľ je stroj v prevádzke, držte prsty, ruky alebo akékoľvek časti tela mimo stroja a v dostatočnej vzdialenosti od pohyblivých častí prevádzkové. Akýkoľvek stroj s pohyblivými časťami a / alebo elektrickými súčasťami môže byť potenciálne nebezpečný bez ohľadu na to, koľko bezpečnostných prvkov obsahuje. Pri prevádzke alebo servise zariadenia buďte v strehu a zreteľne premýšľajte. Uvedomte si prevádzku a personál vo vašom okolí. Dajte pozor na kontrolky alebo na obrazovky rozhrania operátora zobrazené na stroji a vedieť, ako reagovať.
Nepoužívajte stroje, ak ste unavení, emocionálne vyčerpaní alebo pod vplyvom omamných látok alebo alkoholu.
Zistite, kde sa nachádza BEZPEČNOSTNÁ STANICA PRVEJ POMOCI. Rotujúce a pohyblivé časti sú nebezpečné. Udržiavajte odstup od operačného priestoru. Do operačného priestoru nikdy nevkladajte cudzie predmety. Pre ťažké zariadenia používajte správne zdvíhacie a prepravné zariadenia. Niektoré typy zariadení môžu byť mimoriadne ťažké. Malo by sa použiť vhodné zdvíhacie zariadenie.

Nový UNI-CAT je najchytrejším a najvačším „UNI-VERSA-TILE“ prevíjač / odvíjačom v sortimente produktov Labelmate! S rôznymi veľkosťami cievky, šírkami štítkov, priemermi kotúčov a možnosťami, z ktorých si môžete vybrať, vám poskytujeme navíjač/ odvíjač, ktorý sa hodí pre akúkoľvek prácu.

ŠPECIFICKÝ OBSAH BALENIA PRE TENTO MODEL
Model„Quick-Chuck“ – Rýchloupínacie jadrové skľučovadlo „Quick-Chuck“ ™ s vnútornou lemom/okrajom
Model štandard – Štandardné držadlo s tromi (3) kovovými lopatkami s vnútorným okrajom
Model 10´´- Hriadeľ modelu 10-INCHES s nainštalovanými šiestimi (6) kovovými lopatkami, s vnútornou okrajom
Model –ACH - Nastaviteľný držiak jadra, kompletne zmontovaný
Model 1-INCH – palcová hriadeľ s jedným (1) kovovým lamelom, s vnútornou prírubou

DÔLEŽITÉ INFORMÁCIE / BEZPEČNOSTNÉ POKYNY
Tento produkt je navíjač / odvíjač štítkov. Používa sa iba na prevíjanie alebo odvíjanie štítkov s odporúčanými rozmermi a hmotnosťou vo vnútornom a suchom prostredí
Pred manipuláciou s prístrojom odpojte zariadenie z elektriny
použite na rovný povrch a / alebo pripevnite zariadenie pomocou otvorov v základnej doske
Nenechávajte napájací kábel v priechode a zabezpečte dostatočné množstvo okolitého svetla v pracovnej oblasti
Navíjač sa môže použiť pri teplotách od + 2 ° C do 40 ° C
Pri pripájaní stroja k zdroju energie sa musia dodržiavať miestne právne predpisy

KROK 1: NAINŠTALUJTE VODIACU KONZOLU
Podporné držiaky (ozn.BG) sú umiestnené na pravej strane pre štítky s cestou smerujúcou sprava doľava a naopak pre štítky smerujúce zľava doprava.
Podporné držiaky sú pripevnené na ľavej strane pre štítky, ktorých cesta prechádza zľava doprava (OBR. 10).
Napínacie rameno je potrebné namontovať na rovnakej strane ako BG
Uvoľnite (ale ponechajte ho v šasi, aby ste predišli strate) 3 horné skrutky na šasi a zasuňte BG medzi skrutky a šasi, ako je znázornené na obr. 1 a obr. 2.
Nainštalujte čierny hriadeľ a posuňte vedenie médií cez hriadeľ (OBR. 3).

KROK 2: NAINŠTALUJTE NAPÍNACIU PAŽU
Napínacie rameno môže byť namontované vpravo alebo vľavo v závislosti od polohy tlačiarne etikiet (obr. 4 a obr. 5).
Vyberte a udržujte veľkú skrutku od konca hriadeľa napínacieho ramena (hriadeľ pod hlavným hriadeľom motora).
Uvoľnite nastavovaciu skrutku na konci napínacieho ramena a rameno umiestnite tak, aby nastavovacia skrutka smerovala k ploche na hriadeli napínacieho / riadiaceho ramena.
Utiahnite nastavovaciu skrutku otočenú k ploche na hriadeli (obr. 6).
Znovu nasaďte a utiahnite skrutku hriadeľa do hriadeľa napínacieho ramena.

KROK 3: INŠTALÁCIA NASÁVACIEHO HRIADEĽA
ŠTANDARDNÝ, 1-palcový a 10-palcový (obrázok 7): Prírubový tanier nasaďte na zadný koniec hriadeľa. Pre maximálnu šírku by mala byť plocha príruby zarovnaná s koncom hriadeľa. Utiahnite skrutku.
CHUCK (obr. 8): Namontujte vnútornú prírubu na Quick-Chuck pomocou dvoch skrutiek.
Nasuňte zostavu hriadeľa a príruby na UNI-CAT, aby ste zaistili voľný priestor od skrutiek a motora. Dotiahnite imbusovú skrutku na rovnú časť hriadeľa motora, až kým nie je pevne utiahnutá.
ACH (obr. 9): Posuňte náboj ACH cez hriadeľ motora UNI-CAT. Umiestnite náboj tak, aby medzi medzerou ACH a krytom jednotky Rewinder bola medzera. Dotiahnite imbusovú skrutku na rovnú časť hriadeľa motora, až kým nie je pevne utiahnutá.
Postavte UNI-CAT k otvoru na tlačiarni, kde vychádzajú etikety.
Pripojte napájací zdroj do vhodnej zásuvky a pripojte UNI-CAT, ktorý je teraz pripravený na použitie

POUŽITIE ACH (OBR. 6)
Uvoľnite tri páčky (A) na zadnej strane prírubovej platne ACH (B)
Jednou rukou uchopte prednú prírubovú platňu (C) a druhou zadnú prírubovú platňu (B).
Platne otáčajte v opačných smeroch, až kým sa tri tyče (D) nepresunú do stredu ACH vedľa seba.
Prázdne jadro z kartónu posuňte iba čiastočne cez tyče (D), ponechajte medzi prírubou a jadrom asi 50 mm
Teraz otáčajte prírubovými doskami v opačných smeroch, aby sa prúty roztiahli smerom dovnútra jadra kartónu. Zatiaľ čo držíte príruby tak, aby tyče boli oproti vnútornej strane jadra, otáčajte jednou zo zaisťovacích pák v smere hodinových ručičiek, kým nie je pripevnená. NEDOTÝKAJTE SA POČAS DOŤAHOVANIA.
Presuňte ďalšie dve (2) blokovacie páky do polohy LOCK. NEDOTÝKAJTE SA POČAS DOŤAHOVANIA.
Teraz posuňte jadro úplne hore oproti vnútornej prírube. Ak je jadro príliš tesné, uvoľnite blokovacie páky a skúste jadro trochu posunúť ďalej cez tyče, aby ste dosiahli menšiu tesnosť.

PREVÍJANIE ŠTÍTKOV
Vypnite napájanie
Zasuňte prázdne jadro so štítkom cez rýchloupínací skľučovadlo alebo lopatky na hriadeli, až kým jadro nebude oproti vnútornej prírubovej doske. Na Quick-Chuck dotiahnite poistný gombík (pre ACH si prečítajte vyššie uvedené pokyny)

ŠTÍTKY VONKAJŠIE, ODPORÚČANÉ
Vložte štítok z tlačiarne cez čierny hriadeľ, choďte pod

napínacie rameno a pripevnite ho k jadru navíjacej pásky pomocou lepiacej pásky. Otočte navíjaciu cievku o niekoľko otočení. Obrázok 13 a 16 ukazujú dráhu papiera pre štandardné prevíjanie, vonkajšie štítky. Táto dráha papiera poskytne najlepšie a najviac utiahnuté kotúče etikiet.
V závislosti od typu vašej tlačiarne môže byť vhodnejšie viesť papier najskôr pod napínacím ramenom a potom cez čierny hriadeľ, ako je to znázornené na obrázkoch 11 a 14.
I DÔLEŽITÉ: NAPÍNACIE RAMENO MUSÍ BYŤ NA STOLE, NESMIE visieť na štítkoch . UNI-CAT vyberie štandardne správny smer na základe polohy od napínacieho ramena. Nemeňte smer.
Stlačte tlačidlo START / STOP. UNI-CAT sa automaticky prepne do polohy AUTO-START. ŠTART / STOP LED INDIKÁTOR by mal byť aktívny spolu s jedným zo smerových LED indikátorov
Ak 3 LED diódy začnú blikať striedavo počas zapínania, znamená to, že napínacie rameno nebolo úplne na stole, ako je potrebné. Reštartujte zariadenie a položte rameno pevne na stôl. Zapnite zariadenie.

VNÚTORNÉ OZNAČENIA
Vložte štítok z tlačiarne cez čierny hriadeľ, choďte pod napínacie rameno a pripevnite ho k jadru navíjacej pásky pomocou pásky. Otočte navíjaciu cievku o niekoľko otočení. Obrázky 10 a 15 zobrazujú dráhu papiera na prevíjanie, vnútorné štítky.

V závislosti od typu vašej tlačiarne môže byť vhodnejšie viesť papier najskôr pod napínacím ramenom a potom cez čierny hriadeľ, ako je znázornené na obrázkoch 12 a 17.
DÔLEŽITÉ: NAPÁJACIE ZARIADENIE MUSÍ byť v tejto chvíli na stole! Teraz prejdite na šípku opačného smeru ako tá, ktorá je štandardne aktivovaná a stlačte tlačidlo ŠTART / STOP. UNI-CAT sa automaticky prepne do polohy AUTO-START. ŠTART / STOP LED INDIKÁTOR by mal byť aktívny spolu s jedným zo smerových LED indikátorov.
Ak 3 LED diódy začnú blikať striedavo počas zapínania, znamená to, že napínacie rameno nebolo úplne na stole, ako je potrebné. Reštartujte zariadenie a položte rameno pevne na stôl. Zapnite zariadenie.

ODVÍJANIE ETIKIET
Pracujte s UNI-CAT rovnakým spôsobom, ako je uvedené vyššie.

SLOVENIAN

PRI ZALOŽBI LABEL JE VARNOST NAŠA PRVA NALOGA. NASLEDNJE INFORMACIJE VSEBUJEJO SMERNICE ZA VARNOST PRI UPORABI OPREME ZA NALEPKE.

Vsak kos stroja lahko postane nevaren za osebje, če ga nepravilno upravljate ali ga ne vzdržujete.
Vsi zaposleni, ki upravljajo in vzdržujejo opremo Labelmate, morajo biti seznanjeni z njenim delovanjem, temeljito usposobljeni in poučeni o varnosti. Večino nesreč je mogoče preprečiti z ozaveščanjem o varnosti. Po najboljših močeh smo si prizadevali za varnostno zasnovo opreme Labelmate v skladu s standardi, ki so jih postavili ANSI in drugi, ki veljajo po potrebi. Območja potencialne nevarnosti so mehansko in / ali električno zaščitena. Varnostne nalepke in nalepke z navodili so vidne upravljavcu in se nahajajo v bližini morebitne nevarnosti.

USPOSABLJANJE IN NAVODILA

Stranka je odgovorna, da zagotovi, da vse osebje, od katerega se pričakuje, da upravlja ali vzdržuje opremo, sodeluje v izobraževanjih in izobraževanjih ter postane usposobljeni operater. Vse osebje, ki upravlja, pregleduje, servisira ali čisti to opremo, mora biti ustrezno usposobljeno za uporabo in varnost stroja. PRED uporabo te opreme preberite navodila za uporabo v priročniku.

SPLOŠNA VARNOST

Ko naprava ni v uporabi, se prepričajte, da so vsi viri napajanja izklopljeni. To vključuje električno energijo.
V navodilih preberite posebna navodila za uporabo posamezne opreme. Priročnik za izdelke Labelmate je vključen v embalažo izdelka in ga najdete na spletni strani www.labelmate.com Vedeti, kako deluje oprema, in razumeti operativne procese. Vedeti, kako izklopiti opremo. Razumevanje varnostnih nalepk na opremi

Nosite primerno osebno zaščitno opremo za opravljeno delo (Npr .: zaščita za oči, rokavice, zaščitna obutev itd.). Prepričajte se, da se ničesar, kar imate na sebi, ne ujame v stroje. Ko delate na celotni opremi ali okoli nje, se izogibajte nošenju ohlapnih oblačil, nakita, neomejenih dolgih las ali kakršnih koli ohlapnih vezi, pasov, šalov ali izdelkov, ki se lahko ujamejo v gibljive dele. Vse okončine naj bodo stran od premikajočih se delov. Zaplet lahko povzroči smrt ali hude poškodbe. Za novo opremo preverite napetost v napravi z napetostjo, navedeno na stroju. Električne specifikacije za vaša naprava je natisnjena na oznaki s serijsko številko naprave. Potrebno je pravilno ozemljeno električno vtičnico za varno delovanje ne glede na zahteve glede napetosti.

Opremo uporabljajte samo za predvideni namen. V delovnem območju naj ne bo ovir, ki bi lahko povzročile, da se oseba spotakne ali pade proti delujočemu stroju. Ko je naprava, ne držite prstov, rok ali katerega koli dela telesa stran od stroja in stran od gibljivih delov delujejo. Vsak stroj z gibljivimi deli in / ali električnimi komponentami je lahko potencialno nevaren, ne glede na to, koliko varnostnih elementov vsebuje. Bodite pozorni in premišljeno razmišljajte med upravljanjem ali servisiranjem opreme. Zavedajte se operacij in osebja v vaši okolici. Bodite pozorni na lučke in / ali zaslone uporabniškega vmesnika, ki so prikazani na napravi, in vedite, kako se odzvati. Ne upravljajte s stroji, če ste utrujeni, čustveno prizadeti ali pod vplivom mamil ali alkohola. Vedeti, kje je VARNOSTNA STANICA ZA PRVO POMOČ.
Vrtljivi in gibljivi deli so nevarni. Pazite na območje delovanja. Nikoli ne polagajte tujih predmetov v območje delovanja. Uporabite ustrezne dvižne in transportne naprave za težko opremo. Nekatere vrste opreme so lahko izredno težke. Uporabiti je treba ustrezno dvižno napravo.

Novi UNI-CAT je najpametnejši in najbolj "UNI-VERSATILE" navijalnik / odvijalec v paleti izdelkov Labelmate ! Z različnimi velikostmi jedra, širino nalepk, premerom zvitkov in možnostmi, ki jih lahko izbirate, je na voljo navijalo / odvijalnik, ki ustreza nobeni opravi, ki jo imate.

VSEBINA EMBALAŽE, SPECIFIČNA ZA MODEL
Model - " Quick -Chuck" ™ Quick-Locking jedro, z notranjo prirobnico
Model - standardna gred s tremi (3) kovinskimi lopaticami, z notranjo prirobnico
Model-10-INCHES Gred s šestimi (6) kovinskimi lopaticami, z notranjo prirobnico
Model –ACH: Prilagodljivo držalo za jedro, v celoti sestavljeno
Model - 1-INCH gred z eno (1) kovinsko lopatico, z notranjo prirobnico

POMEMBNE INFORMACIJE / NAVODILA ZA VARNOST
ta izdelek je navijalnik / odvijalnik etiket. Uporablja se samo za navijanje ali odvijanje etiket priporočenih dimenzij in teže v zaprtem, suhem okolju
Pred kakršno koli manipulacijo izklopite napravo
uporabite na ravni površini in / ali pritrdite napravo z luknjami na osnovni plošči
napajalnega kabla ne puščajte na prehodu in zagotovite zadostno svetlobo v okolju
previjanje se lahko uporablja pri sobni temperaturi od + 2 ° C do 40 ° C
Priključitev stroja na vir napajanja mora upoštevati lokalne zakonodaje

KORAK 1: INSTALL JE VODILO KONZOLE
T nalepka vodnika (BG) je nameščena na desni strani za nalepke s potjo od desne proti levi in nasprotno za oznake, ki gredo od leve proti desni.
TENSION ARM je treba namestiti na isti strani kot BG
Odvijte (vendar pustite v ohišju, da se izognete izgubi) 3 zgornja vijaka na podvozju in potisnite BG med vijake in podvozje, kot sta prikazana na sliki 1 in sliki 2.
Namestite črno gred in potisnite vodnik medija čez gred (SLIKA 3)

2. KORAK: VGRADITE NAPRAVO
Napenjalna ročica se lahko namesti desno ali levo, odvisno od položaja tiskalnika (SLIKA 4 in SLIKA 5)
Odstranite in držite velik vijak na koncu gredi natezne roke (gred pod glavno gredjo motorja).
Odvijte vijak na koncu napenjalne roke in roko postavite tako, da je nastavitveni vijak obrnjen proti ravnini na gredi napenjanja / krmiljenja.
Privijte vijačni vijak, ki je obrnjen proti ravnini na gredi (SLIKA 6)
Ponovno vstavite in privijte vijak natezne ročice v gred natezne roke.

3. KORAK: NAMESTITE PREVZEMNO GRED
Standard, 1- INCH IN 10 inč (FIG.7): Slide prirobnico na votlo koncu Rewind gredi. Za največjo širino je treba prirobnico obrniti ob koncu gredi. Privijte vijak v pestu.
CHUCK (SLIKA 8): Namestite notranjo prirobnico na Quick-Chuck z dvema priloženima vijakoma.
Potisnite sklop gredi in prirobnice na motorno gred UNI-CAT, ki omogoča odmik do šasije in vijakov motorja. Vijak Allen privijte na raven del gredi motorja, dokler ni tesen.
ACH (slika 9): Pesta pesta ACH potisnite čez gred motorja UNI-CAT. Pesto namestite tako, da bo med ohišjem ACH in ohišjem navitja enote ostalo vrzel. Vijak Allen privijte na raven del gredi motorja, dokler ni tesen.
UNI-CAT nastavite na mesto blizu izhodne reže tiskalnika
Priključite napajalnik v primerno vtičnico in povežite UNI-CAT, ki je zdaj pripravljen za uporabo

UPORABA ACH (SLIKA 6)
Odvijte tri (A) ročice za zaklepanje na zadnji strani ACH prirobnice (B)
Z eno roko primite sprednjo prirobnico (C), z drugo pa zadnjo prirobnico (B).
Plošče zasukajte v nasprotnih smereh, dokler se tri glavne palice (D) ne pomaknejo v središče ACH drug poleg drugega.
Prazno kartonsko jedro potisnite le delno čez palice (D) in pustite približno 50 mm med prirobnico in jedro
Zdaj zavrtite prirobnične plošče v nasprotnih smereh, da razširite palice proti notranjosti kartonskega jedra. Medtem ko držite prirobnice tako, da so palice nasproti notranjosti jedra, zasukajte eno od zaklepnih ročic v smeri urinega kazalca, dokler se ne pritrdi. NE ODPADAJTE TIGHTEN-a.
Druga dva (2) Ročice zaklepanja premaknite v položaj LOCK. NE ODPRAVITE OZADJE.
Zdaj potisnite jedro do konca obrobja. Če je jedro pretesno, popustite ročice zaklepanja in poskusite znova potisniti jedro malo naprej čez palice, da dosežete manjšo tesnost.

PREVIJANJE NALEPK
Izklopite napajanje
Praznite jedro nalepke čez Quick-Chuck ali Lopatice na gredi, dokler sredica ne nasproti notranji prirobnični plošči. Na Quick-Chuck zategnite gumb za zaklepanje (za ACH preberite navodila zgoraj)

NALEPKE ZUNANJE, PRIPOROČLJIVO
S tiskalnika nataknite mrežo nalepk preko črne gredi, pojdite pod napenjalno roko in jo s trakom pritrdite na jedro prevleke. Zavrtite prevzemno koluta nekaj zavojev. Sliki 13 in Sl.16 prikazujeta pot papirja za standardno navijanje, zunanje nalepke. Ta pot papirja bo zagotovila najboljše in najbolj tesno dokončane zvitke nalepk.
Glede na vrsto tiskalnika je morda bolj primerno, da papir najprej vodite pod natezno roko in nato čez črno gred, kot je prikazano na sliki 11 in sliki 14. Ta pot papirja zagotavlja manj tesne dokončane zvitke nalepk.
I Razstavljajo: TENSION ARM je treba v celoti na mizi v tem trenutku, ne visi na etiketah . UNI-CAT bo izbral standardno

pravilno puščico v desno, glede na položaj iz Natezne roke. Ne spreminjajte smeri.
pritisnite gumb START / STOP. UNI-CAT bo zdaj samodejno prešel v položaj AUTO-START. LED indikator START / STOP mora biti aktiven skupaj z 1 smernimi LED indikatorji
Če tri LED diode začnejo utripati drugače med vklopom, to pomeni, da napenjalna roka ni povsem na mizi, kot je potrebno za pravilno delovanje.

NALEPKE NOTRANJE
S tiskalnika nataknite mrežo nalepk preko črne gredi, pojdite pod napenjalno roko in jo s trakom pritrdite na jedro prevleke. Zavrtite prevzemno koluta nekaj zavojev. Sliki 10 in Sl.15 prikazujeta pot papirja za previjanje, notranje nalepke.
Glede na vrsto tiskalnika je morda bolj primerno, da papir najprej vodite pod natezno roko in nato čez črno gred, kot sta prikazana na sliki 12 in sliki 17

POMEMBNO: V tem trenutku mora biti napetostna roka na mizi! Zdaj preklopite v puščico v nasprotni smeri kot na tisto, ki je aktivirana standardno in pritisnite gumb START / STOP. UNI-CAT bo zdaj samodejno prešel v položaj AUTO-START. LED indikator START / STOP mora biti aktiven skupaj z 1 smernimi LED indikatorji.
Če tri LED diode začnejo utripati drugače med vklopom, to pomeni, da napenjalna roka ni povsem na mizi, kot je potrebno za pravilno delovanje.

NAVIJANJE NALEPK
Upravljajte UNI-CAT na enak način, kot je opisano zgoraj za previjanje.

SWEDISH

HOS LABELMATE ÄR SÄKERHET VÅR HÖGSTA PRIORITET. FÖLJANDE INFORMATION GER RIKTLINJER FÖR SÄKERHET VID ANVÄNDNING AV ETIKETTUTRUSTNINGSUTRUSTNING.

Alla maskiner kan bli farliga för personalen när de används felaktigt eller underhålls dåligt. Alla anställda som använder och underhåller Labelmate-utrustning bör känna till dess användning och bör vara välutbildade och instruerade i säkerhet. De flesta olyckor kan förebyggas genom säkerhetsmedvetenhet.
Alla ansträngningar har gjorts för att konstruera säkerheten i utformningen av Labelmate-utrustning enligt standarder som anges av ANSI och andra som gäller vid behov. Områden med potentiell fara är mekaniskt och / eller elektriskt skyddade. Säkerhetsetiketter och instruktionsdekaler är synliga för operatören och ligger nära eventuella risker.

TRÄNING OCH INSTRUKTION

Det är kundens ansvar att se till att all personal som förväntas använda eller underhålla utrustningen deltar i utbildning och instruktioner och blir utbildad operatör. All personal som arbetar, inspekterar, underhåller eller rengör denna utrustning måste vara ordentligt utbildad i drift och maskinsäkerhet. INNAN du använder utrustningen, läs bruksanvisningen i handboken.

ALLMÄN SÄKERHET

Se till att alla strömkällor är avstängda när maskinen inte används. Detta inkluderar elkraft. Läs manualen för eventuella speciella driftsinstruktioner för varje utrustning. Labelmate-produkthandboken ingår i produktförpackningen och finns på webbplatsen www.labelmate.com Vet hur utrustningen fungerar och förstå driftprocesserna. Lär dig stänga av utrustningen. Förstå utrustningen säkerhetsetiketter Använd lämplig personlig skyddsutrustning för jobbet (EX: ögonskydd, handskar, skyddsskor etc.). Se till att inget du bär kan fastna i maskinen. Undvik att bära lösa kläder, smycken, obegränsat långt hår eller lösa slipsar, bälten, halsdukar eller föremål som kan fastna i rörliga delar när du arbetar på eller runt all utrustning. Håll alla extremiteter borta från rörliga delar. Förtrassling kan orsaka dödsfall eller allvarliga skador.

För ny utrustning, kontrollera anläggningsspänningen med den spänning som anges på maskinen. Elektriska specifikationer för din maskin är tryckt på maskinens serienummer. Ett korrekt jordat eluttag krävs för säker drift oavsett spänningskrav. Använd endast utrustningen för det avsedda syftet. Håll arbetszonen fri från hinder som kan orsaka att en person snubblar eller faller mot en manövermaskin.

Håll fingrar, händer eller någon del av kroppen ur maskinen och borta från rörliga delar när maskinen är fungerar. Alla maskiner med rörliga delar och / eller elektriska komponenter kan vara potentiellt farliga oavsett hur många säkerhetsfunktioner den innehåller. Håll dig vaken och tänk klart när du använder eller servar utrustningen. Var medveten om verksamhet och personal i din omgivning. Var uppmärksam på indikatorlampor och / eller operatörsgränssnittsskärmar som visas på maskinen och vet hur du ska svara.
Använd inte maskiner om du är trött, känslomässigt besviken eller påverkad av droger eller alkohol.
Vet var SÄKERHETSSTATIONEN FÖR FÖRSTA HJÄLPEN finns.
Roterande och rörliga delar är farliga. Håll dig borta från arbetsområdet. Lägg aldrig främmande föremål i arbetsområdet. Använd rätt lyft- och transportanordningar för tung utrustning. Vissa typer av utrustning kan vara extremt tunga. En lämplig lyftanordning bör användas.

Den nya UNI-CAT är den smartaste och mest "UNI-VERSA-TILE" spolare / avspolning i Labelmate- sortimentet! Med olika kärnstorlekar, etikettbredder, rulldiametrar och alternativ att välja mellan, finns det en spolare / avspolning som passar alla jobb du kan ha.

MODELLSPECIFIKT INNEHÅLL I FÖRPACKNINGEN
Modell - " Quick -Chuck" ™ snabblåsande Core Chuck, med inre fläns
Modell - Standardaxel med tre (3) metallskovlar installerade, med inre fläns
Model-10-INCHES Axel med sex (6) metallskovlar installerade, med innerfläns
Modell –ACH: justerbar kärnahållare, helt monterad
Modell - 1-INCH- axel med en (1) metallvane installerad, med inre fläns

VIKTIG INFORMATION / SÄKERHETSINSTRUKTIONER
denna produkt är en etikettspolning / avspolning. Det ska endast användas för att spola tillbaka eller avlasta etiketter med rekommenderade dimensioner och vikt i en torr miljö inomhus
koppla ur enheten innan manipulation
använd på en plan yta och / eller fixera enheten med hålen i bottenplattan
lämna inte strömkabeln i en gång och se till att det finns tillräckligt med omgivande ljus i arbetsområdet
spolaren kan användas i omgivningstemperaturer från + 2 ° C till 40 ° C
anslutning av maskinen till strömkällan måste respektera lokala lagar

STEG 1: INSTALLERA BRACKET GUIDE
T Bracket Guide (BG) är placerad på höger sida för etiketter med en väg som går från höger till vänster och motsatt för etiketter som går från vänster till höger.
Den spännarmen är att monteras på samma sida som den BGLossa (men lämna i chassit för att undvika förlust) de tre övre skruvarna på chassit och skjut in BG mellan skruvarna och chassit som visas i fig 1 och fig 2.
Montera den svarta axeln och skjut mediaguiden över axeln (FIG.3)

STEG 2: INSTALLERA SPÄNNINGARMEN
Spänningsarmen kan monteras höger eller vänster, beroende på skrivarens position (FIG.4 & FIG.5)
Ta bort och håll den stora skruven från änden av dragarmaxeln (axeln under motoraxeln).
Lossa inställningsskruven i slutet av spänningsarmen och placera armen med inställningsskruven vänd mot plattan på spännings- / styrarmsaxeln.
Dra åt inställningsskruven mot plattan på axeln (fig.6)
Sätt tillbaka och dra åt spännarmsaxelskruven i spännarmsaxeln.

STEG 3: INSTALLERA UPPTAGNINGSAXELN
STANDARD, 1- TOM OCH 10-TOM (fig.7): Skjut flänsplattan på den ihåliga änden av spolaxeln. För maximal bredd ska flänsytan vara i linje med axelns ände. Dra åt skruven i navet.
CHUCK (FIG.8): Montera den inre flänsen på Quick-Chuck med två medföljande skruvar.
Skjut in axeln och flänsmonteringen på UNI-CAT motoraxel så att du kan frigöra till chassit och motorskruvar. Dra åt insexskruven på den plana delen av motoraxeln tills den är tät.
ACH (fig.9): Skjut ACH-navet över motoraxeln på UNI-CAT. Placera navet så att det finns ett gap mellan ACH Hub och Rewinder Drive Unit-fodralet. Dra åt insexskruven på den plana delen av motoraxeln tills den är tät.
Ställ UNI-CAT på plats nära skrivarens utmatningsfack
Anslut nätaggregatet i ett lämpligt eluttag och anslut UNI-CAT som nu är redo att användas

ANVÄNDA ACH (FIG.6)
Lossa de tre (A) låsspakarna på baksidan av ACH-flänsplattan (B)
Ta tag i den främre flänsplattan (C) med ena handen och den bakre flänsplattan (B) med den andra.
Rotera plattorna i motsatta riktningar tills de tre kärnstängerna (D) rör sig till centrum av ACH bredvid varandra.
Skjut en tom kartkärna endast halvvägs över stavarna (D) och lämna cirka 50 mm mellan flänsen och kärnan
Vrid nu flänsplattorna i motsatta riktningar för att expandera stavarna mot kartongkärnans insida. När du håller i flänsarna så att stavarna är mot insidan av kärnan, vrider du en av låsspakarna medurs tills den är fixerad. RÖR INTE ÖVER.
Flytta de andra två (2) låsspakarna till LOCK-läget. RÖR INTE ÖVER.
Skjut nu kärnan hela vägen upp mot den inre flänsen. Om kärnan är för hård, lossa låsspakarna och försök igen skjuta kärnan lite längre över stavarna för att ge mindre täthet.

SPOLA TILLBAKA ETIKETTER
Stäng av strömmen
Skjut en tom etikettkärna över Quick-Chuck eller skovlarna på axeln tills kärnan är mot den inre flänsplattan. Dra fast låsknappen på Quick-Chuck (för ACH, läs instruktionerna ovan)

ETIKETTER EXTERN, REKOMMENDERAS
Mata etikettbanan från skrivaren över den svarta axeln, gå under spänningsarmen och fäst den på upptagningsrullkärnan med tejp. Vrid upptagningsrullen ett par varv. Fig. 13 och Fig. 16 visar pappersvägen för standarduppspolning, externa etiketter. Den här pappersbanan ger de bästa och tätaste färdiga etikettvalsarna.
Beroende på din skrivartyp, kan det vara mer lämpligt att styra papperet först under spänningsarmen och sedan över den svarta axeln, som visas i fig. 11 och fig. 14. Denna pappersväg ger mindre snäva färdiga etikettvalsar

JAG MPORTANT: SPänningsarm måste vara helt på bordet just nu utan att hänga på etiketterna . UNI-CAT väljer standard, rätt riktningspil baserat på positionen från spännarmen. Ändra inte riktningen.

tryck på START / STOP-knappen. UNI-CAT går nu automatiskt till sin AUTO-START-position. LED-INDIKATOR START / STOP ska vara aktivt tillsammans med en av riktningens LED-INDIKATORER
Om de tre lysdioderna börjar blinka alternativt under start, betyder det att spännarmen inte var helt på bordet efter behov för att fungera korrekt.

ETIKETTER INTERN
Mata etikettbanan från skrivaren över den svarta axeln, gå under spänningsarmen och fäst den på upptagningsrullkärnan med tejp. Vrid upptagningsrullen ett par varv. Fig. 10 och Fig. 15 visar pappersvägen för återupplindning, interna etiketter.
Beroende på din skrivartyp, kan det vara mer lämpligt att styra papperet först under spännarmen och sedan över den svarta axeln, som visas i fig. 12 och fig. 17
VIKTIGT: SPänningsarm måste vara på bordet just nu! Byt nu till motsatt riktningspil som den som är aktiverad som standard och tryck på START / STOP-knappen. UNI-CAT går nu automatiskt till sin AUTO-START-position. LED-INDIKATOR START / STOP ska vara aktivt tillsammans med en av riktningens LED-INDIKATORER.
Om de tre lysdioderna börjar blinka alternativt under start, betyder det att spännarmen inte var helt på bordet efter behov för att fungera korrekt.

LINDA UPP ETIKETTER
Använd UNI-CAT på samma sätt som beskrivits ovan för att spola tillbaka.

LABELMATE'DE GÜVENLİK BİZİM BİR NUMARALI ÖNCELİĞİMİZDİR. AŞAĞIDAKİ BİLGİLER, ETİKET ARKADAŞI EKİPMANI KULLANIRKEN GÜVENLİK İÇİN YÖNERGELER SAĞLAR.

Herhangi bir makine parçası, yanlış çalıştırıldığında veya kötü bakım yapıldığında personel için tehlikeli hale gelebilir. Labelmate ekipmanını çalıştıran ve bakımını yapan tüm çalışanlar, çalıştırılmasına aşina olmalı ve güvenlik konusunda kapsamlı bir şekilde eğitilmeli ve talimat verilmelidir. Çoğu kaza, güvenlik bilinci ile önlenebilir. Labelmate ekipmanının tasarımında, ANSI ve gerektiğinde geçerli olan diğerleri tarafından belirlenen standartlara göre güvenliği sağlamak için her türlü çaba gösterilmiştir. Potansiyel tehlike alanları mekanik ve / veya elektriksel olarak korunur. Güvenlik etiketleri ve talimat etiketleri operatör tarafından görülebilir ve herhangi bir potansiyel tehlikenin yakınında bulunur.

EĞİTİM VE TALİMAT

Ekipmanı çalıştırması veya bakımını yapması beklenen tüm personelin eğitim ve talimat oturumlarına katılmasını ve eğitimli operatörler olmasını sağlamak müşterinin sorumluluğundadır. Bu ekipmanı çalıştıran, inceleyen, bakımını yapan veya temizleyen tüm personel, çalıştırma ve makine güvenliği konusunda uygun şekilde eğitilmelidir. Bu ekipmanı çalıştırmadan ÖNCE kılavuzdaki çalıştırma talimatlarını okuyun.

GENEL GÜVENLİK

Makine kullanımda değilken tüm güç kaynaklarının kapatıldığından emin olun. Buna elektrik gücü dahildir.
Her bir ekipman parçasına yönelik özel çalıştırma talimatları için kılavuzu okuyun. Labelmate ürün kılavuzu ürün paketine dahildir ve www.labelmate.com web sitesinde bulunabilir. Ekipmanın nasıl çalıştığını öğrenin ve çalışma süreçlerini anlayın. Ekipmanı nasıl kapatacağınızı bilin. Ekipman güvenlik etiketlerini anlayın Yapılacak iş için uygun kişisel koruyucu ekipman giyin (EX: göz koruması, eldivenler, güvenlik ayakkabıları vb.). Giydiğiniz hiçbir şeyin makineye takılmadığından emin olun. Tüm ekipman üzerinde veya çevresinde çalışırken bol giysiler, mücevherler, dizginlenmemiş uzun saçlar veya hareketli parçalara takılabilecek herhangi bir gevşek bağ, kemer, eşarp veya eşya takmaktan kaçının.

Tüm uçları hareke li parçalardan uzak tutun. Dolaşma ölüme veya ciddi yaralanmaya neden olabilir. Yeni ekipman için, makinede belirtilen voltajla tesis voltajını kontrol edin. İçin elektriksel özellikler makineniz, makine seri numarası etiketi üzerine basılmıştır. Uygun şekilde topraklanmış bir elektrik prizi gereklidir voltaj gereksinimlerinden bağımsız olarak güvenli çalışma için. Ekipmanı yalnızca tasarlandığı amaç için kullanın. Çalışma alanında, bir kişinin takılıp düşmesine veya çalışan bir makineye doğru düşmesine neden olabilecek engellerden uzak tutun. Makine çalışırken parmaklarınızı, ellerinizi veya vücudunuzun herhangi bir bölümünü makineden ve hareketli parçalardan uzak tutun. işletme.

Hareketli parçaları ve / veya elektrikli bileşenleri olan herhangi bir makine, ne kadar güvenlik özelliği içerdiğine bakılmaksızın potansiyel olarak tehlikeli olabilir . Ekipmanı çalıştırırken veya bakımını yaparken dikkatli olun ve net bir şekilde düşünün. Çevrenizdeki operasyonların ve personelin farkında olun. Makinede görüntülenen gösterge ışıklarına ve / veya operatör arayüzü ekranlarına dikkat edin ve nasıl yanıt vereceğinizi öğrenin. Yorgunsanız, duygusal olarak sıkıntı yaşıyorsanız veya uyuşturucu ya da alkolün etkisi altındaysanız makine çalıştırmayın. İLK YARDIM GÜVENLİK İSTASYONU'nun nerede olduğunu bilin. Dönen ve hareketli parçalar tehlikelidir. Çalışma alanından uzak durun. Ameliyat alanına asla yabancı bir nesne koymayın. Ağır ekipman için uygun kaldırma ve taşıma araçları kullanın. Bazı ekipman türleri aşırı derecede ağır olabilir. Uygun bir kaldırma cihazı kullanılmalıdır.

Yeni UNI-CAT, Labelmate ürün yelpazesindeki en akıllı ve en "EŞSİZ ÇOK YÖNLÜ" geri sarıcı / çözücüdür ! Çeşitli çekirdek boyutları, etiket genişlikleri, rulo çapları ve aralarından seçim yapabileceğiniz seçeneklerle, sahip olabileceğiniz her işe uyacak bir geri sarıcı / çözücü vardır.

AMBALAJIN MODELE ÖZGÜ İÇERİĞİ
Model - " Quick -Chuck" ™ Quick-Locking Core Chuck, iç flanşlı
Model - Üç (3) metal Kanat takılı, iç flanşlı Standart Mil
Model-10 İNÇ Altı (6) metal Vanalı şaft, iç flanşlı
Model -ACH: Ayarlanabilir Çekirdek Tutucu, tamamen monte edilmiş
Model - Bir (1) metal Vane takılı, iç flanşlı 1-İNÇ Şaft

ÖNEMLİ BİLGİLER / GÜVENLİK TALİMATLARI
bu ürün bir etiket geri sarıcı / çözücüdür. Yalnızca kapalı, kuru bir ortamda önerilen boyut ve ağırlıktaki etiketleri geri sarmak veya çözmek için kullanılmalıdır.
herhangi bir manipülasyondan önce cihazın fişini çekin
düz bir yüzeyde kullanın ve / veya taban plakasındaki delikleri kullanarak cihazı sabitleyin
güç kablosunu geçiş yolunda bırakmayın ve çalışma alanında yeterli ortam ışığı olmasını sağlayın
geri sarıcı + 2 ° C ila 40 ° C ortam sıcaklıklarında kullanılabilir makinenin güç kaynağına bağlantısı yerel mevzuata uygun olmalıdır

ADIM 1: BRAKET KILAVUZUNU TAKIN
T o Parantez Kılavuzu (BG) bir Sağdan Sola giden yol ile etiketler için sağ tarafta yer alıyor Soldan Sağa gidiyor etiketler için ve tersi.
GERME koludur BG aynı tarafına monte edilecek
Gevşetin (ama önlemek kaybına kasada bırakarak) 3 üst vidaların şasi ve vida ve şasi arasında BG slayt Şekil 1 ve Şekil 2 'de gösterildiği gibi.
Siyah mili takın ve medya kılavuzunu milin üzerinden kaydırın (ŞEKİL 3)

ADIM 2: GERGİ KOLUNU TAKIN
Germe Kolu, yazıcının konumuna bağlı olarak sağa veya sola monte edilebilir (ŞEKİL 4 ve ŞEKİL 5)
Büyük Vidayı Gergi Kolu Milinin ucundan (Ana Motor Milinin altındaki Mil) çıkarın ve saklayın.
Gergi Kolunun ucundaki Ayar Vidasını gevşetin ve Kolu Ayar Vidası Gergi / Kumanda Kolu Mili üzerindeki düz değere bakacak şekilde konumlandırın.
Ayar Vidasını Milin üzerindeki düz yöne bakacak şekilde sıkın (ŞEKİL 6)
Gergi Kolu Mili Vidasını Gergi Kolu Miline yeniden takın ve sıkın.

ADIM 3: GERME MİLİNİ TAKIN
STANDART, 1 İNÇ VE 10 İNÇ (ŞEKİL 7): Flanş Plakasını Geri Sarma Milinin oyuk ucu üzerine kaydırın. Maksimum genişlik için Flanş yüzü, Milin ucuyla aynı hizada olmalıdır. Hub'daki vidayı sıkın.
AYNA (ŞEKİL 8): İç Flanşı, verilen iki vidayla Hızlı Mandalın üzerine monte edin.
Şaft ve Flanş Tertibatını UNI-CAT Motor Şaftı üzerine kaydırarak Şasi ve Motor Vidaları arasında boşluk bırakın. Allen Vidasını Motor Milinin düz kısmına iyice sıkılıncaya kadar sıkın.
ACH (ŞEKİL 9): ACH Göbeğini UNI-CAT'in motor şaftı üzerinden kaydırın. Hub'ı, ACH Hub ile Sarıcı Tahrik Ünitesi kasası arasında bir boşluk kalacak şekilde yerleştirin. Allen Vidasını Motor Milinin düz kısmına iyice sıkılıncaya kadar sıkın.
UNI-CAT'ı yazıcının etiket çıkış yuvasının yakınına yerleştirin
Güç Kaynağını uygun bir elektrik prizine takın ve artık kullanıma hazır olan UNI-CAT'ı bağlayın

ACH'NİN KULLANILMASI (ŞEKİL 6)
ACH Flanş Plakasının (B) arkasındaki üç (A) Kilit Kolunu gevşetin
Ön Flanş Plakasını (C) bir elinizle ve arka Flanş Plakasını (B) diğer elinizle kavrayın.
Üç Çekirdek çubuk (D) yan yana ACH'nin merkezine hareket edene kadar Plakaları zıt yönlerde döndürün .
Boş bir karton göbeği çubukların (D) sadece yarısına kadar kaydırın , flanş ile göbek arasında yaklaşık 50 mm bırakın
Şimdi, çubukları karton göbeğin içine doğru genişletmek için Flanş plakalarını zıt yönlerde döndürün . Flanşları , çubuklar göbeğin içine gelecek şekilde tutarken, Kilitleme Kollarından birini sabitlenene kadar saat yönünde döndürün. AŞIRI SIKMAYIN.
Diğer iki (2) Kilitleme Kolunu KİLİT konumuna getirin. AŞIRI SIKMAYIN.
Şimdi göbeği iç Flanşa karşı tamamen yukarı kaydırın. Çekirdek çok sıkıysa, Kilit Kollarını gevşetin ve daha az sıkılık sağlamak için göbeği çubukların üzerinde biraz daha kaydırmayı tekrar deneyin .

SARMA ETİKETLERİ
Gücü kapatın
Çekirdek iç Flanş Plakasına dayanana kadar boş bir etiket göbeğini şaft üzerindeki Hızlı Mandren veya Kanatlar üzerinden kaydırın. Hızlı Mandren üzerinde, Kilit Düğmesini sıkın (ACH için lütfen yukarıdaki talimatları okuyun)

ETİKETLER HARİCİ, ÖNERİLİR
Etiket ağını yazıcıdan siyah milin üzerinden besleyin, Germe Kolunun altına gidin ve bantla sarma rulosu göbeğine sabitleyin. Sarma makarasını birkaç tur döndürün. ŞEKİL 13 ve ŞEKİL 16, standart geri sarma için kağıt yolunu, harici etiketleri gösterir. Bu kağıt yolu, en iyi ve en sıkı bitmiş etiket rulolarını sağlayacaktır.
Yazıcınızın türüne bağlı olarak, ŞEKİL 11 ve ŞEKİL 14'te gösterildiği gibi kağıdı önce Germe Kolunun altından ve ardından siyah şaftın üzerinden yönlendirmek daha uygun olabilir. Bu kağıt yolu, daha az sıkı bitmiş etiket ruloları sağlar.
Ben ÖNEMLİ UYARI: GERGİNLİK ARM şuna TAMAMEN MASADA OLMALI , şu etiketlere asılı DEĞİL . UNI-CAT, Gergi Kolundan gelen konuma bağlı olarak standart doğru, sağ yön okunu seçecektir. Yönü değiştirmeyin.

BAŞLAT / DURDUR düğmesine basın. UNI-CAT şimdi otomatik olarak OTOMATİK BAŞLAT konumuna gidecektir. LED GÖSTERGESİ BAŞLAT / DURDUR , yön LED GÖSTERGELERİNİN 1'i ile birlikte aktif olmalıdır .
Güç açıkken 3 LED alternatif olarak yanıp sönmeye başlarsa, bu, Gerginlik Kolunun düzgün çalışması için gerektiği gibi masanın tam üzerinde olmadığı anlamına gelir.

İÇ ETİKETLER
Etiket ağını yazıcıdan siyah milin üzerinden besleyin, Germe Kolunun altına gidin ve bantla sarma rulosu göbeğine sabitleyin. Sarma makarasını birkaç tur döndürün. ŞEKİL 10 ve ŞEKİL 15, içteki etiketler geri sarmak için kağıt yolunu gösterir.
Yazıcınızın türüne bağlı olarak, ŞEKİL 12 ve ŞEKİL 17'de gösterildiği gibi kağıdı önce Germe Kolunun altından sonra siyah şaftın üzerinden yönlendirmek daha uygun olabilir.

ÖNEMLİ: GERGİ KOLU şu anda MASA ÜZERİNDE OLMALIDIR ! Şimdi standart olarak etkinleştirilen ters yön okuna geçin ve BAŞLAT / DURDUR düğmesine basın. UNI-CAT şimdi otomatik olarak OTOMATİK BAŞLAT konumuna gidecektir. LED GÖSTERGESİ BAŞLAT / DURDUR , yön LED GÖSTERGELERİNİN 1'i ile birlikte aktif olmalıdır .
Güç açıkken 3 LED alternatif olarak yanıp sönmeye başlarsa, bu, Gerginlik Kolunun düzgün çalışması için gerektiği gibi masanın tam üzerinde olmadığı anlamına gelir.

AÇILMAYAN ETİKETLER
UNI-CAT'ı yukarıda geri sarma için açıklanan şekilde çalıştırın.

+32 2 375 69 60
brussels@labelmate.com

Chaussée de Ruisbroek 290
1620 Drogenbos (Belgium)

www.labelmate.com