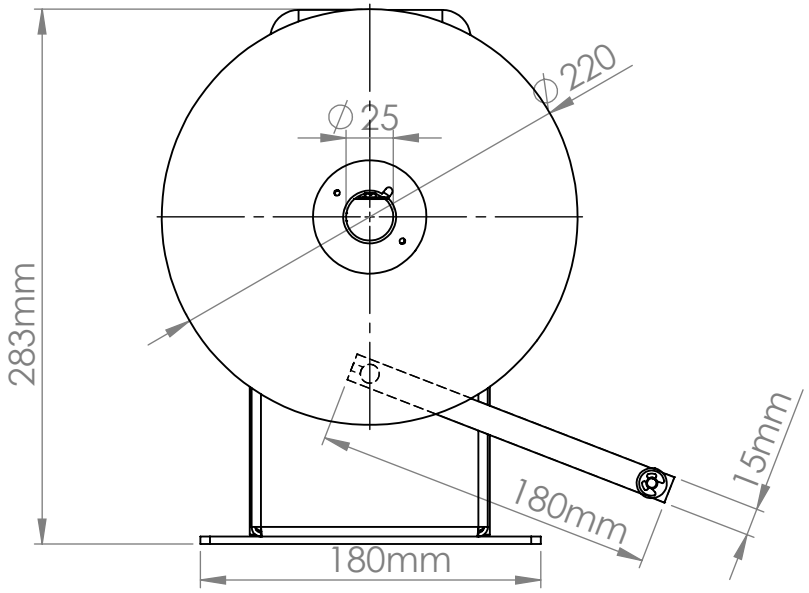

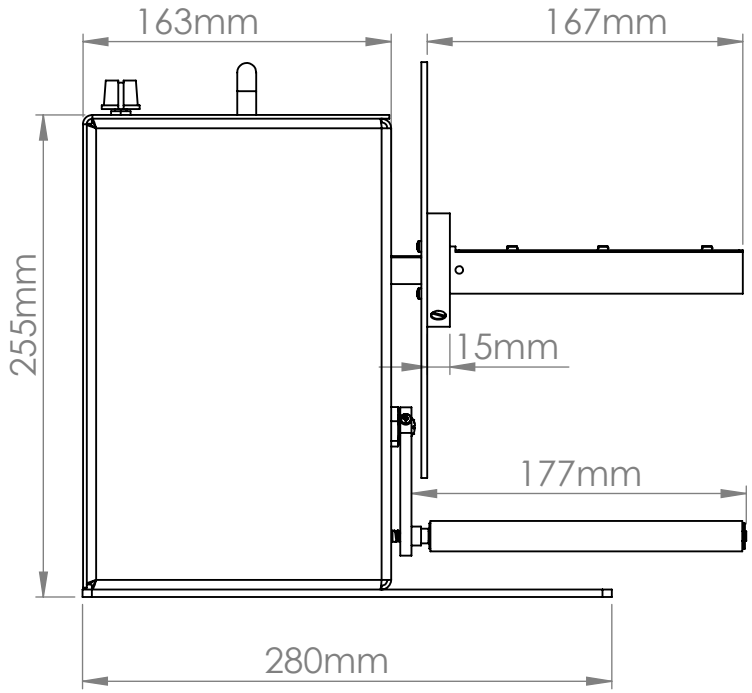

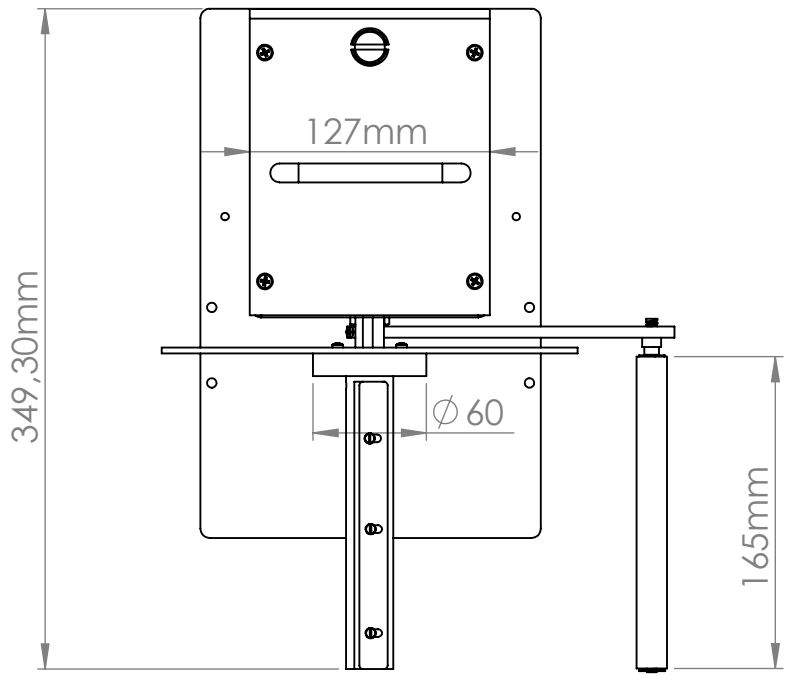

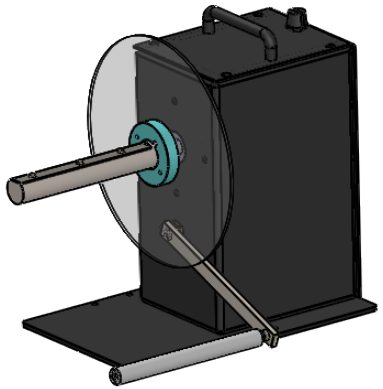

LABELMATE		Date : June 2016
	Description : UCAT-3-1-INCH	BELARBI
Scale : 1/4	P.N. : LMU011	size : A4