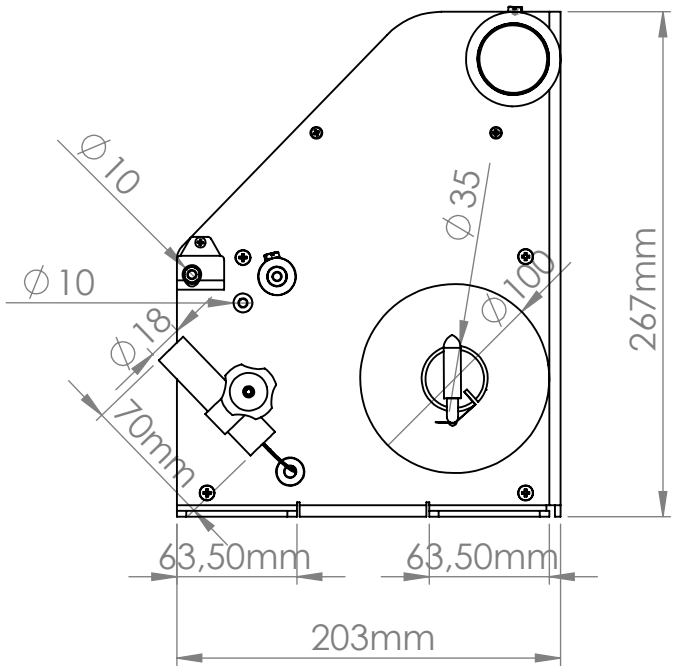

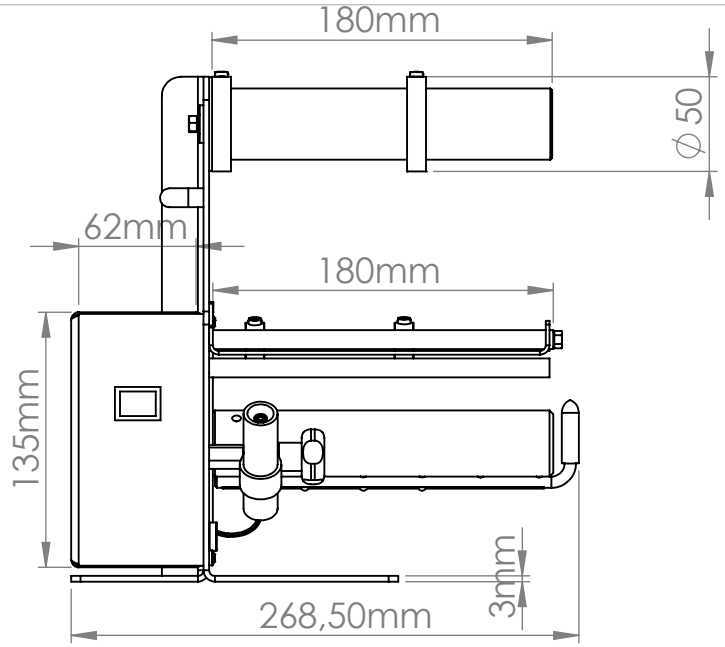

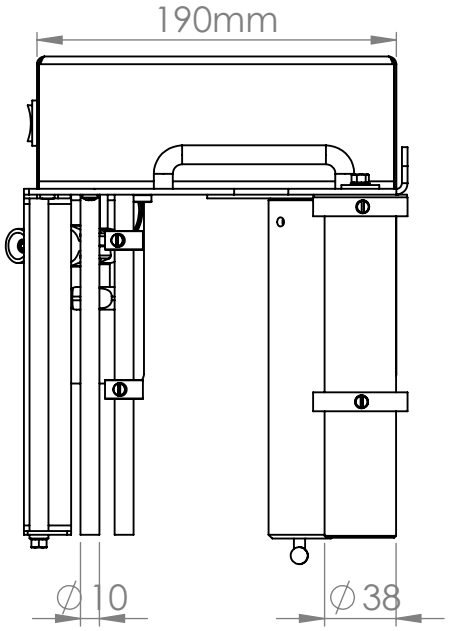

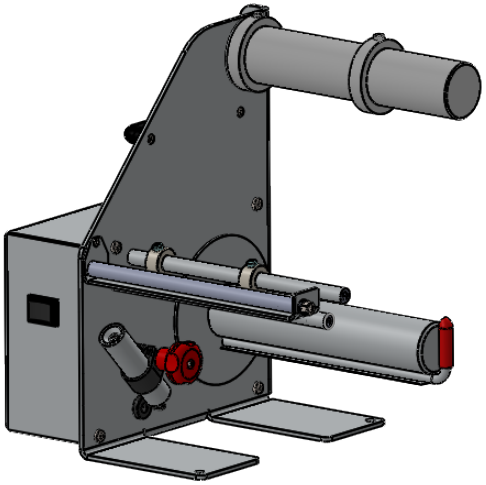

LABELMATE			Date : June 2016
	Description : LD-200-U-SS	Matière: INOX	BELARBI
Scale : 1/4	P.N. : LMD008		size : A4