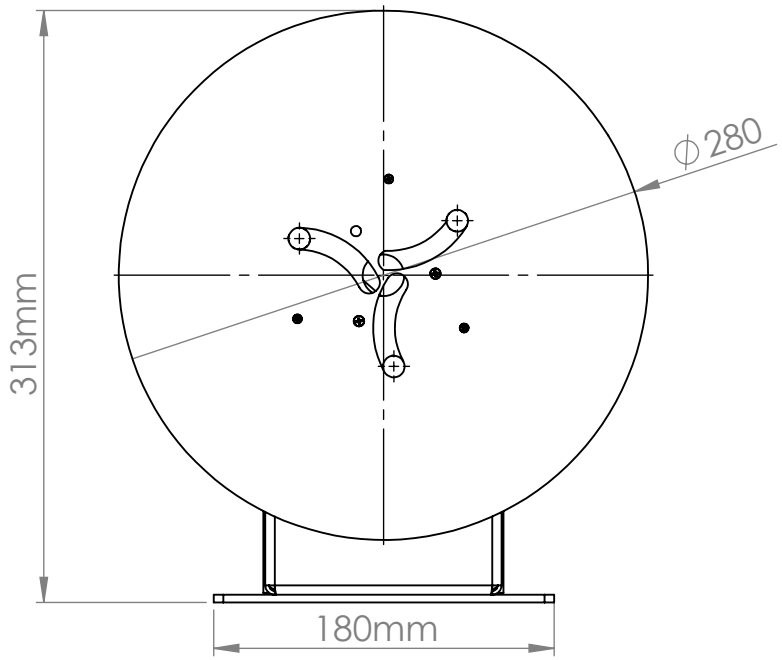

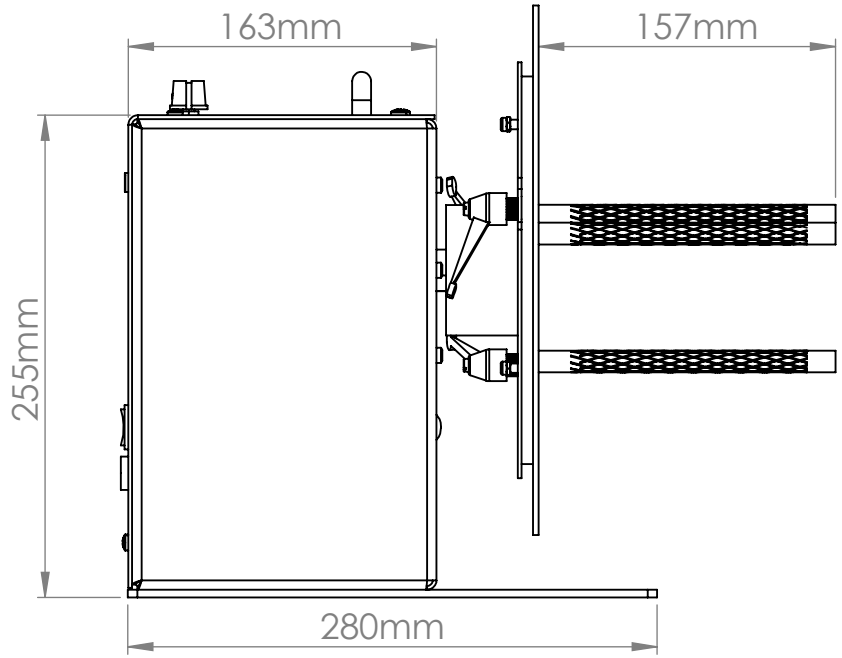

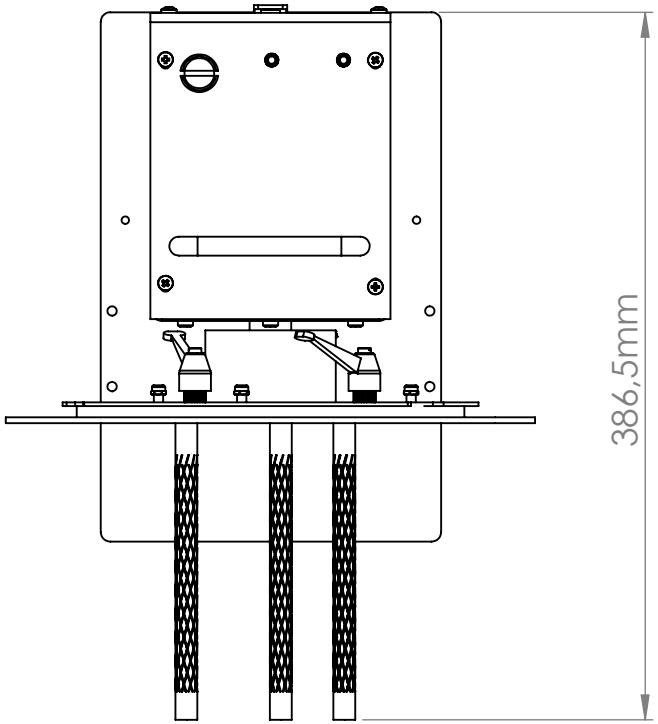

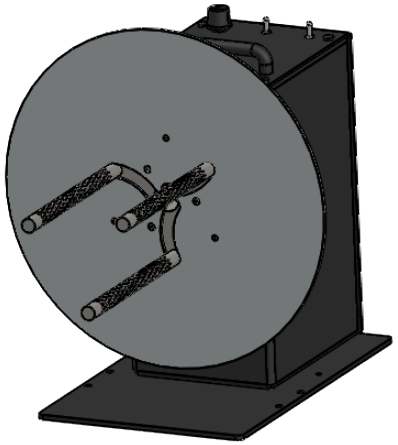

LABELMATE		Date : June 2016
	Description : CAT-4-ACH	BELARBI
Scale : 1/4	P.N. : LMR026	size : A4